Montāžas norādījumi

Regulēšanas iekārtas
Logamatic 41xx

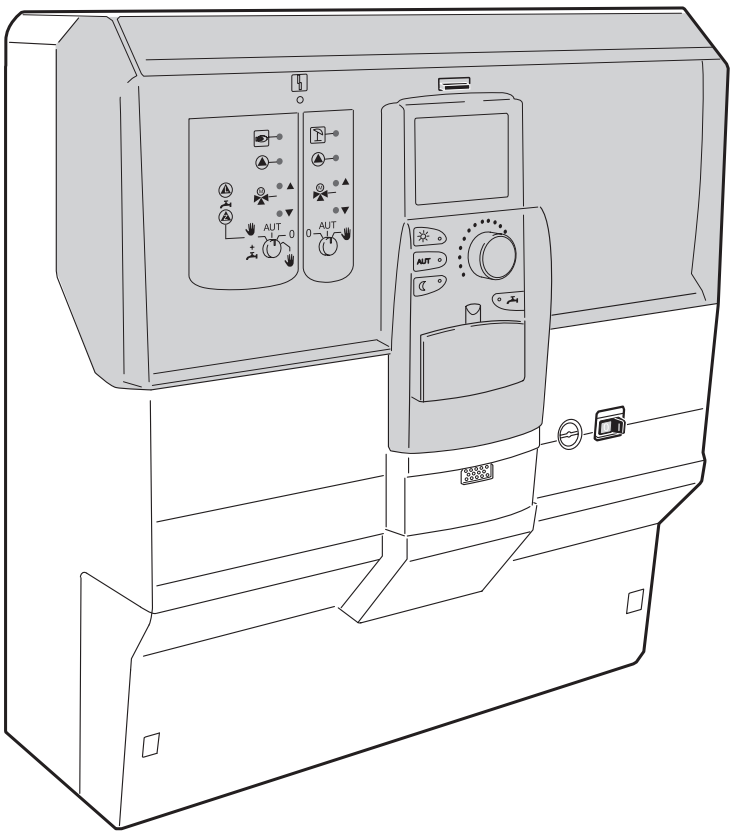

Buderus

Ievads

Svarīgi vispārējie norādījumi

Ierīci drīkst ekspluatēt tikai saskaņā ar tehniskajiem noteikumiem, ievērojot montāžas un lietošanas instrukciju. Apkope un remonts jāuztic licencētiem speciālistiem.

Tehnisko ierīci drīkst izmantot kopā tikai ar tiem piederumiem un rezerves daļām, kuras minētas montāžas un lietošanas instrukcijā. Citus detaļu komplektus, piederumus un dilstošās detaļas drīkst izmantot tikai tādā gadījumā, ja tie katrā ziņā paredzēti izmantošanai noteiktajam mērķim un neietekmē ierīces parametrus un drošības priekšrakstus.

Iespējamas tehniskas izmaiņas!

Pastāvīgas pilnveidošanas rezultātā iespējama zīmējumu, darba gaitas secības un tehnisko datu neliela nesakritība.

Saturs

1. Priekšraksti un vadlīnijas 4

2. Montāža 5

2.1. Piegādes komplekts 5
2.2. Prasībām, kas attiecas uz uzstādīšanas telpu. 5
2.3. Ierīces uzstādīšana 6
2.4. Kabeļu instalācija 7
2.5. Aizveriet ierīci 9
2.6. Spraišļa uzstādīšana un noņemšana. 9



Šīs norādes jums atvieglos regulēšanas iekārtas montāžu:

1. Priekšraksti un vadlīnijas (4. lpp.).

2. Lokano kabeļu ievietošana kabeļu kanālā, piem., H05VV- F x G (5. lpp.).

3. Par kabeļu instalāciju:
   priekšējās daļas noņemšana (6. lpp.).

4. Kabeļu pievadīšana attiecīgajam modulim un vertikāla nostiprināšana.
   Ņemiet vērā kabeļu instalācijas shēmas (7. lpp.).

5. Vadu novilkšana taisni un nogriešana aptuveni 3 cm virs korpusa kastes augšējās malas (7. lpp.).

6. Priekšējo daļu ieāķēšana un vadu iestiprināšana modulī ar spraudņiem (8. lpp.).

7. Tīkla pieslēgumu ievietošana (8. lpp.).

8. Spraišļa uzstādīšana un noņemšana (9. lpp.).

1. Priekšraksti un vadlīnijas

Sienas regulēšanas ierīce Logamatic 41xx konstrukcijas un ekspluatācijas jomā atbilst Eiropas vadlīnijām 73/23/EWG.

Atbilstošās vadlīnijas, normas un tehniskie parametri:

- EN 50081-1. 1. daļa:
Traucējumi dzīvojamajās telpās

- EN 50082-2. 2. daļa:
Traucējumi ražošanas telpās

- EN 60730/pielikums H
Automātiska regulēšanas un vadības elektroierīce lietošanai mājsaimniecībās un tamlīdzīgi.

- EN 60335
Elektroierīču drošība lietošanai mājsaimniecībās un līdzīgi.

NORĀDĪJUMS!
Uzstādīšanu, elektrisko ierīču instalāciju, ekspluatācijas sākšanu, strāvas pieslēgšanu, kā arī apkopi un uzturēšanu drīkst veikt tikai atbilstoši speciālisti.

NORĀDĪJUMS!
Ierīci var bojāt elektrostatiskās izlādes dēļ! Pirms elektronisku ierīču izsaiņošanas pieskarieties ūdensvadam vai apkures iekārtas sildķermenim, lai izlādētu elektrostatisko enerģiju.

Visām elektroiekārtām jāveic pieslēguma veids saskaņā ar EN 60335, 2. daļa.

Elektrisko instalāciju jāveic, ievērojot atbilstošus tehniskos priekšrakstus un normatīvus. Ievērojiet vietējo priekšrakstu prasības!

Kabeļu pieslēgums paredzēts gan zemapmetuma, gan virsapmetuma un kabeļu kanālu pieslēguma veidam
.

UZMANĪBU
Elektriskā strāva!
Pirms ierīces atvēršanas tā jāatslēdz no strāvas, izmantojot apkures iekārtas avārijas slēdzi vai mājas drošinātājus, jāatvieno arī visas papildierīces.

2. Montāža

2.1. Piegādes komplekts

– Sienas regulēšanas ierīce Logamatic 41xx
– Apkalpošanas ierīce MEC 2
(tikai dažām ierīcēm)
– Atšķ. sensors
– Uzstādīšanas materiāli ar kabeļu apskavām, skrūvēm, dībeļiem, drošinātājiem
– Tehniskā dokumentācija ar:
montāžas norādījumiem,
servisa un apkalpošanas instrukciju,
pieslēguma plānu.

2.2. Prasībām, kas attiecas uz uzstādīšanas telpu.

Sienas regulēšanas ierīce Logamatic 41xx paredzēta uzstādīšanai pagraba, dzīvojamās un apkures telpās.

UZMANĪBU
Ievērojiet, lai distance starp Logamatic regulēšanas ierīci un sienas katlu nepārsniedz 15 m.

Sienai, pie kuras veiks uzstādīšanu, jābūt līdzenai. Nebūtiskus nelīdzenumus var novērst, izmantojot izlīdzinātāju
.

NORĀDĪJUMS!
Lai instalācija būtu vienkāršāka, vadi kabeļu kanālā jāievieto ārpus ierīces. 230 V pieslēgumam ieteicami H05VV- F x G ar max. 1,5 mm^2.
Zema sprieguma pieslēgumam ieteicami lokani kabeļi, max. 3 x 0,75 mm^2.

NORĀDĪJUMS!
EMV ieteikumi kabeļu instalācijai.

– Kabeļus jāpievada regulēšanas ierīcei (tikai Logamatic 4111), kā parādīts virs kabeļu apskavām uzlīmētajā zīmējumā.
– Ārpus ierīces ieteicams 230V un zema sprieguma kabeļus izvietot atsevišķi, it īpaši tad, ja tie viens otram atrodas līdzās garākā posmā.
– Vidē ar stipriem traucējumiem, ja kabeļi atrodas to zonā, ieteicams izmantot ekranizētus kabeļus.

2.3. Ierīces uzstādīšana

Ierīce var tikt bojāta elektrostatiskās izlādes dēļ!
Pirms elektronisko shēmu izsaiņošanas pieskarieties sazemētam ūdensvadam vai apkures radiatoriem. Tā jūs izlādēsiet ķermeņa elektrostatisko enerģiju.

- Atskrūvējiet 2 skrūves augšējā vākā **(1)**. Noņemiet vāku.
- Atskrūvējiet 2 skrūves kabeļu pārsegā **(2)**. Noņemiet kabeļu pārsegu.

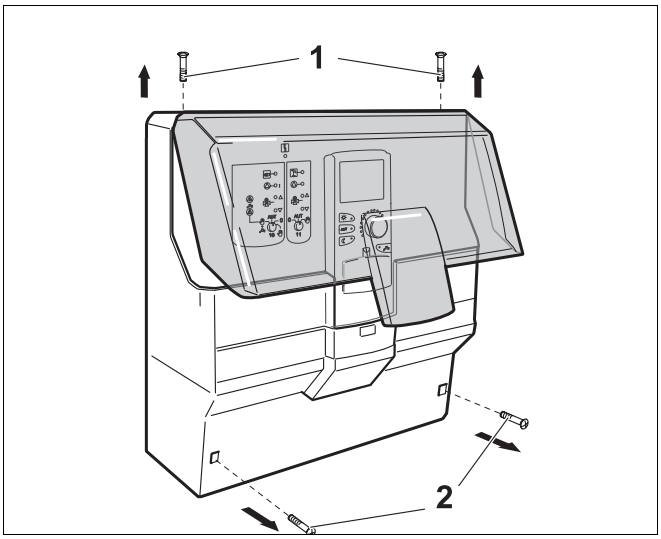

1. attēls. Noņemt vāciņu

- Augšējās ieloces **(3)** abās pusēs piespiediet uz iekšu, izbīdiet priekšējo daļu ar moduli.

NORĀDĪJUMS!
Pārliecinieties, vai noņemts kabeļu pārsegs, citādi ierīces priekšējo daļu nevarēs atvērt (skatiet 1. attēlu).

- Izņemiet kartona ieliktņus un utilizējiet videi draudzīgā veidā.
- Vidējās ieloces **(4)** abās pusēs piespiediet uz iekšu, palieciet priekšdaļu vēl tālāk uz priekšu un izceliet ārā.

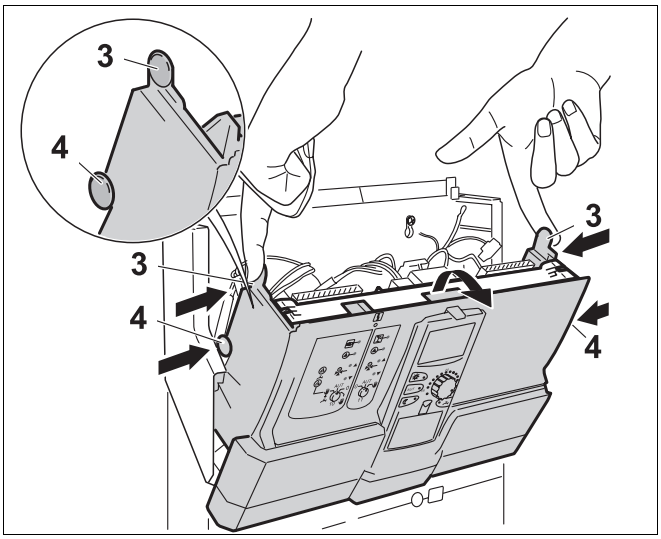

2. attēls. Izņemiet priekšējo daļu

NORĀDĪJUMS!
Kabeļu instalācijas laikā uzmanīgi nolieciet priekšējo daļu malā un apsedziet to, lai pasargātu no putekļiem un netīrumiem.

- Atcerieties detaļu novietojumu.

NORĀDĪJUMS!
Skrūves un dībeļi ietverti komplektā.

Izvēlieties stiprinājuma vietu tik augstu, lai viegli varētu veikt visu montāžu.

Ieteicamais augstums:
aptuveni 160 cm no zemes līdz ierīces augšējai malai.

- Ierīces aizmuguri **(5)** piestipriniet pie sienas.

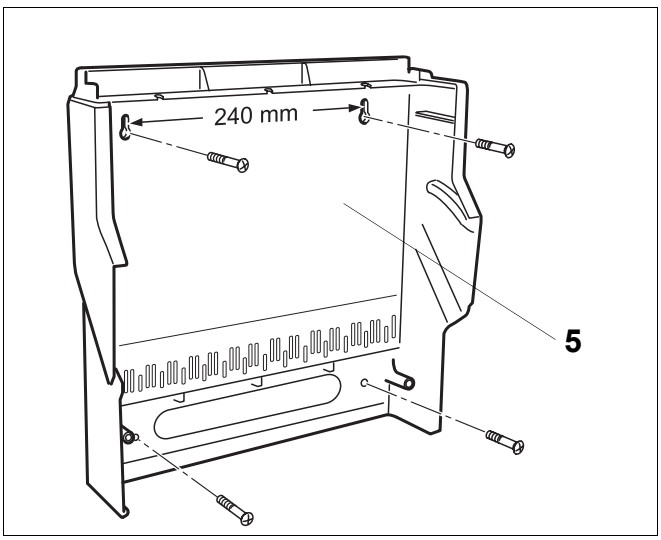

3. attēls. Pieskrūvējiet ierīces aizmuguri

2.4. Kabeļu instalācija

Kabeļus jāpievada attiecīgajam modulim un jānostiprina vertikāli.
Tikai Logamatic 4111:
ņemiet vērā kabeļu instalācijas shēmas **(1)**, kas pielīmēta virs kabeļu apskavām.

- Kabeļus jāpiefiksē tūdaļ aiz apskavām **(2)**.

- Jāievieto kabeļi un jānostiprina ar apskavām.

  Kabeļu apskavas ar ievietotiem kabeļiem no augšas jāiebīda rāmja atverēs, lai rokturis norādītu augšup.
  Vilkšanas drošinātāju jānobīda lejup.
  Rokturi jāpārliek uz augšu.

- Vadi jānovelk taisni un aptuveni 3 cm virs korpusa kastes jānogriež.

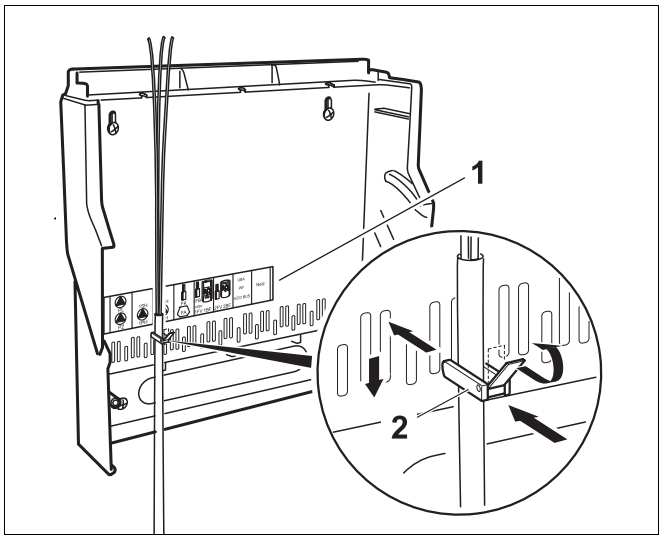

4. attēls. Vadus jāieliek ar kabeļu apskavām

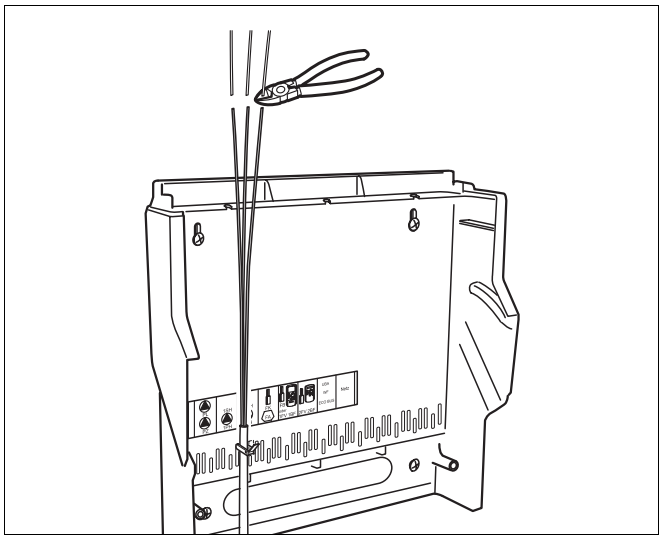
5. attēls. Vadus jāapgriež

- Izolējiet vadu galus un pievienojiet tiem attiecīgās kontaktdakšas **(3)**.

  Pievelciet apskavu skrūves.

Skavas ir atrodas turpat vai arī jāizvelk tās no moduļa.

- Vadus pārvietošanas pozīcijā jānodrošina pret nokrišanu **(4)**.

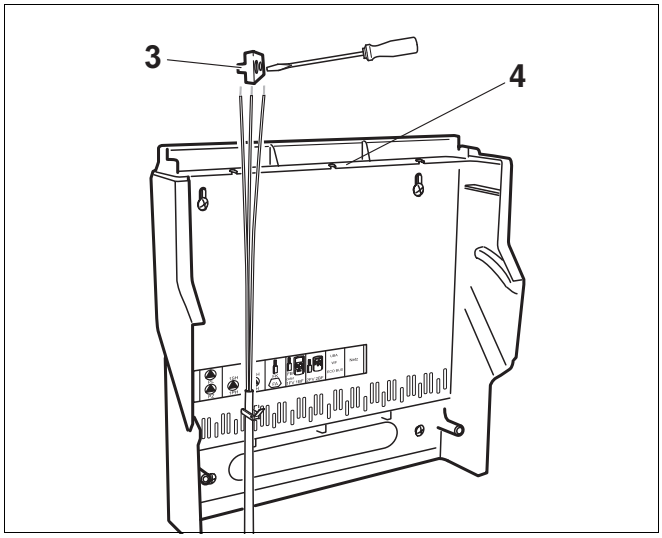

6. attēls. Vadus jāizolē

- Ieāķējiet priekšējo daļu **(1)** un raugieties, lai vadi un kabeļi atrastos viens otram blakus.

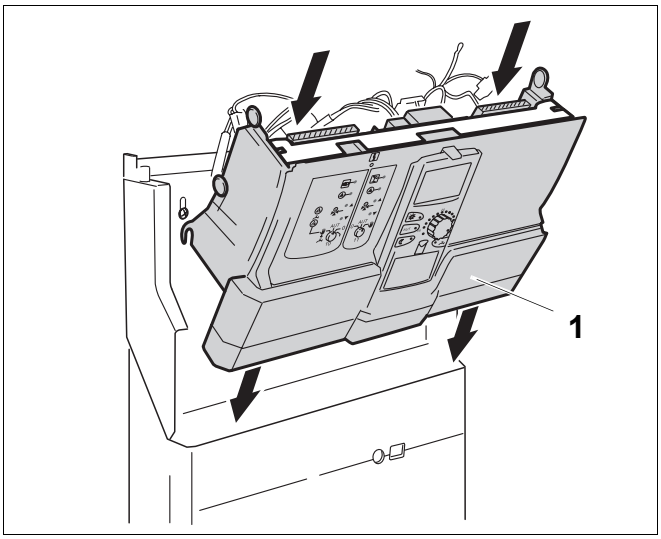

7. attēls. Iestipriniet priekšējo daļu

- Izņemiet kabeļus no pārvietošanas pozīcijas **(2)**.
- Iestipriniet spraudņus moduļos saskaņā ar slēguma shēmu, pielīmēto slēguma shēmu **(3)**.

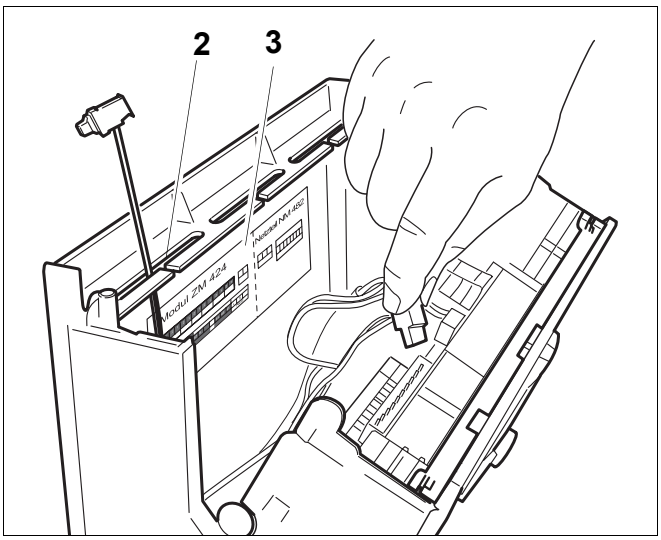

8. attēls. Ievietojiet kontaktus

Tikai Logamatic 4111, 4112, 4116:

- tīkla pieslēgumu ievietojiet tieši tīkla modulī **(9. attēls)**.

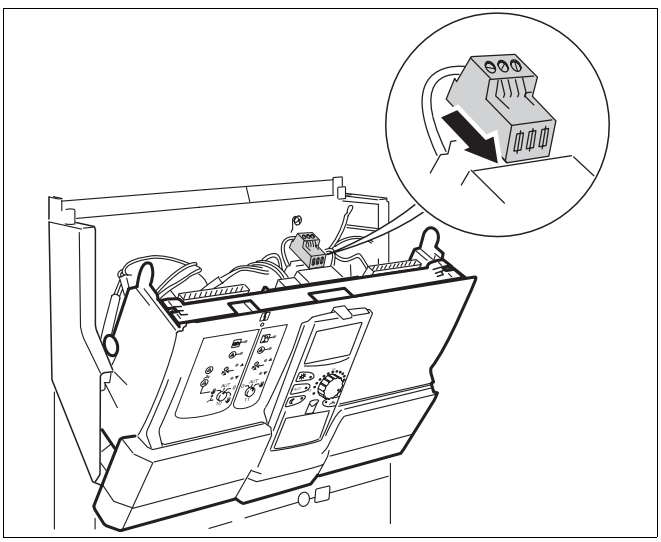

9. attēls. Ievietojiet tīkla pieslēgumu Tikai Logamatic 4111, 4112, 4116:

Tikai Logamatic 4115 un 4117 (bez attēla):

Tīkla pieslēgums atrodas priekšējās daļas aizmugurē, kreisajā pusē aiz funkciju moduļa.

- Ievietojiet tīkla pieslēgumu ligzdā.

2.5. Aizveriet ierīci

- Priekšējo daļu atlieciet atpakaļ un ievietojiet paredzētajās gropēs.
- Nepieciešamības gadījumā iepriekš nedaudz piespiediet vadus moduļiem, lai vieglāk atliekt atpakaļ priekšējo daļu.
- Pieskrūvējiet augšējo vāku **(4)**.
- Kabeļu pārsegam **(5)** apakšā jāizgriež atvere, pa kuru ierīcei pievadīt kabeļus.

Raugieties, lai kabeļi pie atveres atrastos viens otram blakus.

- Pieskrūvējiet kabeļu pārsegu**(5)**.

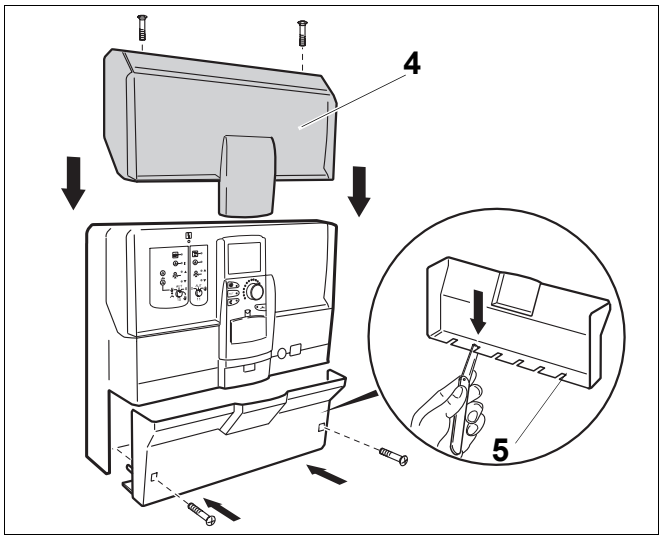

10. attēls. Uzlieciet pārsegu

2.6. Spraišļa uzstādīšana un noņemšana.

Spraislis uzstādīts regulēšanas ierīcēm Logamatic 4111, 4112 un 4116. Ja vēlaties uzstādīt vai apmainīt kādu moduli, Jums vispirms jāizņem spraislis.

Spraišļa izņemšana

Spraišļa noņemšanai būs nepieciešams skrūvgriezis vai līdzīgs instruments.

- Atveriet ierīces priekšējo daļu.
- Atskrūvējiet spraisli vienā pusē **(11. attēls)**.
  Pēc tam ar skrūvgriezi vienu no spailēm izspiediet uz āru **(1)** un izceliet spraisli no vienas mēlītes **(2)**.
  Ar skrūvgriezi izspiediet uz āru otru spaili un paceliet spraisli aiz otras mēlītes.
  Noņemiet spraisli no šīs puses.
- Atbrīvojiet spraisli otrā pusē.

Spraišļa ievietošana

- Spraisli jāievieto atbilstoši gropēm **(11. attēls)**.

NORĀDĪJUMS!
Ievērojiet, ka spraislis jāiestiprina tā, lai tas saāķētos ar spailēm.

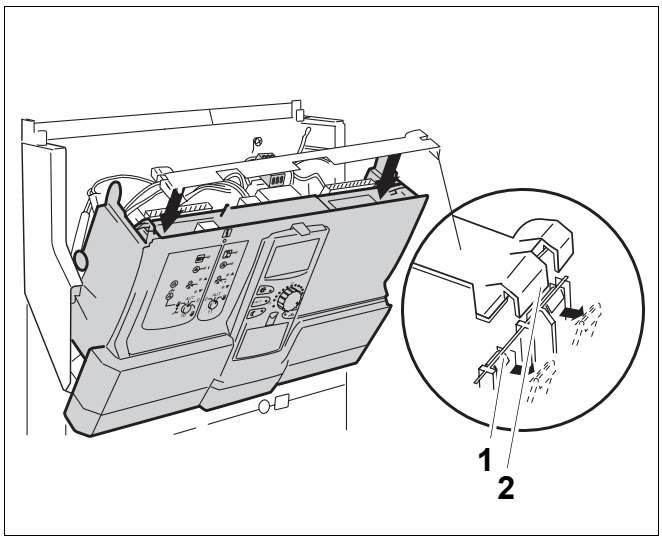

11. attēls. Spraišļa ievietošana un izņemšana

2. Montāža

Piezīmes

Specializētā apkures firma:

Buderus

BBT Thermotechnik GmbH, D-35573 Wetzlar
www.heiztechnik.buderus.de
info@heiztechnik.buderus.de