Montāžas instrukcija

Moduļi regulēšanas ierīcēm Logamatic 4xxx

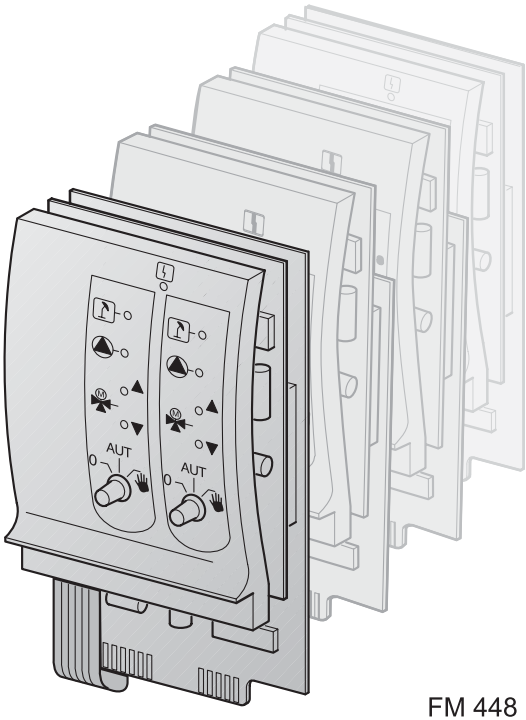

FM 441
FM 442
FM 443

FM 445
FM 446
FM 447

FM 448
FM 455
FM 456
FM 457

Buderus

Saturs

1 Ievads . . . 3

1.1 Dažādu moduļu definīcijas . . . 3

1.2 Moduļi un to apzīmējumi (resp. nosaukumi) . . . 4

2 Drošība . . . 5

2.1 Lietošana saskaņā ar priekšrakstiem . . . 5

2.2 Drošības un lietotāja norādījumi . . . 5

2.3 Ievērojiet šos drošības noteikumus . . . 6

2.4 Utilizācija . . . 7

3 Moduļu uzstādīšana regulēšanas ierīcēm Logamatic 41xx . . . 8

3.1 Iespējamie moduļu veidi regulēšanas ierīcei Logamatic 41xx . . . 8

3.2 Moduļu secība regulēšanas ierīcē (41x1, 41x2, 41x6) . . . 9

3.3 Montāža . . . 10

3.4 Funkciju moduļa FM 455 izņemšana, resp., apmaiņa (tikai 41x1) . . . 19

4 Moduļu uzstādīšana regulēšanas ierīcē Logamatic 4211 . . . 22

4.1 Iespējamie moduļu veidi regulēšanas ierīču Logamatic 4211 klāstā . . . 22

4.2 Moduļu secība regulēšanas ierīcē . . . 23

4.3 Montāža . . . 24

5 Moduļu uzstādīšana regulēšanas ierīcē Logamatic 43xx . . . 29

5.1 Iespējamie moduļu veidi regulēšanas ierīcei Logamatic 43xx . . . 29

5.2 Moduļu secība regulēšanas ierīcē . . . 31

5.3 Montāža . . . 33

1 Ievads

Iekārta atbilst attiecīgo normu un vadlīniju pamatprasībām.
Atbilstība ir apliecināta. Atbilstošie dokumenti un atbilstības apliecinājums atrodas pie ražotāja.

Šajā montāžas instrukcijā paskaidrota galvenokārt funkciju moduļu FM 4xx uzstādīšana regulēšanas ierīču sērijā Logamatic 4000.

NORĀDĪJUMI LIETOTĀJAM

Šo montāžas instrukciju var izmantot arī citu moduļu uzstādīšanā, jo darbības principi ir līdzīgi.

1.1 Dažādu moduļu definīcijas

Definīcijas
CM = Kontroles modulis
FM = Funkciju modulis
NM = Tīkla modulis
ZM = Centrālais vai papildu modulis

1. tab. Moduļa definīcija

1.2 Moduļi un to apzīmējumi (resp. nosaukumi)

	Apzīmē-jums	Nosaukums
Kontrollera modulis	CM 431	Kontrollera modulis
Tīkla-modulis	NM 482	Tīkla modulis
Centrālais-modulis	ZM 422	Degļa vadība + 1 apkures loks + 1. karstā ūdens loks
	ZM 424	Katla vadība + 2 apkures loki + 1. karstā ūdens loks
	ZM 432	Deglis + katla loka funkcijas
	ZM 433	Ārējā siltuma ražošana + 1 apkures loks
	ZM 425	Rādījumu modulis
Funkciju modulis	FM 441	1 apkures loks + 1 karstā ūdens loks
	FM 442	2 apkures loki
	FM 443	Solārais loks
	FM 445	LAP/LSP (akumulatora sistēma)
	FM 446	Ligzda EIB
	FM 447	Stratēģija
	FM 448	Kopējais paziņojums par darbības traucējumu
	FM 455	KSE 1 (tikai ar ZM 424) ar EMS
	FM 456	KSE 2 (kaskāde – 2 sienas katli) ar EMS
	FM 457	KSE 4 (kaskāde – 4 sienas katli) ar EMS
Papildu-modulis	ZM 426	Papildu-STB
	ZM 427	Katla darbības modulis

2. tab. Moduļa apzīmējums (nosaukums)

2 Drošība

Šajā nodaļā aprakstīti vispārējie drošības priekšraksti, kas Jums jāievēro uzstādot funkciju moduļus FM 4xx regulēšanas ierīcēs Logamatic 4xxx.

Savukārt citās instrukcijas nodaļās Jūs atradīsiet detalizētus drošības priekšrakstus, kuri tāpat precīzi jāievēro. Pirms montāžas darbu sākšanas rūpīgi izlasiet drošības priekšrakstus.

Drošības norādījumu neievērošana var izraisīt smagus miesas bojājumus, pat nāves gadījumus, kā arī radīt materiālos zaudējumus un kaitējumu dabai!

2.1 Lietošana saskaņā ar priekšrakstiem

Funkciju moduļus FM 4xx Jūs varat uzstādīt Logamatic 4000 regulēšanas ierīču sērijai.

2.2 Drošības un lietotāja norādījumi

Šie drošības priekšraksti papildināti ar vizuāliem briesmu simboliem. Zem šī simbola atrodas simbols, kas liecina par draudu smaguma pakāpi. Noteikti ievērojiet aprakstītos pasākumus, lai izvairītos no draudu situācijām!



BRĪDINĀJUMS!

PIRMĀS PAKĀPES DROŠĪBAS NORĀDĪJUMS

Simbols „Brīdinājums” norāda uz draudiem, kas var nodarīt miesas bojājumus vai izraisīt nāvi.



BRĪDINĀJUMS!

DZĪVĪBAS BRIESMAS ELEKTRISKĀS STRĀVAS DĒĻ

ŠIS SIMBOLS NORĀDA UZ DRAUDIEM, KO IZRAISA ELEKTRISKĀS STRĀVAS TRIECIENS.



UZMANĪBU!

OTRĀS PAKĀPES DROŠĪBAS NORĀDĪJUMS

Simbols „Uzmanību” norāda uz briesmām, kas var izraisīt materiālos zaudējumus.

Norādījumi lietotājam sniedz vispārējus padomus iekārtas uzstādīšanai un brīdina par iespējamajām kļūdām, kas var apdraudēt dzīvību.



NORĀDĪJUMI LIETOTĀJAM

Norādījumi lietotājam veicina optimālu, saimniecisku un dabai draudzīgu tehnikas izmantošanu un lietošanu.

2.3 Ievērojiet šos drošības noteikumus

Funkciju moduļi FM 4xx izstrādāti saskaņā ar jaunākajiem tehnikas sasniegumiem un atbilst visiem drošības priekšrakstiem.

Tomēr neatbilstošas uzstādīšanas gadījumā nav izslēdzami iekārtas bojājumi.

Pirms funkciju moduļu FM 4xx uzstādīšanas uzmanīgi izlasiet šo instrukciju.

Funkciju moduļu uzstādīšanas laikā ievērojiet sekojošus drošības priekšrakstus!



BRĪDINĀJUMS!

APDRAUD DZĪVĪBU

elektriskā strāva.

- Apkures iekārtas uzstādīšanas darbus drīkst veikt tikai licencēti speciālisti, ievērojot visus spēkā esošos drošības priekšrakstus un normatīvus. Ievērot vietējo priekšrakstu prasības!



BRĪDINĀJUMS!

APDRAUD DZĪVĪBU

ar elektrisko strāvu, ja iekārta ir atvērta.

- Pirms atverat iekārtu:
  Atslēdziet apkures iekārtu no strāvas vai arī izslēdziet ēkas drošinātājus.



UZMANĪBU!

IEKĀRTAS BOJĀJUMI

elektrostatiskās izlādes dēļ.

- Pirms elektronisko ierīču izpakošanas pieskarieties apkures radiatoram vai sazemētam ūdensvadam, lai notiktu ķermeņa elektrostatiskās strāvas izlāde.

2.4 Utilizācija

Utilizējamā regulēšanas iekārta jānodod utilizācijai autorizētā vietā.

3 Moduļu uzstādīšana regulēšanas ierīcēm Logamatic 41xx

Šajā nodaļā aprakstīta funkciju moduļu FM 4xx uzstādīšana regulēšanas ierīcēs Logamatic 4111, 4112 un 4116 resp. 4121, 4122 un 4126.

NORĀDĪJUMI LIETOTĀJAM

Pārbaudiet, vai piegādes komplektā ietilpst visas detaļas.

Ja tā nav, lūdzu, sazinieties ar BUDERUS.

3.1 Iespējamie moduļu veidi regulēšanas ierīcei Logamatic 41xx

	Apzīmējums	41xx					
		4111	4112	4116	4121	4122	4126
Moduļi	CM 431	O	O	O	O	O	O
	NM 482	O	O	O	O	O	O
	ZM 424	O	–	–	O	–	–
	FM 441	–	X	–	–	X	–
	FM 442	X	X	–	X	X	–
	FM 443	X	X	–	X	X	X
	FM 445	X	X	O	X	X	O
	FM 446	X	X	X	X	X	X
	FM 448	X	X	X	X	X	X
	FM 455	O	–	–	O	–	–
	FM 456	X	X	–	X	X	X
	FM 457	X	X	–	X	X	X

3. tab. Regulēšanas ierīču pamataprīkojums un paplašināšanas iespējas

O = pamata komplekts

X = papildu aprīkojums

– = kombinācija/uzstādīšana nav iespējama

3.2 Moduļu secība regulēšanas ierīcē (41x1, 41x2, 41x6)

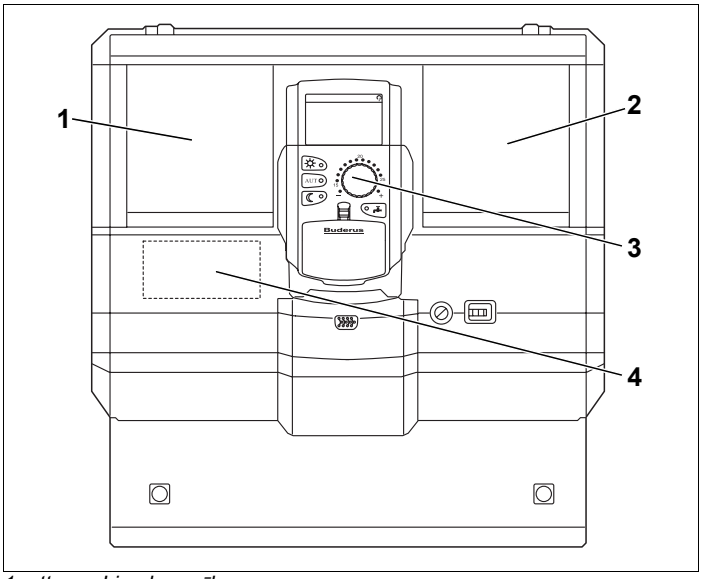

1. att. Ligzdu secība

1. poz.: *Ligzda 1*

2. poz.: *Ligzda 2*

3. poz.: *Ligzda B aiz apkalpošanas ierīces MEC 2*

4. poz.: *Ligzda A funkciju modulim FM 455 (tikai 4121)*

ZM 424 un FM 455 (tikai 4121)

Modulis FM 455 vienmēr atrodas ligzdā A un modulis ZM 424 ligzdā 1 (1. att., **1. poz.**).

FM 445 un FM 446

Moduļus FM 445 un FM 446 vienmēr uzstādiet ligzdā 2 (1. att., **2. poz.**).

FM 456 un FM 457

Regulēšanas ierīces, kas aprīkotas ar funkciju moduļiem FM 456 vai FM 457, vienmēr jāiestata ar adresi 0 vai 1 (Master).
Tās izveidošanai izveidojiet kontroles moduli CM 431.

3.3 Montāža

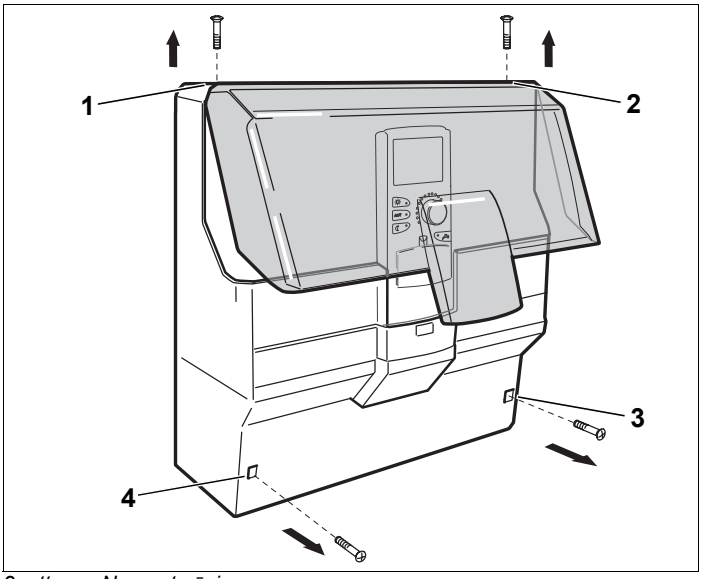

2. att. Noņemt vāciņu



BRĪDINĀJUMS!

APDRAUD DZĪVĪBU

ar elektrisko strāvu, ja iekārta ir atvērta.

- Pirms atverat iekārtu:
  Atslēdziet apkures iekārtu no strāvas vai arī izslēdziet ēkas drošinātājus.

- 2 skrūves izskrūvējiet no augšējā vāka (2. att., **1. un 2. poz.**).
- Noņemiet vāku.
- 2 skrūves izskrūvējiet no kabeļu pārseguma (2. att., **3. un 4. poz.)**.
- Noņemiet kabeļu pārsegumu.

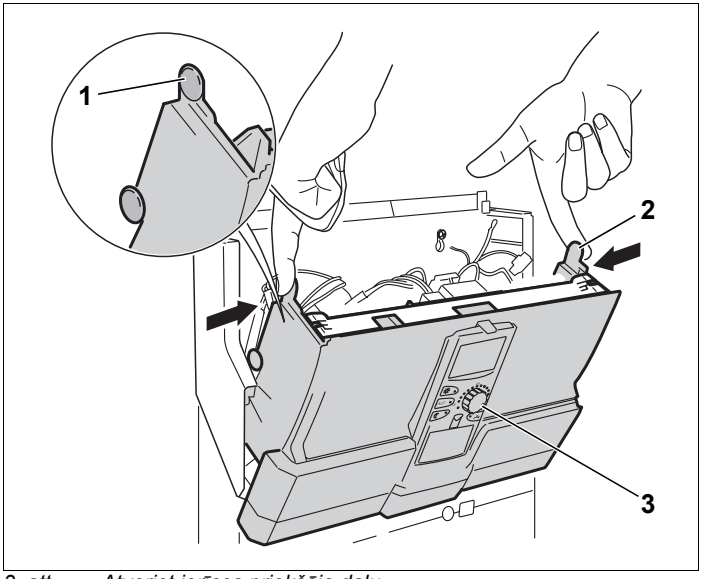

3. att. Atveriet ierīces priekšējo daļu

- Augšējās ieloces (3. att., **1. un 2. poz.**) abās pusēs piespiediet uz iekšu.
- Atveriet ierīces priekšējo daļu ar MEC 2 (3. att., **3. poz.**) uz priekšu.

NORĀDĪJUMI LIETOTĀJAM

Pārliecinieties, vai noņemts kabeļu pārsegs, citādi ierīces priekšējo daļu nevarēs atvērt.

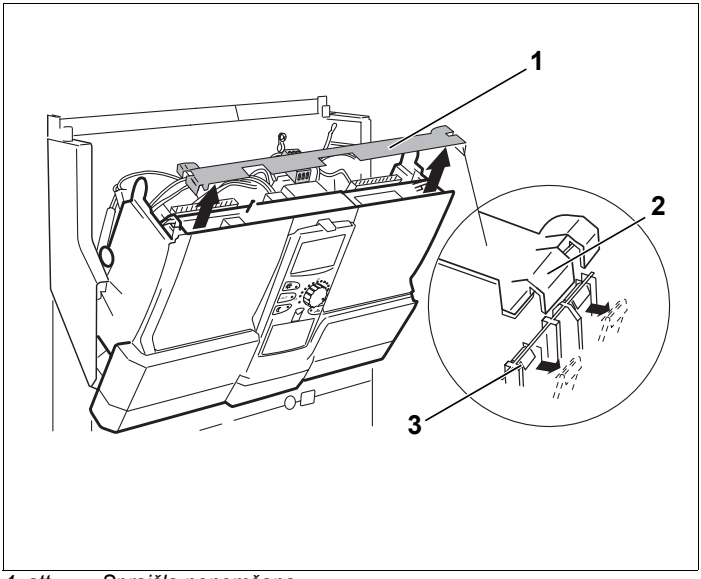

4. att. Spraišļa noņemšana

Spraišļa noņemšanai Jums (4. att., **1. poz.**) būs nepieciešams skrūvgriezis.

- Atskrūvējiet spraisli vienā pusē**.** Pēc tam ar skrūvgriezi vienu no spailēm (4. att., **3. poz.**) izspiediet uz āru.
- Paceliet spraisli aiz vienas (4. att., **2. poz.**) mēlītes.
- Ar skrūvgriezi izspiediet uz āru otru spaili.
- Paceliet spraisli aiz otras mēlītes.
- No šīs puses izņemiet spraisli no pamatnes stiprinājuma.
- Izņemiet spraisli no otras puses pamatnes stiprinājuma.
- Noņemiet (4. att., **1. poz.**) spraisli.

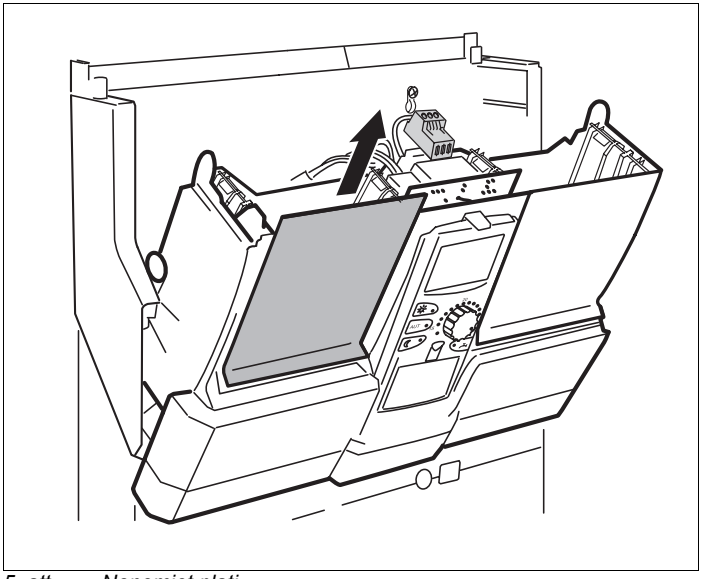

5. att. Noņemiet plati

Iebūvējot jaunu moduli

- Noņemiet plati no 1. ligzdas regulēšanas ierīcē (5. att.).
- Sūkņu un sensoru pievadi jāuzstāda pirms moduļu uzstādīšanas un tie jānostiprina ar spailēm (precīzāku informāciju Jūs varēsiet iegūt regulēšanas ierīces Logamatic 41xx tehniskajā instrukcijā).



BRĪDINĀJUMS!

APDRAUD DZĪVĪBU

pieskaršanās metāla daļām.

- Izolējot vai saīsinot vadus, pārliecinieties, ka to fragmenti nav iekrituši elektriskajās vai elektroniskajās ierīcēs.
- Jauno moduli no augšas iebīdiet brīvās ligzdas sliedēs (6. att.), līdz atskan klikšķis.

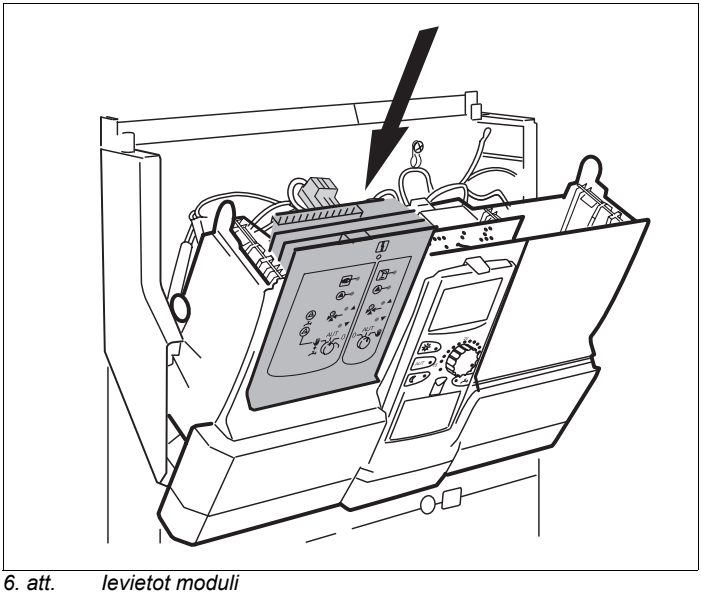

6. att. Ievietot moduli

Noņemot, resp., apmainot moduļus

- Atvienojiet attiecīgā moduļa vadus un nofiksējiet to pārvietošanas pozīcijā (precīzāku informāciju Jūs varēsiet iegūt regulēšanas ierīces Logamatic 41xx tehniskajā instrukcijā).
- Izvelciet moduli no regulēšanas ierīces.
- Jauno moduli no augšas iebīdiet brīvās ligzdas sliedēs (6. att.), līdz atskan klikšķis.

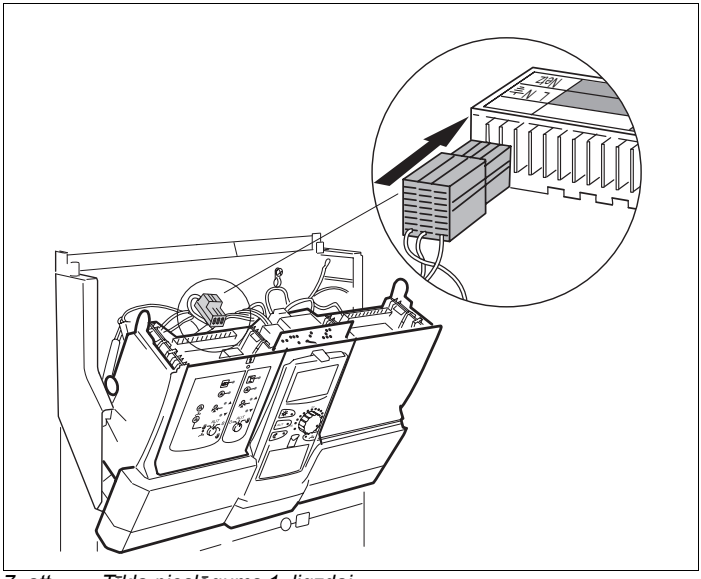

7. att. Tīkla pieslēgums 1. ligzdai

Izveidot tīkla pieslēgumu modulim 1. ligzdā

- Sūkņu un sensoru pievadi paredzētajās vietās jāpievada moduļiem.
- 230 V moduļu pieslēguma spraudnis jāievieto paredzētajā vietā ligzdu rindā (skat. palielinājumu (7. att.)).

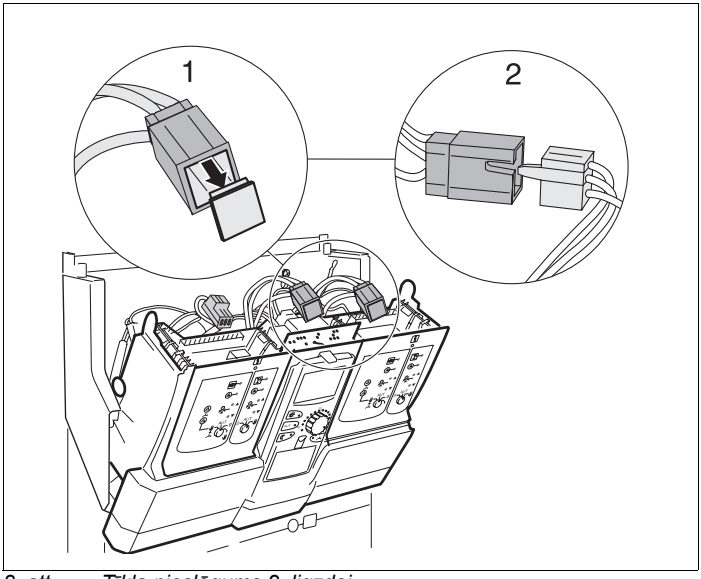

8. att. Tīkla pieslēgums 2. ligzdai

Izveidot tīkla pieslēgumu modulim 2. ligzdā

- Trīspolu (kabeļa) spraudnim (skat. palielinājumu 1 (8. att.)) noņemt vāku.
- 230 V moduļu pieslēguma spraudni ievietot trīspolu spraudnī (skat palielinājumu 2 (8. att.)).

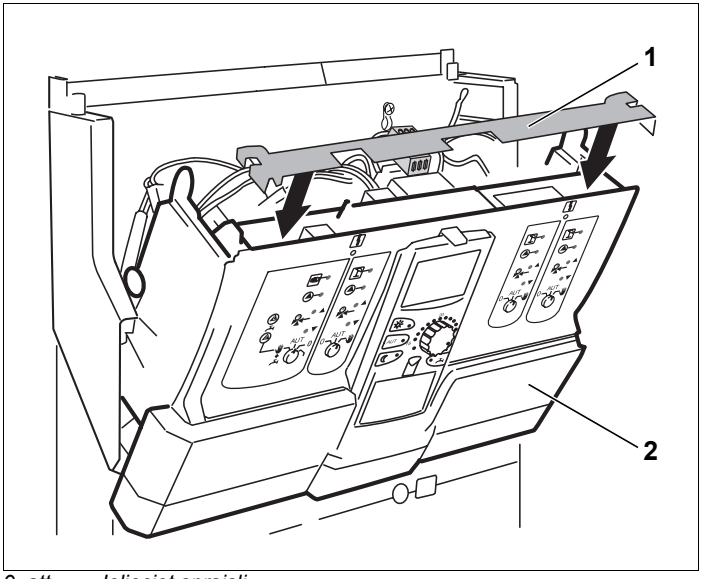

9. att. Ielieciet spraisli

Pēc uzstādīšanas

- Spraisli (9. att., **1. poz.**) ielieciet un nofiksējiet paredzētajās gropēs.
- Ierīces priekšējo daļu atvelciet atpakaļ (9. att., **2. poz.**) un atbīdiet līdz klikšķim.

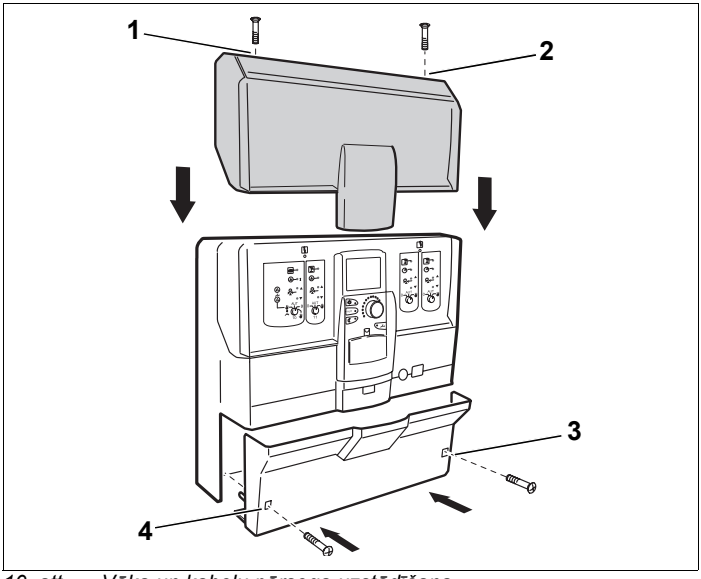

10. att. Vāka un kabeļu pārsega uzstādīšana

- Uzlieciet augšējo vāku.
- Vākā atkal jāieskrūvē abas skrūves (10. att., **1. un 2. poz.**).
- Ja nepieciešams pievilkt papildus kabeļus, tad kabeļu pārsegā vajadzības gadījumā jāizgriež papildu atveres.
- Uzlieciet kabeļu pārsegu.
- Atkal ieskrūvējiet abas kabeļu pārsega skrūves (10. att., **3. un 4. poz.)**.
- Pārbaudiet, vai moduļi darbojas.
  Precīzāku informāciju Jūs varat iegūt regulēšanas ierīces Logamatic 41xx apkalpošanas, resp., servisa instrukcijā.

3.4 Funkciju moduļa FM 455 izņemšana, resp., apmaiņa (tikai 41x1)

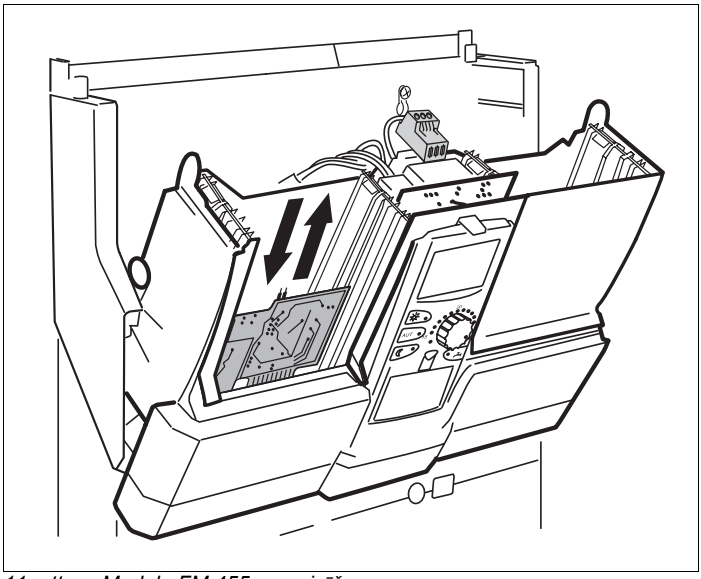

11. att. Moduļa FM 455 apmainīšana

Ja nepieciešams apmainīt funkciju moduli FM 455, vispirms demontējiet moduli ZM 424 no ligzdas 1.

- Noņemiet 230 V moduļu pieslēgšanas spraudni (līdzīgi kā 7. att. 15. lappusē) un visus kabeļus, ar ko pievienots ZM 424, un nofiksējiet pārvietošanas pozīcijā.
- Izņemiet moduli ZM 424.
- Izņemiet zem tā atrodošos plati – moduli FM 455 (11. att.).
- Ievietojiet jaunu moduli FM 455.
- Viegli piespiežot, atkal ievietojiet moduli ZM 424 sensora ligzdā.
- Pievienojiet visus kabeļus sākotnējā pozīcijā.
- Atkal pieslēgt modulim ZM 424 230 V strāvu.

Savienošanas slēdzis

Ar savienošanas slēdzi modulis tiek konfigurēts sekojoši:

Pozīcija		Darbība
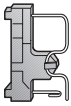	atvērts (Ražotāja iestatījums)	Modulis paziņo, ka ir jauns modulis FM455/456/457.
	aizvērts	Modulis paziņo, ka ir FM451/452/454. Nepieciešams tikai tādā gadījumā, ja moduli izmanto kā rezerves daļu.

NORĀDĪJUMI LIETOTĀJAM

Kopā ar EMS savienojuma slēdzim jābūt atvērtam.

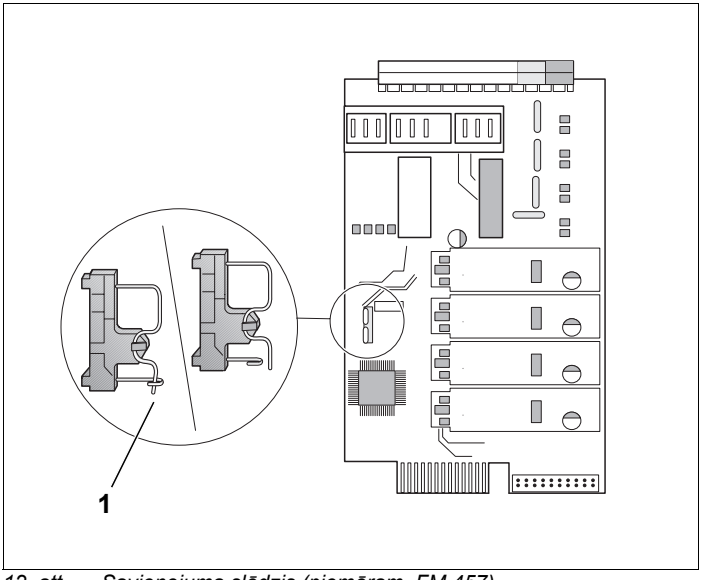

12. att. Savienojuma slēdzis (piemēram, FM 457)



NORĀDĪJUMI LIETOTĀJAM

Ja modulim vai kādam no tā komponentiem netiks pievadīts 230 V strāvas spriegums (piemēram, nepareizi veicot ligzdas pieslēgumu), tad attiecīgie komponenti (piemēram, sūkņi) netiks ieslēgti.

Šī kļūme **netiks** parādīta attiecīgajā modulī, jo gaismas diodes, kā arī regulēšanas funkcijas darbojas neatkarīgi no šī sprieguma pieslēguma.

4 Moduļu uzstādīšana regulēšanas ierīcē Logamatic 4211

Šajā nodaļā aprakstīta funkciju moduļu FM 4xx uzstādīšana regulēšanas ierīcē Logamatic 4211.

NORĀDĪJUMI LIETOTĀJAM

Pārbaudiet, vai piegādes komplektā ietilpst visas detaļas.

Ja tā nav, lūdzu, sazinieties ar BUDERUS.

4.1 Iespējamie moduļu veidi regulēšanas ierīču Logamatic 4211 klāstā

	Apzīmējums	4211
Moduļi	CM 431	O
	NM 482	O
	ZM 422	O
	FM 442	X
	FM 443	X
	FM 445	X
	FM 446	X
	FM 448	X
	ZM 426	X

4. tab. Regulēšanas ierīces pamata komplekts un paplašināšanas iespējas

O = pamata komplekts

X = papildu aprīkojums

– = kombinācija/uzstādīšana nav iespējama

NORĀDĪJUMI LIETOTĀJAM

Jūs varat izvēlēties moduļu uzstādīšanas pamatpozīcijas. Šie priekšraksti neattiecas uz moduļiem FM 445 un FM 446. Šos moduļus vēlams ievietot tikai regulēšanas ierīces ligzdā 2 (13. att., **2. poz.**).

4.2 Moduļu secība regulēšanas ierīcē

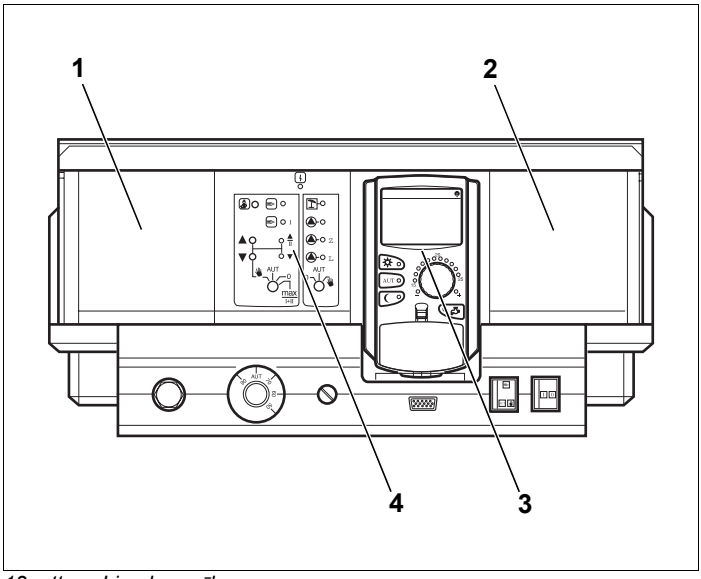

13. att. Ligzdu secība

1. poz.: *1. ligzda papildu modulim*

2. poz.: *2. ligzda papildu modulim*

3. poz.: *B ligzda aiz apkalpošanas ierīces MEC 2*

4. poz.: *A ligzda galvenajam modulim ZM 422 (standarta komplekts)*

NORĀDĪJUMI LIETOTĀJAM

A ligzda (13. att., **4. poz.**) paredzēta galvenajam modulim ZM 422, un B ligzda (13. att., **3. poz.**) ir paredzēta kontroles modulim CM 431 un apkalpošanas ierīcei MEC 2.

Papildu moduļus jūs principā varat ievietot jebkurā no brīvajām ligzdām (1-2). Lūdzu, neaizmirstiet savienot moduļus ar strāvas pievadu. Ieteicams sanumurēt apkures lokus loģiskā secībā no kreisās uz labo pusi (1. - 2. ligzda).

4.3 Montāža

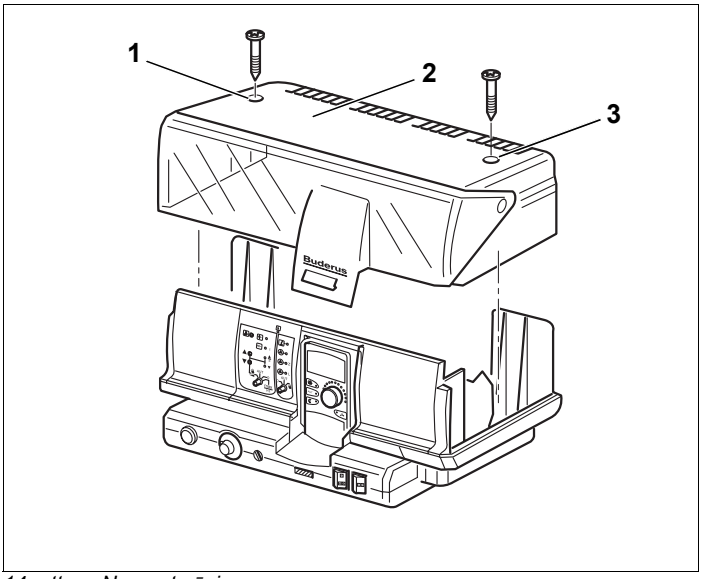

14. att. Noņemt vāciņu



BRĪDINĀJUMS!

APDRAUD DZĪVĪBU

ar elektrisko strāvu, ja iekārta ir atvērta.

- Pirms atverat iekārtu:
  Atslēdziet apkures iekārtu no strāvas vai arī izslēdziet ēkas drošinātājus.

- Atskrūvējiet abas skrūves ierīces augšpusē (14. att., **1. un 3. poz.**).
- Noņemiet attiecīgo vāku (14. att., **2. poz.**).

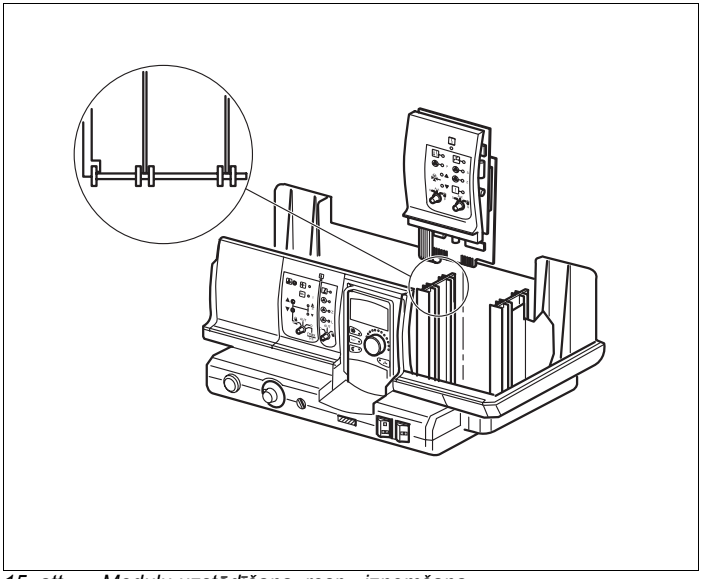

15. att. Moduļu uzstādīšana, resp., izņemšana

Iebūvējot jaunu moduli

- Noņemiet regulēšanas ierīces plati.
- Sūkņu un sensoru pievadi jāuzstāda pirms moduļu uzstādīšanas un jānostiprina ar spailēm (precīzāku informāciju Jūs varat iegūt regulēšanas ierīces Logamatic 4211 tehniskajā instrukcijā).



BRĪDINĀJUMS!

APDRAUD DZĪVĪBU

pieskaršanās metāla daļām.

- Izolējot vai saīsinot vadus, pārliecinieties, ka to fragmenti nav iekrituši elektriskajās vai elektroniskajās ierīcēs.
- Jauno moduli no augšas iebīdiet brīvās ligzdas sliedēs (15. att.), līdz atskan klikšķis.

Noņemot, resp., apmainot moduļus

- Atvienojiet attiecīgā moduļa vadus un nofiksējiet to pārvietošanas pozīcijā (precīzāku informāciju Jūs varat iegūt regulēšanas ierīces Logamatic 4211 tehniskajā instrukcijā).
- Izvelciet moduli no regulēšanas ierīces.
- Jauno moduli no augšas iebīdiet brīvās ligzdas sliedēs (15. att.), līdz atskan klikšķis.

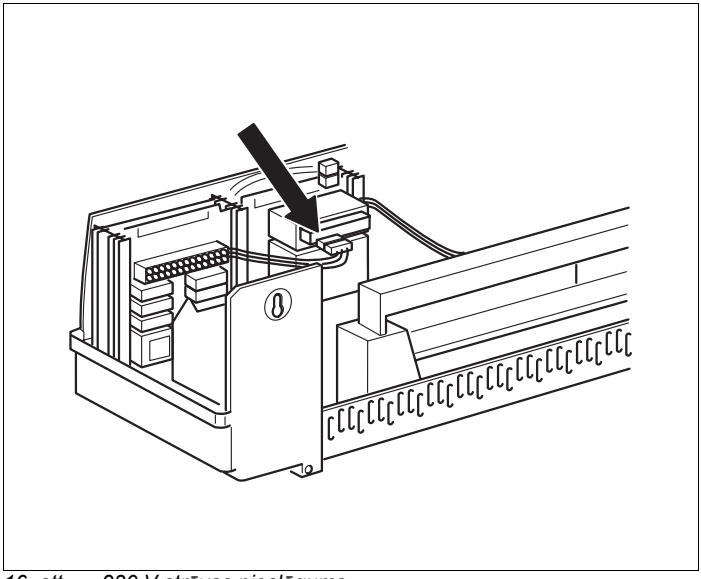

16. att. 230 V strāvas pieslēgums

- Sūkņu un sensoru pievadi paredzētajās vietās jāpievada moduļiem.
- 230 V kabelis jāievieto tam paredzētajā ligzdā (moduļu pieslēgumam 2. ligzdā, skat. bultiņu (16. att.)).

NORĀDĪJUMI LIETOTĀJAM

Ligzdu spailes jānostiprina ar drošinātāju pret izslīdēšanu.

Pavelkot spailes, pavelciet drošinātāja plāksnīti uz augšu.

- Uzlieciet atpakaļ vāku un pieskrūvējiet ar skrūvēm.
- Pārbaudiet, vai moduļi darbojas.

Precīzāku informāciju Jūs varat iegūt regulēšanas ierīces Logamatic 4211 apkalpošanas, resp., servisa instrukcijā.



NORĀDĪJUMI LIETOTĀJAM

Ja modulim vai kādam no tā komponentiem netiks pievadīts 230 V strāvas spriegums (piemēram, nepareizi veicot ligzdas pieslēgumu), attiecīgie komponenti (piemēram, sūkņi) neieslēgsies.

Šī kļūme **netiks** parādīta attiecīgajā modulī, jo gaismas diodes, kā arī regulēšanas funkcijas darbojas neatkarīgi no šī sprieguma pieslēguma.

5 Moduļu uzstādīšana regulēšanas ierīcē Logamatic 43xx

Šajā nodaļā aprakstīta funkciju moduļu FM 4xx uzstādīšana regulēšanas ierīcē Logamatic 43xx.

NORĀDĪJUMI LIETOTĀJAM

Pārbaudiet, vai piegādes komplektā ietilpst visas detaļas.

Ja tā nav, lūdzu, sazinieties ar BUDERUS.

5.1 Iespējamie moduļu veidi regulēšanas ierīcei Logamatic 43xx

	Apzīmējums	43xx		
		4311	4312	4313
Moduļi	CM 431	O	O	O
	NM 482	O	O	O
	ZM 432	O	O	–
	ZM 433	–	–	O
	FM 441	X	X	X
	FM 442	X	X	X
	FM 443	X	X	X
	FM 445	X	X	X
	FM 446	X	X	X
	FM 447	X	–	–
	FM 448	X	X	X
	ZM 426	X	X	–

5. tab. Regulēšanas ierīču pamataprīkojums un paplašināšanas iespējas

O = pamata komplekts

X = papildu aprīkojums

– = kombinācija/uzstādīšana nav iespējama

NORĀDĪJUMI LIETOTĀJAM

Moduļus FM 441 un FM 445 nekādā gadījumā nedrīkst uzstādīt vienā regulēšanas ierīcē.

Ja modulis FM 441 jau integrēts regulēšanas ierīcē, tas pirms FM 445 uzstādīšanas jāizņem.

JA JŪS UZSTĀDĪSIET ABUS MODUĻUS FM 441 UN FM 445, MEC 2 DISPLEJĀ PARĀDĪSIES PAZIŅOJUMS PAR KĻŪMI.

NORĀDĪJUMI LIETOTĀJAM

Jūs varat izvēlēties moduļu uzstādīšanas pamatpozīcijas. Šis nosacījums neattiecas uz moduļiem FM 445 un FM 446.

Uzstādiet moduli FM 446 tikai regulēšanas ierīces labajā ārmalā (17. att., **4. poz.**).

Moduli FM 445 atkarībā no uzstādīto moduļu skaita Jūs varat uzstādīt vai nu 3. vai 4. ligzdā (17. att., **3. un 4. poz.**).

NORĀDĪJUMI LIETOTĀJAM

Moduļus FM 447 un FM 448 nekādā gadījumā nedrīkst uzstādīt vienā regulēšanas ierīcē.

Ja Jūs uzstādīsiet abus moduļus (FM 447 un FM 448), MEC 2 displejā parādīsies paziņojums par kļūmi.

5.2 Moduļu secība regulēšanas ierīcē

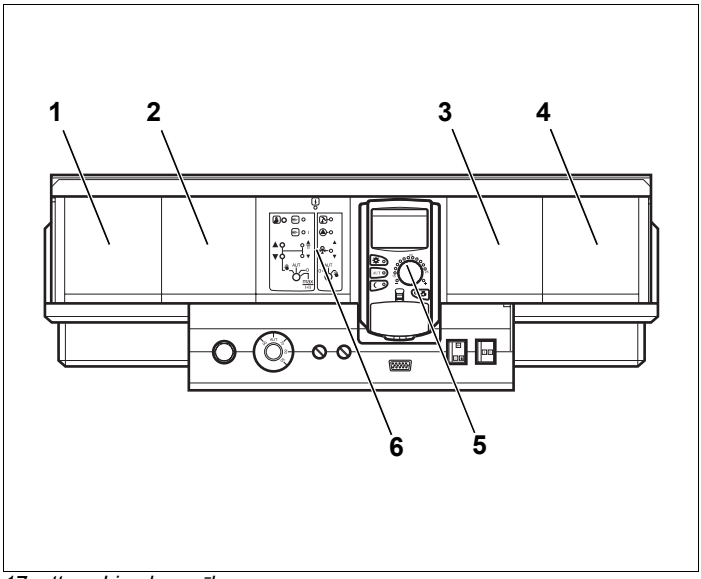

17. att. Ligzdu secība

1. poz.: *1. ligzda papildu modulim*

2. poz.: *2. ligzda papildu modulim*

3. poz.: *3. ligzda papildu modulim*

4. poz.: *4. ligzda papildu modulim*

5. poz.: *B ligzda aiz apkalpošanas ierīces MEC 2*

6. poz.: *A ligzda galvenajam modulim ZM 432 (standarta komplekts)*

NORĀDĪJUMI LIETOTĀJAM

Ligzda A (17. att., **6. poz.**) paredzēta galvenajam modulim ZM 432 vai ZM 433, ligzda B (17. att., **5. poz.**) paredzēta kontroles modulim CM 431 un apkalpošanas ierīcei MEC 2.

Papildu moduļus jūs būtībā varat ievietot jebkurā no brīvajām ligzdām (1-4). Lūdzu, neaizmirstiet savienot moduļus ar strāvas pievadu. Ieteicams sanumurēt apkures lokus loģiskā secībā no kreisās uz labo pusi (1.- 4. ligzda).

Piemērs

Apkures loka secība diviem apkures loku moduļiem (FM 442) un vienam apkures loka un karstā ūdens modulim (FM 441).

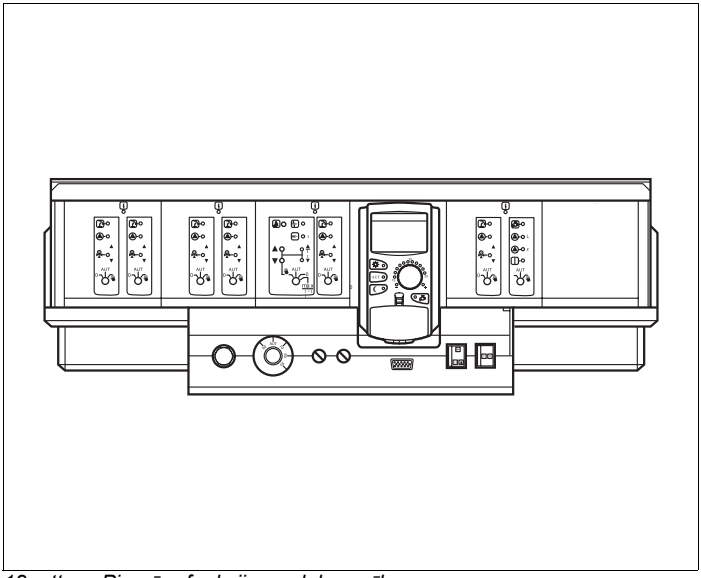

18. att. Piemērs funkciju moduļu secība

Ligzda 1 FM 442	Ligzda 2 FM 442	Ligzda 3 FM 441
1. apkures loks	3. apkures loks	5. apkures loks
2. apkures loks	4. apkures loks	Siltā ūdens loks

5.3 Montāža

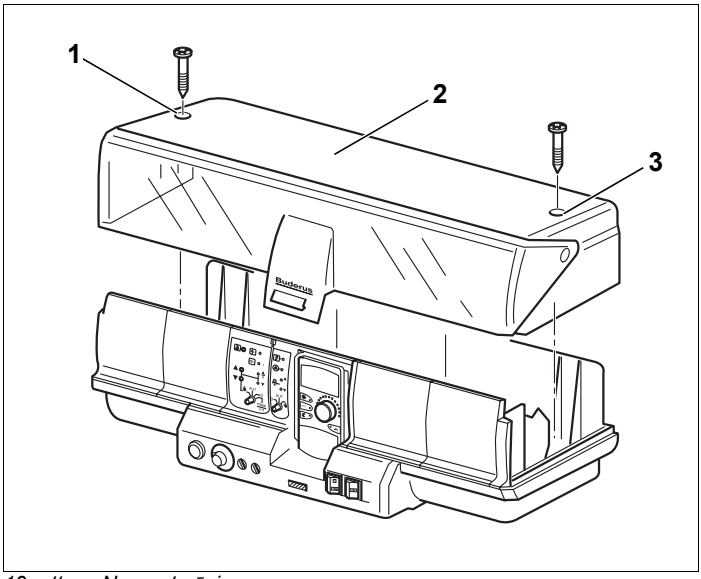

19. att. Noņemt vāciņu



BRĪDINĀJUMS!

APDRAUD DZĪVĪBU

ar elektrisko strāvu, ja iekārta ir atvērta.

- Pirms atverat iekārtu:
  Atslēdziet apkures iekārtu no strāvas vai arī izslēdziet ēkas drošinātājus.

- Atskrūvējiet abas skrūves ierīces augšpusē (19. att., **1. un 3. poz.**).
- Noņemiet vāciņu (19. att., **2. poz.**).

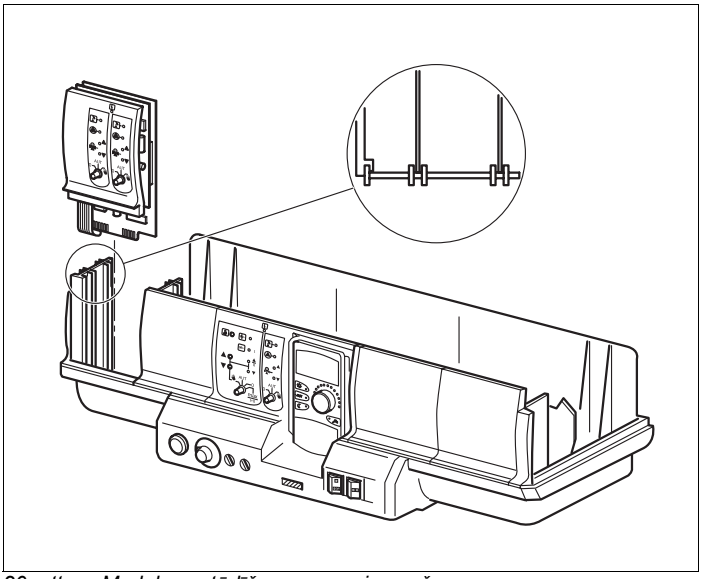

20. att. Moduļu uzstādīšana, resp., izņemšana

Iebūvējot jaunu moduli

- Noņemiet plati no 1. ligzdas (20. att.) regulēšanas ierīcē.
- Sūkņu un sensoru pievadi jāuzstāda pirms moduļu uzstādīšanas un jānostiprina ar spailēm (precīzāku informāciju Jūs varat iegūt regulēšanas ierīces Logamatic 4311/4312 tehniskajā instrukcijā).



BRĪDINĀJUMS!

APDRAUD DZĪVĪBU

pieskaršanās metāla daļām.

- Izolējot vai saīsinot vadus, pārliecinieties, ka to fragmenti nav iekrituši elektriskajās vai elektroniskajās ierīcēs.
- Jauno moduli no augšas iebīdiet brīvās ligzdas sliedēs (20. att.), līdz atskan klikšķis.

Noņemot, resp., apmainot moduļus

- Atvienojiet attiecīgā moduļa vadus un nofiksējiet to pārvietošanas pozīcijā (precīzāku informāciju jūs varat iegūt regulēšanas ierīces Logamatic 4311/4312 tehniskajā instrukcijā).
- Izvelciet moduli no regulēšanas ierīces.
- Jauno moduli no augšas iebīdiet brīvās ligzdas sliedēs (20. att.), līdz atskan klikšķis.

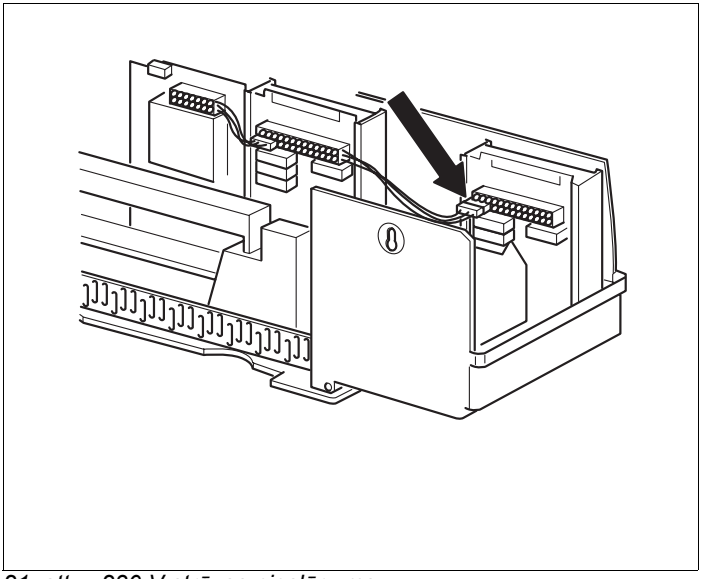

21. att. 230 V strāvas pieslēgums

- Sūkņu un sensoru pievadi paredzētajās vietās jāpievada moduļiem.
- 230 V moduļu pieslēguma kabelis jāievieto tam paredzētajā ligzdā (moduļu pieslēgumam 2. ligzdā, skat. bultiņu 21. attēlā).

NORĀDĪJUMI LIETOTĀJAM

Ligzdu spailes jānostiprina ar drošinātāju pret izslīdēšanu.

Pavelkot spailes, pavelciet drošinātāja plāksnīti uz augšu.

- Uzlieciet atpakaļ vāku un pieskrūvējiet ar skrūvēm.
- Pārbaudiet, vai moduļi darbojas.

Precīzāku informāciju Jūs varat iegūt regulēšanas ierīces Logamatic 43xx apkalpošanas, resp., servisa instrukcijā.



NORĀDĪJUMI LIETOTĀJAM

Ja modulim vai kādam no tā komponentiem netiks pievadīts 230 V strāvas spriegums (piemēram, nepareizi veicot ligzdas pieslēgumu), tad attiecīgie komponenti (piemēram, sūkņi) neieslēgsies.

Šī kļūme **netiks** parādīta attiecīgajā modulī, jo gaismas diodes, kā arī regulēšanas funkcijas darbojas neatkarīgi no šī sprieguma pieslēguma.

Piezīmes

Piezīmes

Specializēts apkures iekārtu ražotājs:

Buderus

BBT Thermotechnik GmbH, D-35573 Wetzlar
www.heiztechnik.buderus.de
info@heiztechnik.buderus.de