Montāžas un apkopes instrukcija

Speciālais dīzeļdegvielas/gāzes apkures katls Logano S735



Buderus

1 Vispārīgā daļa 4

2 Drošības pasākumi 6

2.1 Lietošana atbilstoši noteikumiem 6
2.2 Norādījumu struktūra 6
2.3 Ievērojiet šos noteikumus 7
2.4 Utilizācija 7

3 Iekārtas apraksts 8

4 Tehniskie dati 9

4.1 Logano SE735 tehniskie dati 9
4.2 Logano SK735 tehniskie dati 11
4.3 Atbilstības apliecinājums 13

5 Piegādes komplekts 14

6 Apkures katla transportēšana 15

6.1 Katla korpusa pārvadāšana ar kravas automašīnu 15
6.2 Katla korpusa pārvadāšana autoiekrāvējā ar dakšveida satvērēju/pacēlāju 16
6.3 Katla korpusa pacelšana ar ceļamkrānu 17

7 Apkures katla uzstādīšana 18

7.1 Ieteicamie attālumi līdz sienām 18
7.2 Katla izlīmeņošana 20

8 Apkures katla uzmontēšana 21

8.1 Karstumizturīgo durvju pārbūve 21
8.2 Traversu montāža 23
8.3 Ūdens līmeņa drošinātāja uzmontēšana 26
8.4 Apkures katla pieslēgšana cauruļu tīklam 27
8.5 Uzpildiet apkures katlu un pārbaudiet pieslēgumu blīvējumus 29
8.6 Katla korpusa siltumaizsardzības uzmontēšana 29
8.7 Noņemiet durvju apšuvumu 32
8.8 Degļu kabeļa ievietošana 33
8.9 Sānsienu montēšana 34
8.10 Uzmontējiet priekšējo katla vāku 35

9 Apkures iekārtas gāzes daļas pieslēgšana 36

9.1 Atgāzu caurules blīvējuma manšetes uzlikšana (piederums) 36
9.2 Atgāzu temperatūras mērītāja montāža (piederums) 36

10 Regulēšanas iekārtas (piederums) montāža 37

10.1 Regulēšanas iekārtas montāža 37
10.2 Temperatūras mērītāja bloka un degļa kabeļa pieslēgšana 38

11 Katla apvalka montēšana 42

11.1 Uzmontējiet priekšējo pārsegumu 42

11.2 Uzmontējiet katla sānu vākus. 43
11.3 Uzmontējiet ievietojamās detaļas 43
11.4 Aizmugures sienas montēšana 44
11.5 Nostipriniet tipveida plāksnīti 45
12 Degļa (piederums) montāža 46
12.1 Degļa plates montāža 46
12.2 Karstumizturīgo durvju atvēršana 47
12.3 Degļa montāža uz degļa plates. 47
13 Apkures iekārtas ekspluatācijasuzsākšana 48
13.1 Pirmā ekspluatācija 48
13.2 Uzpilda apkures iekārtu 48
13.3 Izskalojiet apkures iekārtu 49
13.4 Apkures iekārtas sagatavošana lietošanai 50
13.5 Regulēšanas ierīces un degļa darba uzsākšana 50
13.6 Paaugstiniet atgāzu temperatūru 51
13.7 Darbības sākšanas protokols 52
14 Apkures iekārtas lietošanas pārtraukšana 53
14.1 Apkures sistēmas lietošanas pārtraukšana 53
14.2 Avārijas gadījumā pārtrauciet apkures iekārtas ekspluatāciju 53
15 Pārbaudiet apkures iekārtu un veiciet tās apkopi 54
15.1 Vispārīgi norādījumi. 54
15.2 Apkures katla sagatavošana pārbaudei un apkopei 54
15.3 Apkures katla tīrīšana 55
15.4 Apkures iekārtas ūdens spiediena pārbaude 61
15.5 Pārbaudes un apkopes protokoli 62
16 Degļu bojājumu novēršana 64
17 Speciālo terminu rādītājs 65

1 Vispārīgā daļa

Īpaši šai instrukcijai

Šī montāžas un apkopes instrukcija ietver svarīgu informāciju par apkures katla drošu un kvalificētu montāžu, nodošanu lietošanā un apkopi. Speciālais šķidrā kurināmā/gāzes apkures katls Logano SE735 un Logano SK735.

Montāžas un apkopes instrukcija paredzēta speciālistam, kuram ir profesionālā izglītība, pieredze un zināšanas par apkures iekārtām un dīzeļdegvielas un gāzes sistēmām.

Specializētie dīzeļdegvielas/gāzes apkures katli Logano SE735 un Logano SK735 šajā izdevumā apzīmēti kā Logano S735.

Šajā aprakstā minēti arī piederumi, kas izmantojami Logano S735 darbības paplašināšanai. Piederumu montāžas gaitā ievērojiet pievienotos montāžas norādījumus.

NORĀDĪJUMI LIETOTĀJAM

Apkures iekārtas montāžas un ekspluatācijas laikā ievērojiet vietējos normatīvus un direktīvas!

Ievērojiet norādes, kuras lasāmas uz apkures katla jaudas norādes plāksnītes. Tās ir saistošas un obligāti izpildāmas.

ANWENDERHINWEIS

Auf Anfrage ist auch eine deutschsprachige Ausgabe dieser technischen Begleitdokumentation erhältlich.

Für Belgien (BE) gilt:
Bitte wenden Sie sich diesbezüglich an:

Buderus Verwarming - Chaffage
Ambachtenlaan 42A
B-3001 Heverlee
Tel.: 016/403020
Fax: 016/400406

Lietošanas noteikumi un laika konstantes		Vācija	Austrija	Šveice
Maksimālā sākotnējā temperatūra	°C	110[1] (120[2])	100[1] (120[2])	110
Maksimālais darba virsspiediens	bar	6		
Temperatūras regulētājs	s	40		
Aizsargs/ierobežotājs	s	40		

1. tab. Lietošanas noteikumi un laika konstantes

[1] *Maksimālā turpgaitas temperatūra, ja apkures katlu izmanto kā ūdens sildītāju.*

[2] *Apkures katlu jūs varat izmantot arī kā karstā ūdens katlu ar maksimālo temperatūru 120 °C (DTI iestatījums). Šādā gadījumā vērsieties pie sava Buderus partnera.*
Uz karstā ūdens katliem ar maksimālo temperatūru vairāk kā 110 °C tiek attiecināta ES spiediena iekārtu direktīva 97/23/EG.
Transportējot karstā ūdens katlus Vācijā, uz tiem, saskaņā ar darba drošības noteikumiem, attiecas atļaujas tiesību saglabāšana, un pirms ekspluatācijas uzsākšanas, kā arī pēc noteiktiem termiņiem tos jāpārbauda apstiprinātai kontroles iestādei.

Vācijā izmantojamā degviela					
Logano S635	Šķidrais kurināmais EL saskaņā ar DIN 51 603		Sašķidrinātā gāze	Dabasgāze	Biogāze (īpaši izmantošanas noteikumi)
Piezīmes	Apkures katlu Logano S735 var ekspluatēt ar norādītajiem degvielas veidiem. Izvēlieties degli, kas atbilst izmantošanai ar apkures katlam Logano S735 piemērotu degvielu.				
Austrijā izmantojamā degviela					
Logano S635	Šķidrais kurināmais L (marka "Schwechat 2000")	Šķidrais kurināmais EL	Sašķidrinātā gāze	Dabasgāze	Biogāze (īpaši izmantošanas noteikumi)
Piezīmes	Apkures katlu Logano S735 var ekspluatēt ar norādītajiem degvielas veidiem. Izvēlieties degli, kas atbilst izmantošanai ar apkures katlam Logano S735 piemērotu degvielu. Izmantojot šķidro kurināmo (marka "Schwechat 2000"), tīrīšana un apkope jāveic divas reizes gadā.				
Šveicē izmantojamā degviela					
Logano S635	Šķidrais kurināmais EL		Sašķidrinātā gāze	Dabasgāze	Biogāze (īpaši izmantošanas noteikumi)
Piezīmes	Apkures katlu Logano S735 var ekspluatēt ar norādītajiem degvielas veidiem. Izvēlieties degli, kas atbilst izmantošanai ar apkures katlam Logano S735 piemērotu degvielu. Tabulā "Tehniskie dati" norādīta nominālā jauda. Praktiskajā izmantošanā šie rādītāji daļēji tiek pārsniegti, ievērojot LRV noteikumus un nepārkāpjot jaudas apgabalu norādītās robežas.				

2. tab. Degviela

2 Drošības pasākumi

Drošībai ievērojiet šos norādījumus.

2.1 Lietošana atbilstoši noteikumiem

Speciālie dīzeļdegvielas/gāzes apkures katli Logano SE735 un Logano SK735 paredzēti apkures ūdens sakarsēšanai, piemēram, daudzģimeņu dzīvojamām mājām vai rūpnieciskiem nolūkiem. Visus pēc EN 267 vai EN 676 noteikumiem izveidotos dīzeļdegvielas vai gāzes degļus var izmantot, ja to darbības apgabals ir saskaņojams ar apkures katla tehniskajiem datiem.

šajos apkures katlos ir izmantotas Logamatic regulēšanas iekārtas.

2.2 Norādījumu struktūra

Ir nodalītas divas bīstamības pakāpes, kuras apzīmē ar signālvārdiem:


BRĪDINĀJUMS!

APDRAUD DZĪVĪBU

Brīdina par iespējamām briesmām, kas var izraisīt smagus miesas bojājumus vai pat nāvi, ja neievēro atbilstošu piesardzību.


UZMANĪBU!

SAVAINOŠANĀS RISKS/ IEKĀRTAS BOJĀJUMI

Brīdina par iespējami bīstamu situāciju, kuras dēļ var gūt vidējus vai vieglus miesas bojājumus, materiālus zaudējumus.

Simboli, kas brīdina par briesmām vai sniedz lietošanas norādījumus:


BRĪDINĀJUMS!

APDRAUD DZĪVĪBU

elektriskā strāva.



NORĀDĪJUMI LIETOTĀJAM

Iekārtas optimālie lietošanas un iestatīšanas noteikumi tās lietotājiem, kā arī cita noderīga informācija.

2.3 Ievērojiet šos noteikumus



BRĪDINĀJUMS!

APDRAUD DZĪVĪBU

uzliesmojošu gāzu eksplozijas dēļ.

- Darbus ar gāzi saistītās vietās veiciet tikai tad, kad esat saņēmuši atļauju šo darbu veikšanai.



BRĪDINĀJUMS!

APDRAUD DZĪVĪBU

elektriskā strāva.

- Pirms jebkādu darbu veikšanas apkures iekārtā šī iekārta ir jāatslēdz no elektriskās strāvas, piemēram, izslēdzot apkures iekārtas avārijas slēdzi, kas atrodas pirms apkures telpas.
- Nepietiek tikai ar regulēšanas iekārtas izslēgšanu!



UZMANĪBU!

IEKĀRTAS BOJĀJUMI

neatbilstošas iekārtas montāžas dēļ.

- Apkures iekārtas uzstādīšanas un izmantošanas laikā ievērojiet tehniskos norādījumus, kā arī celtniecības un citus likumā paredzētos noteikumus!



UZMANĪBU!

IEKĀRTAS BOJĀJUMI

nepietiekamas vai nepareizas tīrīšanas un apkopes dēļ.

- Tīrīšanas un apkopes darbus veiciet reizi gadā. Pārbaudiet visu apkures iekārtas darbības drošību kopumā!
- Lai izvairītos no iekārtas bojājumiem, nekavējoties novērsiet nepilnības!



NORĀDĪJUMI LIETOTĀJAM

Lietojiet tikai oriģinālās Buderus rezerves daļas. Firma Buderus neuzņemas atbildību par bojājumiem, kas radušies tādu detaļu izmantošanas dēļ, kuras tā nav piegādājusi.

2.4 Utilizācija



NORĀDĪJUMI LIETOTĀJAM

- Iepakojuma materiālus utilizējiet videi draudzīgā veidā.

3 Iekārtas apraksts

Specializētais dīzeļdegvielas/gāzes apkures katls Logano SE735 un specializētais dīzeļdegvielas/gāzes apkures katls Logano SK735 ir jāaprīko ar apkures katlam piemērotu degli.

Specializētajam dīzeļdegvielas/gāzes apkures katlam Logano SE735 un specializētajam dīzeļdegvielas/gāzes apkures katlam SK735 atšķiras ūdens apmaiņas caurules un ūdens cirkulācijas sistēma.

Ārēji abi apkures katli atšķiras tikai ar mērījumu vietu atšķirīgu izvietojumu.

Par mērījumu vietu izvietojumu Logano SE735 vai Logano SK735 varat izlasīt nodaļu 10.2 "Temperatūras mērītāja bloka un degļa kabeļa pieslēgšana", 38. lpp..

Specializētajam dīzeļdegvielas/gāzes apkures katlam Logano SE735 nav nepieciešama atpakaļgaitas temperatūras paaugstināšana.

Specializētajam dīzeļdegvielas/gāzes apkures katlam Logano SK735 ir jāveic atpakaļgaitas temperatūras paaugstināšana vai arī jānotur cokoltemperatūra (katalogā skatieties K6 darba lapu).

UZMANĪBU!

IEKĀRTAS BOJĀJUMI,

lietojot nepareizos degļus.

- Ievietojiet tikai tādus degļus, kas atbilst tehniskajiem noteikumiem Specializētajam dīzeļdegvielas/gāzes apkures katlam Logano S735 (skatīt nodaļu 4 "Tehniskie dati", 9. lpp.).

Specializētā dīzeļdegvielas/gāzes apkures katla Logano S735 galvenās sastāvdaļas (1. att.) ir:

– katla korpuss (1. att., **4. poz.**) savienojumā ar degli; Katla bloks novada degļu ražoto siltumu apsildāmajam ūdenim.

– katla apvalks (1. att., **2. poz.**) un siltumaizsardzība; (1. att., **1. poz.**).
Katla apvalks un siltumaizsardzība samazina siltuma zudumus.

– regulēšanas iekārta (piederums – 1. att., **3. poz.**) Regulēšanas iekārta nepieciešama visu elektrisko sastāvdaļu uzraudzīšanai un vadīšanai specializētajā dīzeļdegvielas/gāzes apkures katlā Logano S735.

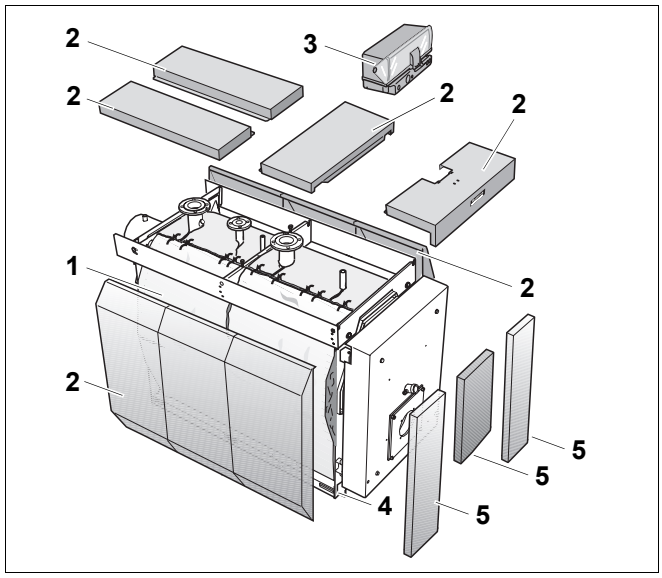

1. att. Speciālais šķidrā kurināmā/gāzes apkures katls Logano S735

1. poz.: *Siltumaizsardzība*

2. poz.: *Katla apvalks*

3. poz.: *Regulēšanas iekārta (piederums)*

4. poz.: *Katla korpuss*

5. poz.: *Durvju apšuvums*

4 Tehniskie dati

Tehniskie dati sniedz jums informāciju par Logano S735 jaudas iespējām.

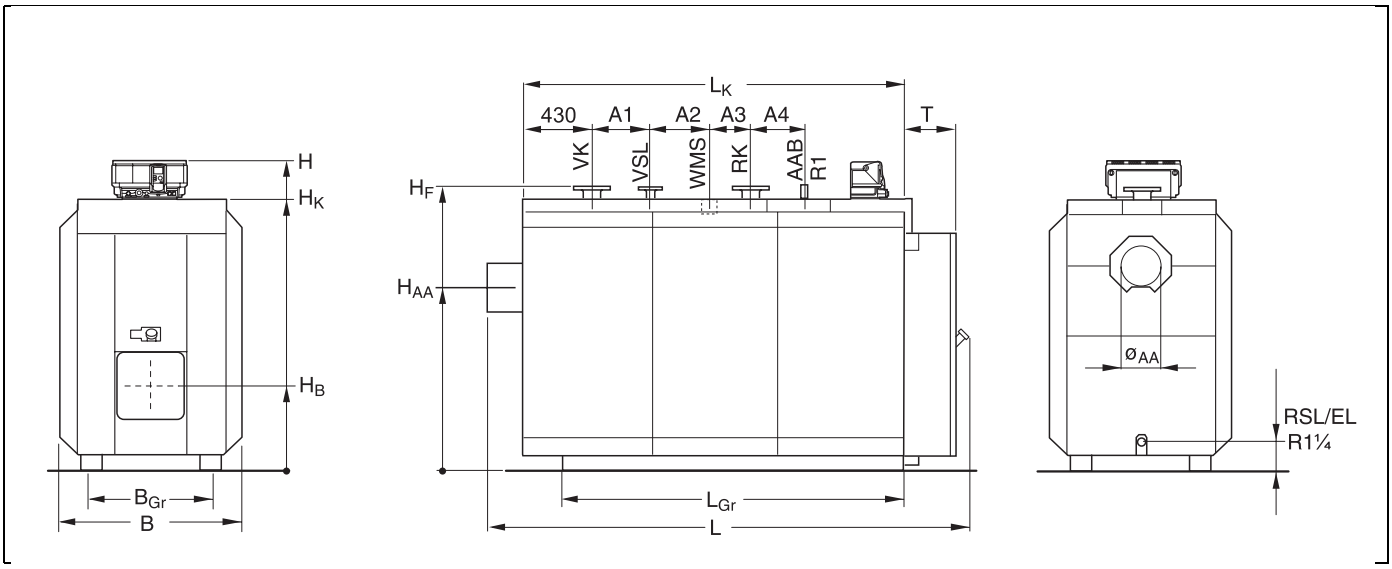

2. att. Tehniskie dati Logano SE735 un SK735

VK = Apkures katla turpgaita
RK = Apkures katla atpakaļgaita
VSL = Drošības turpgaita
RSL = Drošības atpakaļgaita
EL = Iztukšošana (R1¼).
WMS = Ūdens līmeņa drošinātāja pieslēgums
AAB = Armatūras pārsedzes pieslēgums (R1)

4.1 Logano SE735 tehniskie dati

Logano SE735 mērījumu un tehniskie dati							
Katla lielums		**590**	**730**	**920**	**1120**	**1400**	**1750**
Nominālā siltumjauda	**kW**	590	730	920	1120	1400	1750
Kurtuves siltumjauda	**kW**	642	789	992	1211	1511	1898
Katla kopējais garums (L)	**mm**	2519		2853		3085	3295
Katla bloku garums (L_K)	**mm**	2003		2321		2513	2723
Katla platums (B)	**mm**	1186		1386		1556	
Ievietošanas platums	**mm**	970		1170		1340	
Ievietošanas garums	**mm**	2127		2447		2639	2849
Pamatrāmja garums (L_{Gr})	**mm**	1764		2084		2276	2486
Pamatrāmja platums (L_{Gr})	**mm**	970		1170		1340	
Augstums (H)	**mm**	2015		2158		2426	
Augstums (H_K)	**mm**	1785		1928		2196	
Atgāzu caurules diametrs (Ø AA)	**mm**	297		357		397	
Atgāzu balsta augstums (H_{AA})	**mm**	1370		1480		1666	
Sadegšanas telpas garums	**mm**	1680	1830	2170		2380	2590[5]
Sadegšanas telpas diametrs	**mm**	685		784		882	
Karstumizturīgo durvju dziļums T	**mm**	314		329		369	
Karstumizturīgo durvju augstums (H_B)	**mm**	550		585		625	

Logano SE735 mērījumu un tehniskie dati							
Katla lielums		**590**	**730**	**920**	**1120**	**1400**	**1750**
Degļa caurules minimālais garums	**mm**	330		345		385	
VK diametrs	**DN**	125		150			
RK diametrs	**DN**	125		150			
VSL diametrs	**DN**	65			80		
Caurules atloka augstums VK/VSL/RK (H_F)	**mm**	1840		1985		2251	
Attāluma mērījums A_1	**mm**	350					
Attāluma mērījums A_2	**mm**	250		350			
Attāluma mērījums A_3	**mm**	350					
Attāluma mērījums A_4	**mm**	250		470		660	870
Svars netto [1]	**kg**	1840	1900	2650	2780	3680	4080
Katla ūdensietilpība	**l**	1187	1099	1716	1665	2552	2728
Gāzes tilpums	**l**	875	996	1532	1593	2224	2469
Atgāzu temperatūra daļējā noslodzē 60 % [2]	**°C**	135					
Atgāzu temperatūra pilnā noslodzē	**°C**	180					
Atgāzu plūsma, eļļa daļēja noslodze 60 %	**kg/s**	0,164	0,201	0,253	0,308	0,385	0,484
Atgāzu plūsma, eļļa pilna noslodze	**kg/s**	0,273	0,335	0,421	0,514	0,641	0,806
Atgāzu plūsma, gāze daļēja noslodze 60 %	**kg/s**	0,164	0,202	0,254	0,310	0,386	0,485
Atgāzu plūsma, gāze pilna noslodze	**kg/s**	0,274	0,336	0,423	0,516	0,643	0,808
CO_2 saturs – eļļa	**%**	13					
CO_2 saturs – gāze	**%**	10					
Deggāzes pretestība	**mbar**	4,3	4,9	4,9	6,5	6,4	8,2
Nepieciešamais spiediens	**Pa**	0					
Maksimālā pieļaujamā turpgaitas temperatūra [3]	**°C**	110 (120[4])					
Darba virsspiediens (apkures katlam) [4]	**bar**	6					
CE atzīme, izstrādājuma ID Nr.		CE-0085 BP0111					

3. tab. Logano SE735 tehniskie dati

[1] Svars iepakojumā par 6–8 % lielāks.

[2] Saskaņā ar DIN EN 303. minimālā atgāzu temperatūra skursteņa aprēķinos saskaņā ar DIN 4705 ir par aptuveni 12 K zemāka.

[3] Drošības robežas (temperatūras drošības ierobežotājs). Maksimāli iespējamās darba temperatūras = drošības robeža (DTI)–18 K. Piemērs: drošības robeža (DTI) = 100 °C, maksimāli iespējamā darba temperatūra = 100 – 18 = 82 °C.

[4] Skatieties ieteikumus maksimālajai temperatūrai 1. tab., 4. lpp..

[5] Sadegšanas telpas garums nepārsniedz minimālo izmēru saskaņā ar DIN 4702.

4.2 Logano SK735 tehniskie dati

Logano SK735 mērījumi un tehniskie dati												
Katla apjoms		**670**		**830**		**1020**		**1260**		**1575**		**1950**
Nominālā siltumjauda	**kW**	670		830		1020		1260		1575		1950
Kurtuves siltumjauda	**kW**	733		908		1116		1375		1721		2118
Katla kopējais garums (L)	**mm**	2498				2834				3066		3276
Katla bloku garums (L_K)	**mm**	2003				2321				2513		2723
Katla platums (B)	**mm**	1186				1386				1556		
Ievietošanas platums	**mm**	970				1170				1340		
Ievietošanas garums	**mm**	2127				2447				2639		2849
Pamatrāmja garums (L_{Gr})	**mm**	1764				2084				2276		2486
Pamatrāmja platums (L_{Gr})	**mm**	970				1170				1340		
Augstums (H)	**mm**	2015				2158				2426		
Augstums (H_K)	**mm**	1785				1928				2196		
Atgāzu caurules diametrs (Ø AA)	**mm**	297				357				397		
Atgāzu balsta augstums (H_{AA})	**mm**	1370				1480				1666		
Sadegšanas telpas garums	**mm**	1680		1830		2170[5]				2380[5]		2590[5]
Sadegšanas telpas diametrs	**mm**	685				784				882		
Karstumizturīgo durvju dziļums	**mm**	314				329				369		
Karstumizturīgo durvju augstums (H_B)	**mm**	550				585				625		
Degļa caurules minimālais garums	**mm**	330				345				385		
VK diametrs	**DN**	125				150						200
RK diametrs	**DN**	125				150						200
VSL diametrs	**DN**	65						80				
Caurules atloka augstums VK/VSL/RK (H_F)	**mm**	1840				1985				2251		
Attāluma mērījums A_1	**mm**	350										
Attāluma mērījums A_2	**mm**	250				350						
Attāluma mērījums A_3	**mm**	350										
Attāluma mērījums A_4	**mm**	250				470				660		870
Svars netto [1]	**kg**	1740		1790		2480		2580		3500		3890
Katla ūdensietilpība	**l**	1200		1115		1743		1705		2596		2786

[1] *Svars iepakojumā par 6–8 % lielāks.*

Logano SK735 mērījumi un tehniskie dati							
Katla apjoms		**670**	**830**	**1020**	**1260**	**1575**	**1950**
Gāzes tilpums	**l**	871	955	1459	1489	2106	2315
Atgāzu temperatūra daļējā noslodzē 60 % [2]	**°C**	145					
Atgāzu temperatūra pilnā noslodzē	**°C**	200					
Atgāzu plūsma, eļļa daļēja noslodze 60 %	**kg/s**	0,187	0,231	0,284	0,350	0,438	0,539
Atgāzu plūsma, eļļa pilna noslodze	**kg/s**	0,311	0,385	0,474	0,584	0,731	0,899
Atgāzu plūsma, gāze daļēja noslodze 60 %	**kg/s**	0,187	0,232	0,285	0,352	0,440	0,541
Atgāzu plūsma, gāze pilna noslodze	**kg/s**	0,312	0,387	0,475	0,586	0,733	0,902
CO_2 saturs, eļļa	**%**	13					
CO_2 saturs, gāze	**%**	10					
Deggāzes pretestība	**mbar**	5,8	6,2	6,7	7,8	8,6	9,8
Nepieciešamais spiediens	**Pa**						
Maksimālā pieļaujamā turpgaitas temperatūra [3]	**°C**	110 (120[4])					
Pieļaujamais darba virsspiediens (apkures katlam)	**bar**	6					
CE atzīme, izstrādājuma ID Nr.		CE-0085 BP0111					

4. tab. Logano SK735 tehniskie dati

[2] *Saskaņā ar DIN EN 303. Minimālā atgāzu temperatūra skursteņa aprēķinos saskaņā ar DIN 4705 ir par aptuveni 6 K zemāka.*

[3] *Drošības robežas (temperatūras drošības ierobežotājs). Maksimāli iespējamā darba temperatūra = drošības robeža (DTI)–18 K. Piemērs: Drošības robeža (DTI) = 100 °C, maksimālā iespējamā darba temperatūra = 100 – 18 = 82 °C.*

[4] *Skatieties ieteikumus par maksimālo temperatūru 1. tab., 4. lpp..*

[5] *Sadegšanas telpas garums nepārsniedz minimālo izmēru saskaņā ar DIN 4702.*

4.3 Atbilstības apliecinājums

CE Iekārta atbilst visām Eiropas normatīvo prasību direktīvām.

Atbilstība ir apliecināta. Atbilstošie dokumenti un atbilstības deklarācijas oriģināls atrodas pie ražotāja.

Buderus
HEIZTECHNIK

Konformitätserklärung

Declaration of conformity

Déclaration de conformité

Wir
We
Nous

Buderus Heiztechnik GmbH, D-35573 Wetzlar

erklären in alleiniger Verantwortung , dass die Heizkessel-Reihe
declare under our responsibility that the boiler series
déclarons sous notre seule responsabilité que le série des chaudieres

Logano SE/SK 735

konform ist mit den Anforderungen der Richtlinien
is in conformity with the requirements of the directives
est conforme aux exigences des directives

Richtlinie Directive Directive		Norm Standard Norme	Bemerkung Remark Remarque
90/396/EEC	gas appliance directive	EN 303-1 EN 303-3	Notified Body : 0085
73/23/EEC	low voltage directive	EN 60335	-
89/336/EEC	EMC directive	EN 55014 EN 60730-1 EN 50081-1	-
97/23/EC*	pressure equipment directive	TRD 702 EN 303-1	Notified Body : 0091

* nur gültig für den Betrieb als Heißwassererzeuger (mit TS>110°C)
effective only if operating as hot water boiler (with TS>110°C)
uniquement valable pour chaudière chauffage seul (avec TS>110°C)

Ergänzung für Deutschland :
Supplement for Germany :
Supplément pour l'Allemagne :

- 1.BImSchV vom 07.08.1996 : Normnutzungsgrad /Wirkungsgrad > 91 % gemäß § 7, Abs. 3 bzw. Abs. 4
- EnEV vom 16.11.2001 Niedertemperaturkessel nach § 2, Abs. 10

Wetzlar, 18.12.2003

BUDERUS HEIZTECHNIK GMBH
Geschäftsführung

Staudinger Dr. Schulte

BHG - 6156 - 0898 - hd

5 Piegādes komplekts

- Pēc piegādes pārliecinieties, ka iepakojums nav bojāts.
- Pārbaudiet, vai piegāde veikta pilnā apjomā.

NORĀDĪJUMI LIETOTĀJAM

"A un B pakas" ir komplektētas, ievērojot montāžas darbu secību.

Logano S635

Detaļa	Iepakojums
Katla korpuss	bez
Katla apvalks "A paka", ieskaitot degļa kabeli un montāžas materiālu	1 koka kaste
Katla apvalks "B paka"	1 kārba
Siltumaizsardzība	1 folijiepakojums
Regulēšanas iekārtas	1 kārba
Izolācijas gredzeni [1]	1 kārba
Caurule ūdens līmeņa drošinājumam (WMS)	1 folijiepakojums

5. tab. Logano S735 piegādes komplekts

[1] Detaļas ir ievietotas sadegšanas telpā.

6 Apkures katla transportēšana

Šajā nodaļā rakstīts, kā jūs varat apkures katlu droši pārvadāt, lai to nesabojātu.



BRĪDINĀJUMS!

APDRAUD DZĪVĪBU

apkures katla nepiemērota stiprinājuma dēļ.

- Apkures katla transportēšanai izmantojiet piemērotus transportlīdzekļus, piemēram, divus pacēlājus vai autokrāvēju ar dakšveida pacēlāju.
- Nostipriniet apkures katlu uz transportlīdzekļa, lai tas neapgāztos.

6.1 Katla korpusa pārvadāšana ar kravas automašīnu

Ja vēlaties katla korpusu pārvadāt ar kravas automašīnu, ievērojiet šādus drošības noteikumus.



BRĪDINĀJUMS!

APDRAUD DZĪVĪBU

krītošas kravas dēļ.

- Pirms transportēšanas nostipriniet katla korpusu ar nospriegotām siksnām.

6.2 Katla korpusa pārvadāšana autoiekrāvējā ar dakšveida satvērēju/pacēlāju

Katla korpusu var pārvadāt autoiekrāvējā ar dakšveida satvērēju vai diviem pacēlājiem. Pārvadājot katla korpusu, ievērojiet šādus norādījumus:

BRĪDINĀJUMS!

APDRAUD DZĪVĪBU

krītošas kravas dēļ.

- Raugieties, lai katla korpusa pacelšanas un pārvadāšanas laikā svars uz autoiekrāvēja ar dakšveida satvērēju /pacēlāja dakšām sadalītos vienmērīgi.
- Apkures katlu uz transportlīdzekļa, lai tas neapgāztos.

6.2.1 Katla korpusa pārvadāšana autokrāvējā ar dakšveida satvērēju

UZMANĪBU!

IEKĀRTAS BOJĀJUMI

bojāta katla korpusa dēļ.

Katla korpusu drīkst pārvadāt tikai tādā autoiekrāvējā ar dakšveida satvērēju, kura dakšu garums sniedzas no katla priekšējās līdz katla aizmugures sienai.

- Pirms katla korpusa pacelšanas pārliecinieties, ka katla priekšējā un katla aizmugures siena atrodas uz dakšveida satvērēja dakšām.

- Autokrāvēja ar dakšveida satvērēju dakšas iebīdiet zem katla priekšējās sienas (3. att, **1. poz.**) un aizmugures sienas (3. att, **2. poz.**).

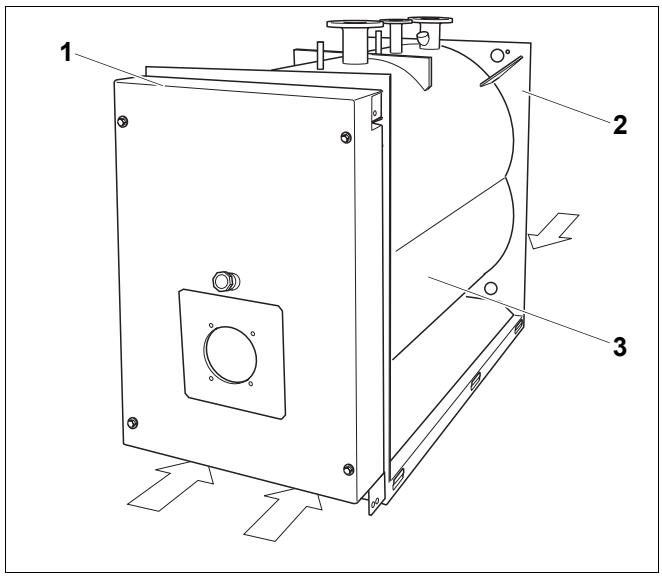

3. att. Katla korpusa pārvadāšana autoiekrāvējā ar dakšveida satvērēju /pacēlāju

1. poz.: *Katla priekšējā siena*

2. poz.: *Katla aizmugures siena*

3. poz.: *Katla korpuss*

6.2.2 Apkures katla pārvadāšana ar diviem pacēlājiem

- Katru pacēlāju atsevišķi iebīdiet zem katla priekšējās sienas un aizmugures sienas (3. att.,16. lpp.).
- Katla korpusu vienmērīgi paceliet ar abiem pacēlājiem.

6.3 Katla korpusa pacelšana ar ceļamkrānu

Jūs varat pacelt katla korpusu (4. att, **1. poz.**) ar ceļamkrānu un transportēt.



BRĪDINĀJUMS!

APDRAUD DZĪVĪBU

krītošas kravas dēļ.

- Lietojiet tikai vienāda garuma stiprinājuma troses.
- Lietojiet tikai tādas stiprinājuma troses, kas ir nevainojamā stāvoklī.
- Ievietojiet āķus tikai tiem paredzētajās stiprinājuma plākšņu atverēs.
- Katla korpusu ar ceļamkrānu jūs drīkstat pacelt tikai tad, ja jums ir atbilstoša kvalifikācija.

- Transportēšanas troses āķus (4. att, **3. poz.**) iekariniet četru stiprinājuma plākšņu atverēs (4. att, **4. poz.**) katla korpusā.
- Krāna āķi (4. att, **2. poz.**) iekariniet transportēšanas trosē.

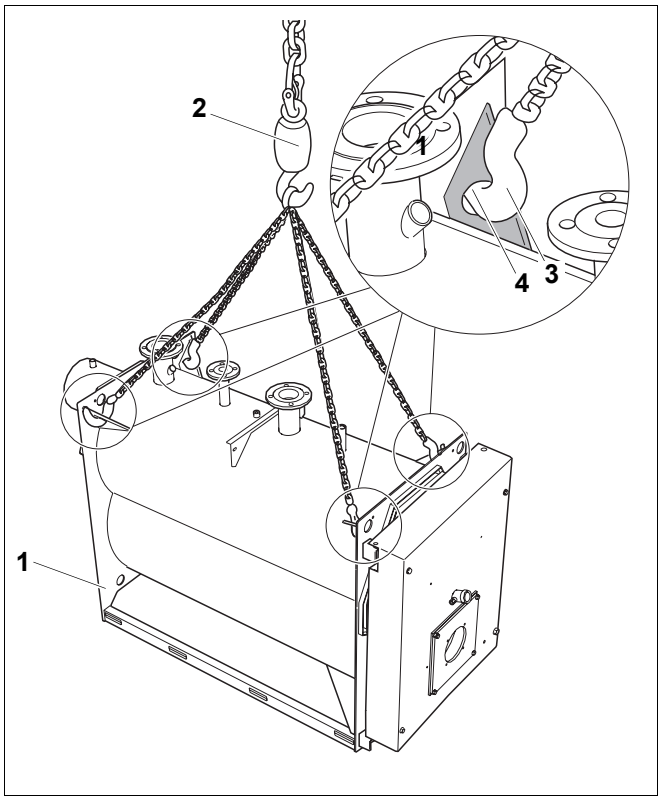

4. att. Katla korpusa pacelšana ar ceļamkrānu

1. poz.: *Katla korpuss*

2. poz.: *Ceļamkrāna āķis*

3. poz.: *Transporta troses āķis*

4. poz.: *Stiprinājuma plākšņu atveres*

7 Apkures katla uzstādīšana

Šajā nodaļā paskaidrots, kā pareizi uzstādīt apkures katlu.



UZMANĪBU!

IEKĀRTAS BOJĀJUMI

sala iedarbībā.

- Uzstādiet apkures iekārtu no sala pasargātā telpā.

7.1 Ieteicamie attālumi līdz sienām

Ierīkojot pamatus vai uzstādīšanas virsmu, noteikti ievērojiet norādītos attālumus līdz sienām (skatieties piemēru 5. att. vai 6. att. un 6. tab. 19. lpp.). Uzstādīšanas virsmai jābūt izturīgai, līdzenai un horizontālai. Katla priekšējā mala jāpielīdzina pamatnes malai.

Uzstādīšanas piemērus apkures katlam atradīsiet 5. att. un 6. att.,19. lpp..

Jūs varat karstumizturīgās durvis uzmontēt ar labās vai kreisās puses vērumu
(skatīt nodaļu 8.1 "Karstumizturīgo durvju pārbūve", 21. lpp.).

Norādes par katla garumu L un katla platumu B jūs atradīsiet nodaļu 4 "Tehniskie dati", 9. lpp..

Apkures katls	Katla lielums SE735/SK735	Attālums A_H mm	Attālums A_V mm [1]
Logano S635	590 – 830	1000 (700)	2000 (1000)
	920 – 1260	1200 (900)	2100 (1300)
	1400/1575	1500 (1000)	2300 (1600)
	1750/1950	1500 (1000)	2500 (1600)
Piezīmes			
Katla uzstādīšanas laikā ievērojiet norādītos minimālos izmērus (iekavās) (skatities piemēru 6. att. un 5. att.). Montāžas, apkopes un servisa darbu veikšanas atvieglošanai izvēlieties norādītos attālumus. **Iebūvējot atgāzu trokšņu slāpētāju, tam jāparedz papildu vieta.** Ja vēlaties regulēšanas iekārtu ar regulēšanas iekārtas turētāju (piederums) piestiprināt apkures katla sānu daļā, jums jāievēro attālumu mērījumi, kas norādīti turētāja (piederums) montāžas instrukcijā.			

6. tab. Norādītie attālumi līdz sienām

[1] Uzraugiet mērījuma L_{BR} (degļa garums) attiecību pret attāluma mērījumu A_V.

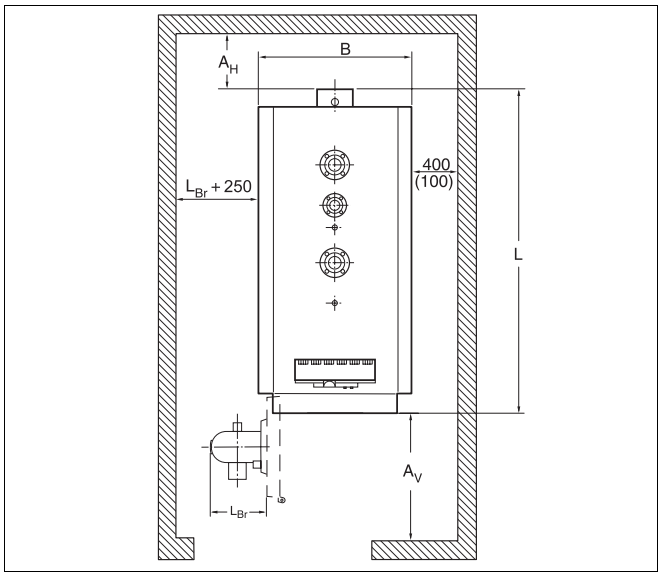

5. att. Uzstādīšanas telpa ar apkures katlu (izvietojums labajā pusē) Izmēri mm

**** Iebūvējot atgāzu trokšņu slāpētāju, tam jāparedz papildu vieta.***

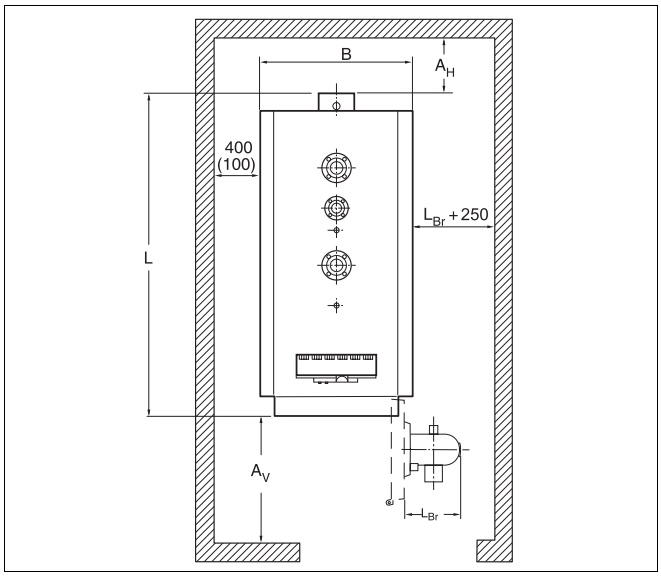

6. att. Uzstādīšanas telpa ar apkures katlu (izvietojums kreisajā pusē) Izmēri mm

**** Iebūvējot atgāzu trokšņu slāpētāju, tam jāparedz papildu vieta.***

7.2 Katla izlīmeņošana

Izlīmeņojiet apkures katlu (7. att., **2. poz.**) vertikāli un horizontāli, lai apkures katlā neuzkrātos gaiss.

NORĀDĪJUMI LIETOTĀJAM

Izmantojiet metāla sloksnes apkures katla izlīmeņošanai.

- Apkures katlu (7. att., **2. poz.**), kā parādīts 7. att., izlīmeņo ar līmeņrādi (7. att., **1. poz.**) horizontāli un vertikāli.

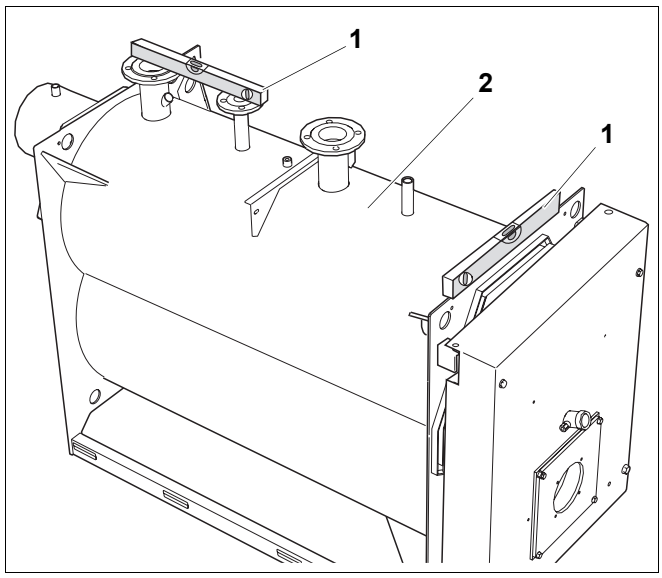

7. att. Katla izlīmeņošana

1. poz.: *Līmeņrādis*

2. poz.: *Apkures katls*

8 Apkures katla uzmontēšana

Šajā nodaļā skaidrots, kā pareizi uzmontēt apkures katlu.

8.1 Karstumizturīgo durvju pārbūve

Durvju vērumu var nomainīt no labās uz kreiso pusi.

Šim mērķim izņemiet no pakas "Tehniskie dokumenti" paliktņa disku.

- Izskrūvējiet 4 (8. att., **1. poz.**) durvju skrūves un atveriet karstumizturīgās durvis.
  Ar katla lielumiem 1400 un 1750 SE735, un katla lielumiem 1575 un 1950 SK735 karstumizturīgās durvis ir nodrošinātas ar 6 durvju skrūvēm.

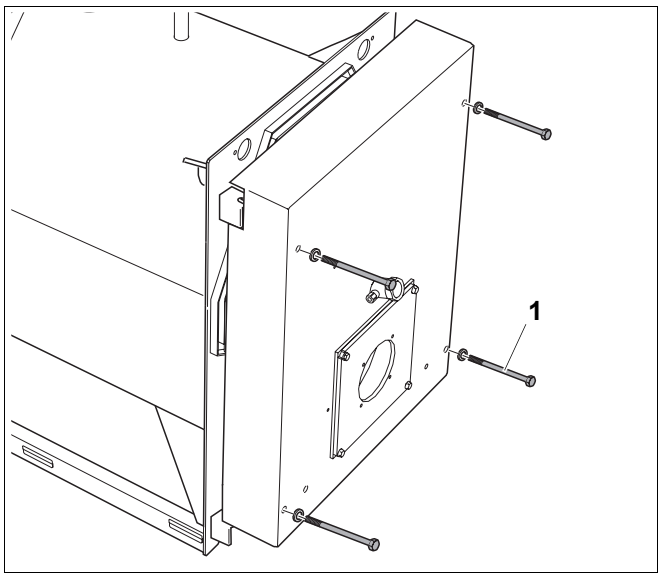

8. att. Karstumizturīgo durvju atvēršana

- Demontējiet drošības skrūvi (9. att., **1. poz.**) pie augšējā labā durvju šarnīra.

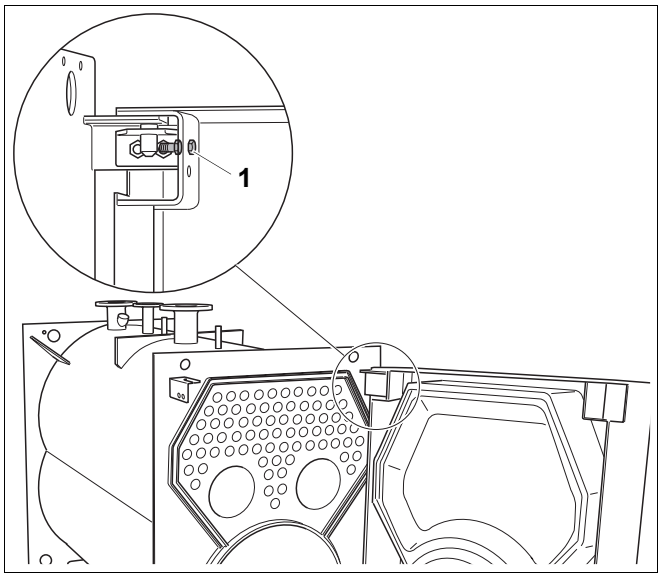

9. att. Demontējiet drošības skrūvi

- Uz paliktņa disku (10. att., **1. poz.**) uzklājiet biezu smērvielas kārtu (mazā bulta 10. att.) un uzbīdiet uz kreisās apakšējās (10. att., **2. poz.**) šarnīra bultas.
- Aizveriet karstumizturīgās durvis un aizskrūvējiet ar 4 vai 6 durvju skrūvēm.

NORĀDĪJUMI LIETOTĀJAM

Pie slēgtām karstumizturīgajām durvīm paliktņa diskam stingri jāpieguļ šarnīra bultas durvju nesošajai leņķdzelzij.

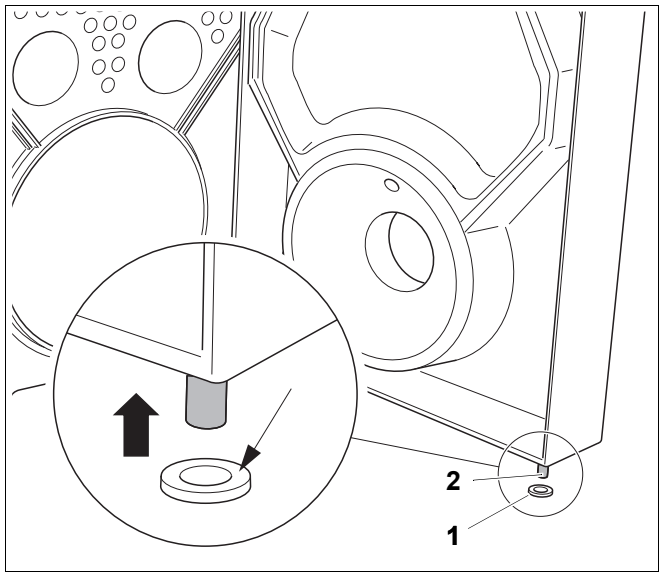

10. att. Kreisās šarnīra bultas

1. poz.: *Paliktņa disks*

2. poz.: *Kreisā apakšējā šarnīra bulta*

- 2 seškanšskrūves un to paliktņu diskus izskrūvējiet no labā augšējā šarnīra.
- Gultņa leņķi augšā (11. att., **2. poz.**) pretējā pusē ievietojiet ar urbumu uz šarnīra bultas (11. att., **3. poz.**) un ar 2 skrūvēm (11. att., **1. poz.**) un paliktņu diskiem (11. att., **4. poz.**) pieskrūvējiet pie durvju nesošās leņķdzelzs.

NORĀDĪJUMI LIETOTĀJAM

Gultņa leņķis (11. att., **2. poz.**) ir ievietojams durvju nesošās leņķdzelzs garenatverēs. Šajā gadījumā, atverot durvis, augšējais gultņa leņķis mazliet jāpārvieto uz priekšu, lai durvis viegli atvērtos.

- Abas gultņa leņķa skrūves (11. att., **1. poz.**) palaidiet mazliet vaļīgāk un durvju skrūves (8. att., **1. poz.**) atskrūvējiet par pāris apgriezieniem. Gultņa leņķis durvju svara dēļ kustēsies līdzi uz priekšu.
- Atkal pieskrūvējiet gultņa leņķi un pilnībā izskrūvējiet durvju skrūves.

Nekādā gadījumā neizskrūvējiet durvju skrūves pilnībā, kamēr nav cieši pieskrūvēti gultņa leņķi!

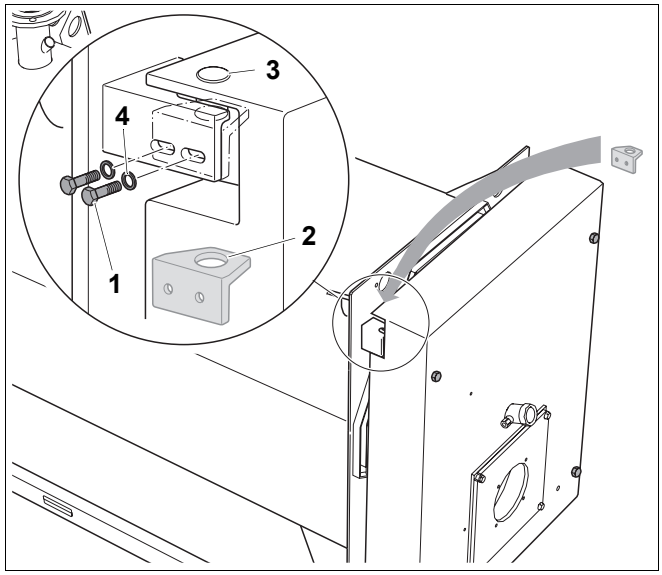

11. att. Šarnīra maiņa

1. poz.: *Šeškanšu skrūves*

2. poz.: *Gultņa leņķis*

3. poz.: *Šarnīra bultas*

4. poz.: *Paliktnes plāksnes*

- 2 seškanš skrūves (12. att., **2. poz.**) un paliktņu diskus (12. att., **4. poz.**) izskrūvējiet no apakšējā labā šarnīra.
- Gultņa leņķi apakšā (12. att., **1. poz.**) pretējā pusē ievietojiet ar urbumu uz šarnīra bultas un ar (12. att., **2. poz.**) seškanš skrūvēm (12. att., **4. poz.**) un paliktņu diskiem (12. att., **3. poz.**) pieskrūvējiet pie durvju nesošās leņķdzelzs.
- Pēc karstumizturīgo durvju atvēršanas iemontējiet drošības skrūvi pie kreisā durvju šarnīra augšējā urbuma (atbilstoši 9. att.).

UZMANĪBU!

IEVAINOJUMA DRAUDI

izceļot karstumizturīgās durvis.

Karstumizturīgās durvis nekādā gadījumā nedrīkst izcelt no šarnīra (piemēram, ar lauzni)!

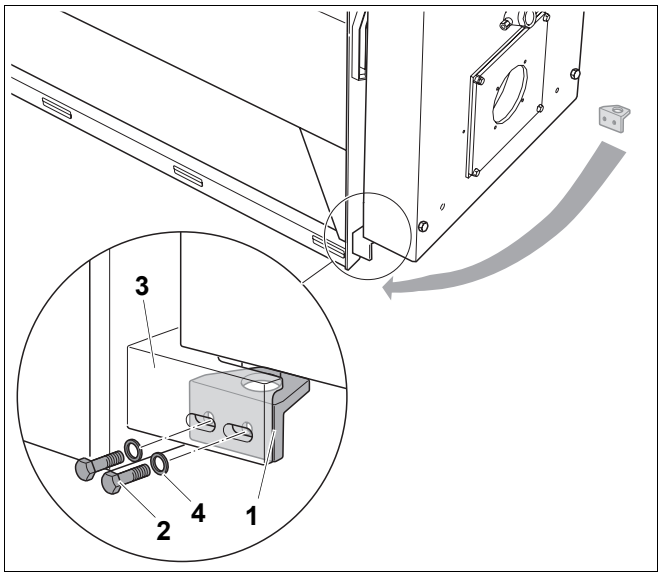

12. att. Durvjušarnīra maiņa

1. poz.: *Gultņa leņķis*

2. poz.: *Seškanšu skrūve*

3. poz.: *Durvju nesošā leņķdzelzs*

4. poz.: *Paliktņa disks*

8.2 Traversu montāža

NORĀDĪJUMI LIETOTĀJAM

"A un B pakas" ir nokomplektētas montāžas darbu secībā.

NORĀDĪJUMI LIETOTĀJAM

Raugieties, lai aizmugures traversas apmalojumi (15. att., **3. poz.**) un priekšējās traversas apmalojumi (13. att., **4. poz.**) būtu vērsti pret katla korpusu.

Aizmugures un priekšējās traversas ir identiskas. Vidējai traversai ir iekausēts uzgrieznis apmalojuma apakšējā malā.

8.2.1 Uzmontējiet priekšējās traversas

- Palaidiet vaļīgāk iepriekš uzmontētos uzgriežņus (13. att., **2. poz.**).
- Priekšējo traversu (13. att., **3. poz.**) uzlieciet uz vītņtapas (13. att., **1. poz.**) un nodrošiniet ar 2 uzgriežņiem un 2 paliktņa diskiem (13. att., **2. poz.**).

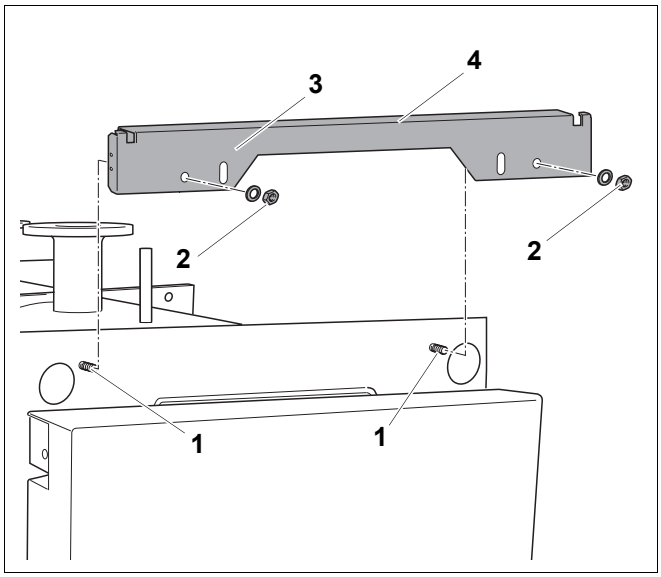

13. att. Uzmontējiet priekšējās traversas

1. poz.: *Katla priekšējās sienas tapskrūves*

2. poz.: *Paliktņu diski un uzgriežņi*

3. poz.: *Priekšējā traversa*

4. poz.: *Priekšējās traversas apmalojums*

8.2.2 Vidējo traversu montāža

- Skrūvi ar uzgriežņiem (14. att., **2. poz.**) ieskrūvējiet traversā.
- Vidējo traversu (14. att., **1. poz.**) ar 2 skrūvēm (14. att., **4. poz.**), 4 paliktņu diskiem (14. att., **3. poz.**) un 2 uzgriežņiem (14. att., **5. poz.**) uzmontējiet uz turētāja pie katla. Traversa apmalojumam jābūt uz leju. Uzgriežņi jāpievelk viegli, lai vēlāk varētu pieregulēt ar skrūvi.

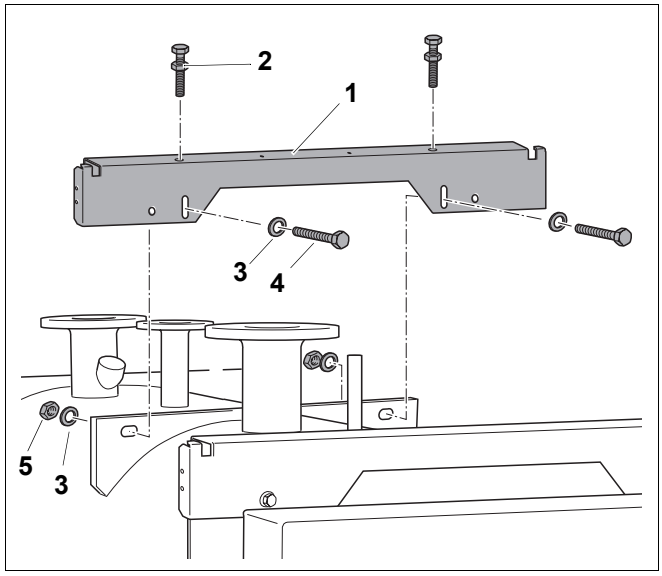

14. att. Vidējo traversu montāža

1. poz.: *Vidējie traversi*

2. poz.: *Skrūves (M8×60) ar uzgriežņiem*

3. poz.: *Paliktnes plāksnes*

4. poz.: *Skrūves (M8×10)*

5. poz.: *Uzgriežņi*

8.2.3 Uzmontējiet aizmugures traversas

- Palaidiet vaļīgāk iepriekš uzmontētos uzgriežņus (15. att., **2. poz.**).
- Aizmugurējo traversu (15. att., **4. poz.**) uzlieciet uz vītņtapas (15. att., **1. poz.**) un nodrošiniet ar 2 uzgriežņiem un 2 paliktņu diskiem (15. att., **2. poz.**).

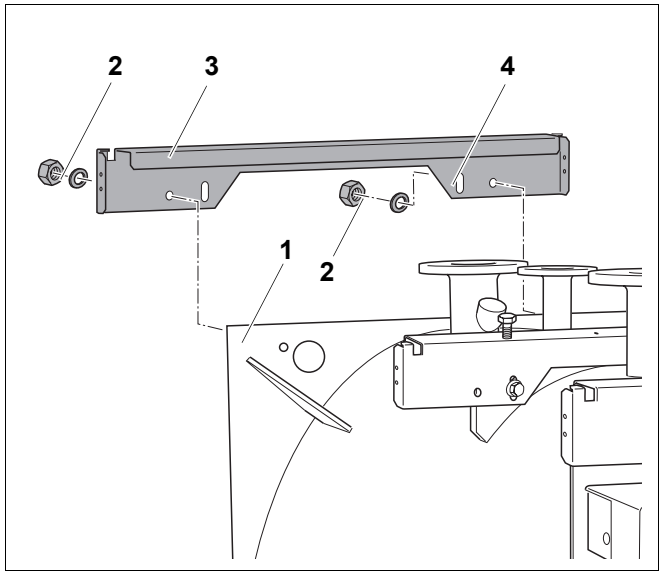

15. att. Uzmontējiet aizmugures traversas

1. poz.: *Katla aizmugures siena*

2. poz.: *Paliktņu diski un uzgriežņi*

3. poz.: *Aizmugures traversas apmalojums*

4. poz.: *Aizmugures traversa*

8.2.4 Uzmontējiet sānu traversas

Kreisās, malējās traversas un labās malējās traversas montāža šeit attēlota attiecībā pret kreiso malējo traversu (17. att., **6. poz.**). Labo, malējo traversu jums jāuzmontē tāpat.

NORĀDĪJUMI LIETOTĀJAM

Kreisā malējā traversa un labā malējā traversa ir identiskas.

Izurbtā atvere pie malējās traversas priekšējā apmalojuma (16. att., **1. poz.**) paliek neizmantota, aizmugurē tā nepieciešama aizmugures un sānu sienas saskrūvēšanai.

- 2-daļīgo sānu traversu savienojiet ar 2 skrūvēm (M8×16) un 2 uzgriežņiem.

- Sānu traversu (17. att., **6. poz.**) iekariet (17. att., **7. poz.**) gropēs.
- Sānu traversu (17. att., **6. poz.**) pārskrūvējiet cauri augšējiem urbumiem ar skrūvi (17. att., **5. poz.**) pie priekšējās traversas (17. att., **4. poz.**).
- Sānu traversu (17. att., **6. poz.**) pārskrūvējiet cauri augšējai garenatverei ar skrūvi (17. att., **1. poz.**) pie aizmugurējās traversas (17. att., **2. poz.**).
- Pretējās traversas jāuzmontē vienādi.

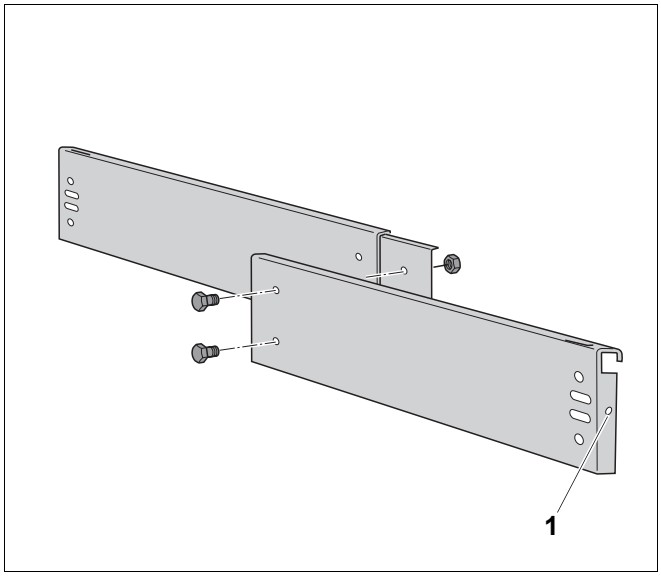

16. att. 2-daļīgās sānu traversas montāža

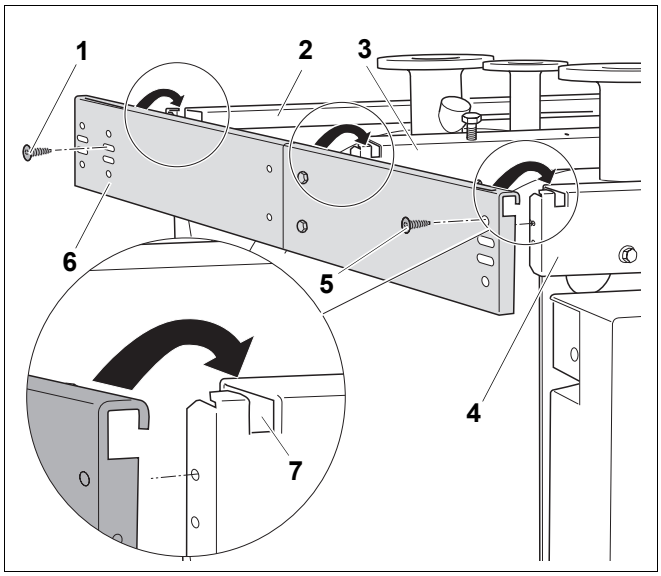

17. att. Uzmontējiet sānu traversas

1. poz.: *Skrūve*

2. poz.: *Aizmugures traversa*

3. poz.: *Vidējās traversas*

4. poz.: *Priekšējā traversa*

5. poz.: *Skrūve*

6. poz.: *Sānu traversa*

7. poz.: *Grope*

Abas sānu traversas savstarpēji izlīmeņojiet virzienā pa diagonāli, lai noteiktu malējo sienu saderības precizitāti.

- Diagonāles mērījumus kreisajai un labajai, kā arī malējai traversai savstarpēji salāgojiet virzienos no A uz C un no B uz D (18. att.). Nepieciešamības gadījumā pārbīdiet vienu traversu un pieskrūvējiet pie garenatverēm.

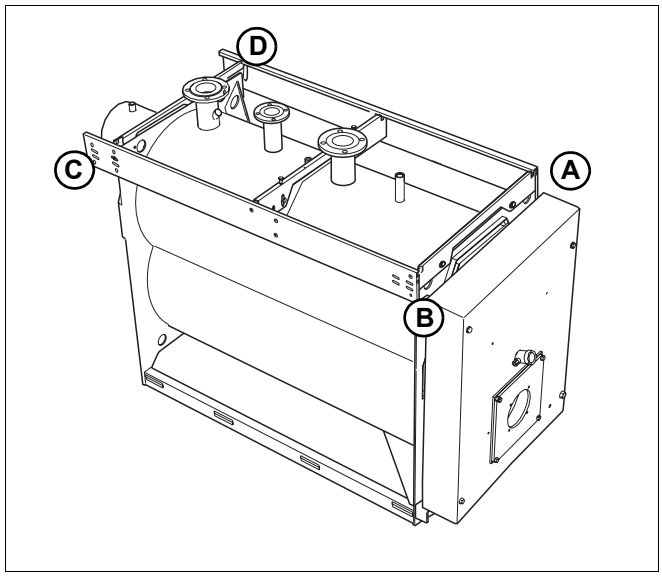

18. att. Kreiso, labo un malējo traversu savstarpēji izlīmeņojiet

8.3 Ūdens līmeņa drošinātāja uzmontēšana

Buderus speciālais dīzeļdegvielas/gāzes apkures katls piemērots dīzeļdegvielas vai gāzes plūsmas deglim saskaņā ar EN676.

NORĀDĪJUMI LIETOTĀJAM

Vācijai.

Apkures katlam > 300 kW, saskaņā ar DIN EN12828 jāiebūvē ūdens līmeņa drošinātājs (piederums).

- Montāžas un apkalpošanas laikā ievērojiet ražotāja tehniskos aprakstus.

NORĀDĪJUMI LIETOTĀJAM

Polijai.

Apkures katls ar jaudu > 100 kW, saskaņā ar PN-91/B-2414 (p2.5), jums jāaprīko ar ūdens līmeņa drošinātāju (piederums).

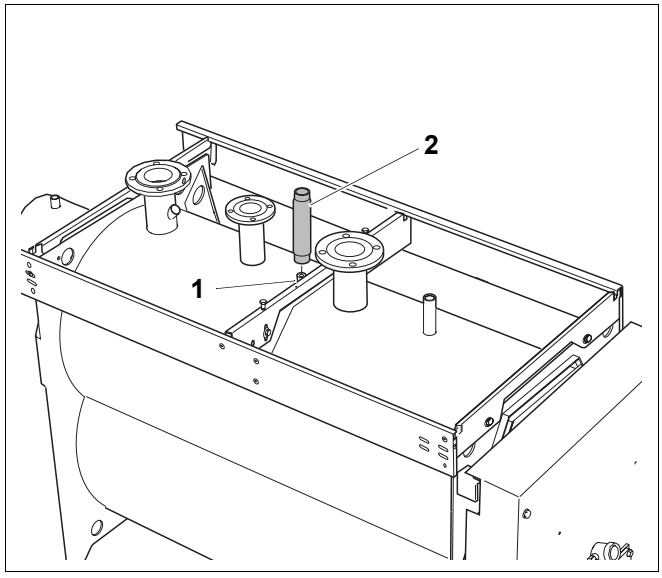

19. att. Uzmontē ūdens līmeņa drošinātāju

1. poz.: *2"-ūdens līmeņa drošinātāja pieslēgums*

2. poz.: *Ūdens līmeņa drošinātāja caurule*

- Cauruli ūdens līmeņa drošinātājam ievieto (19. att., **2. poz.**) 2" pieslēgumā (19. att., **1. poz.**) pie apkures katla.
- Ūdens līmeņa drošinātāju (piederums) iemontējiet ūdens līmeņa drošinātāja caurulē (19. att., **2. poz.**).
- Pievienoto ātro atgaisotāju ievietojiet būves vietā.

Ja jūs nevēlaties pie ūdens līmeņa drošinātāja pieslēguma (ŪLD) iebūvēt ūdens līmeņa drošinātāju, tad jāizņem plastmasas aizbāznis un pieslēgums jānoslēdz ar neredzamo aizbāzni.

8.4 Apkures katla pieslēgšana cauruļu tīklam

Lūdzam ievērot turpmākos norādījumus apkures katla pieslēgumam pie cauruļu tīkla. Šie norādījumi ir svarīgi, lai lietošana noritētu bez traucējumiem.

NORĀDĪJUMI LIETOTĀJAM

Lai izvairītos no katla piesārņojuma ūdens dēļ, mēs iesakām, jau uzstādīšanas laikā, atpakaļgaitā iebūvēt piesārņojumu uztveršanas iekārtu.

IEKĀRTAS BOJĀJUMI

UZMANĪBU!

nenoblīvētu pieslēgumu dēļ.

- Pieslēgumus pie apkures katla pieslēgvietām instalējiet bezspriegumā režīmā.

8.4.1 Apkures atpakaļgaitas pieslēgšana

- Apkures sistēmas atpakaļgaitu pieslēdz pie apkures katla atpakaļgaitas pieslēguma (20. att., **3. poz.**).

IEKĀRTAS BOJĀJUMI

UZMANĪBU!

pārāk zemas atpakaļgaitas temperatūras dēļ.

- Ievērojiet darba lapā K6 (Katalogs) norādītos lietošanas noteikumus.

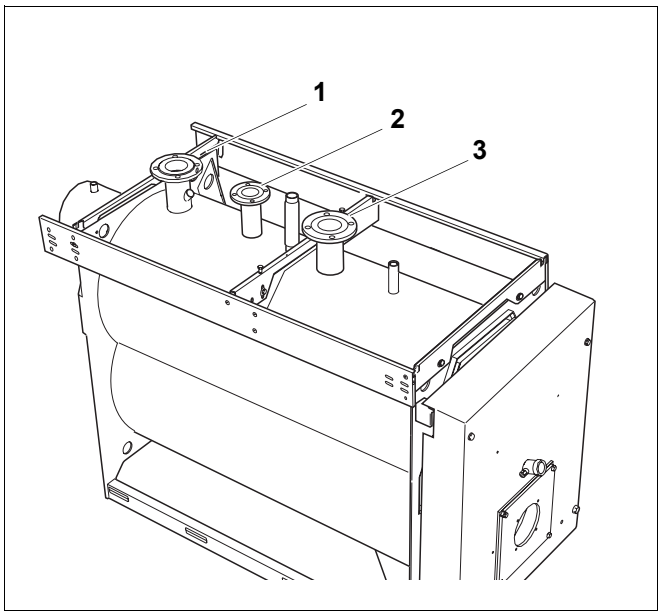

20. att. Apkures katls Logano S735

1. poz.: *Apkures katla turpgaitas pieslēgums (VK)*

2. poz.: *Turpgaitas drošības vadības (VSL – pieslēgums pie iebūvētā drošības vārsta)*

3. poz.: *Apkures katla atpakaļgaitas pieslēgums (RK)*

8.4.2 Pieslēdziet apkures turpgaitu

- Apkures sistēmas turpgaitu pieslēdz pie apkures katla turpgaitas pieslēguma (21. att., **1. poz.**).

8.4.3 Turpgaitas drošības vadības pieslēgšana

UZMANĪBU!

IEKĀRTAS BOJĀJUMI

nepareizu komponentu pieslēguma dēļ turpgaitas drošības vadībai (21. att., **2. poz.**).

- Nepieslēdziet ūdenssildītāja uzkrāšanas tilpni vai citu apkures loku pie turpgaitas drošības vadības (21. att., **2. poz.**).

- Drošības ventili nostipriniet ar 4 skrūvēm pie turpgaitas drošības vadības pieslēguma (VSL) – (21. att., **2. poz.**).

8.4.4 Armatūras pārliktņu pieslēgšana

- Armatūras pārliktņus pieslēdz paredzētajiem pieslēgumiem (21. att., **4. poz.**). Ievērojiet atsevišķos montāžas norādījumus.

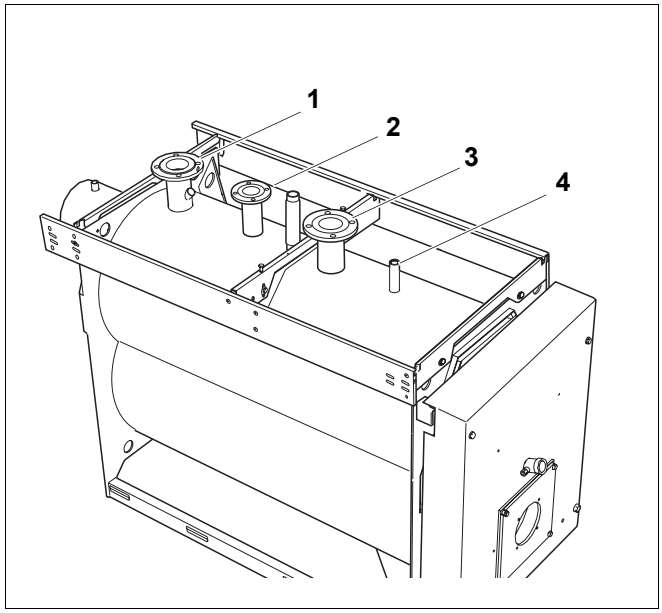

21. att. Apkures katls Logano S735

1. poz.: *Apkures katla turpgaitas pieslēgums (VK)*

2. poz.: *Turpgaitas drošības vadības (VSL – pieslēgums pie iebūvētā drošības vārsta)*

3. poz.: *Apkures katla atpakaļgaitas pieslēgums (RK)*

4. poz.: *Armatūras pieslēgums*

8.5 Uzpildiet apkures katlu un pārbaudiet pieslēgumu blīvējumus

Apkures iekārtas blīvējumus jāpārbauda pirms lietošanas, lai ekspluatācijas laikā apkures iekārtā neatklātos nenoblīvētas vietas.

UZMANĪBU!

IEKĀRTAS BOJĀJUMI

Virsspiediena ietekmē blīvējumu pārbaudes laikā. Liela spiediena dēļ var tikt bojātas spiediena, regulēšanas vai drošības iekārtas.

Blīvējuma pārbaudes laikā nedrīkst montēt nekādas apkures katla ūdens tvertnes spiediena, kontroles vai drošības iekārtas, kuras nevar atslēgt no apkures katla ūdens tilpnes.

UZMANĪBU!

IEKĀRTAS BOJĀJUMI

temperatūras svārstību dēļ.

- Apkures iekārtu uzpildiet tikai aukstu (sākotnējā maksimālā temperatūra drīkst sasniegt 40 °C).

- Apkures iekārtu uzpildiet ar uzpildīšanas ūdeni (nodaļu 13.2 "Uzpilda apkures iekārtu", 48. lpp.).
- Pārbaudiet pieslēgumu blīvējumus.

8.6 Katla korpusa siltumaizsardzības uzmontēšana

Katla korpusa siltumizolācija Logano S735 sastāv no 2 daļām pie katla korpusa apvalka (22. att.) un pie aizmugurējās sienas.

NORĀDĪJUMI LIETOTĀJAM

Katla korpusa siltumaizsardzības pareizam novietojumam ievērojiet:

- katla korpusa siltumaizsardzības pārkares nostiprina ar skavām; katla korpusa siltumaizsardzības gaišajai pusei jābūt vērstai virzienā pret apkures katlu.

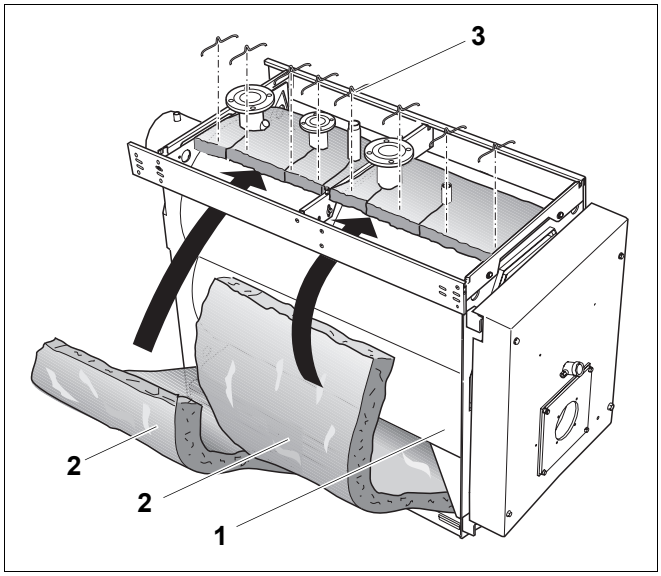

22. att. Katla korpusa siltumaizsardzības uzmontēšana

1. poz.: *Katla korpusa apvalks*

2. poz.: *Katla korpusa siltumaizsardzība*

3. poz.: *Skavas*

8.6.1 Katla korpusa siltumaizsardzības uzmontēšana pie katla korpusa apvalka

Priekšējai un aizmugurējai katla korpusa siltumaizsardzībai atšķirīgi izgriezumi katla bloka balstos.

NORĀDĪJUMI LIETOTĀJAM

- Vispirms uzmontējiet priekšējo katla korpusa siltumaizsardzības daļu. Ierieves šajā siltumaizsardzībā ir paredzētas Logano SE735 mērvietai priekšā pa labi.

- Katla korpusa siltumaizsardzību (22. att., **2. poz.**) novietojiet zem katla korpusa apvalka (22. att., **1. poz.**) un aplieciet ap katla korpusa apvalku (22. att., **1. poz.**).
- Pie stiprinājuma plāksnēm katla korpusa siltumaizsardzībā (22. att., **2. poz.**) iegrieziet spraugas.
- Katla korpusa siltumaizsardzību (22. att., **2. poz.**) nostipriniet ar skavām (22. att., **3. poz.**).

8.6.2 Stikla šķiedras slokšņu montēšana

- Pie priekšējās katla korpusa siltumaizsardzības malas abās pusēs pielieciet pievienotās sloksnes no melnas stikla šķiedras (23. att., **1. poz.**), katru nostipriniet ar 2 skavām (23. att., **2. poz.**) un ielociet uz iekšpusi. Katla lielumiem 590 – 1260 sloksnes jāsaīsina.

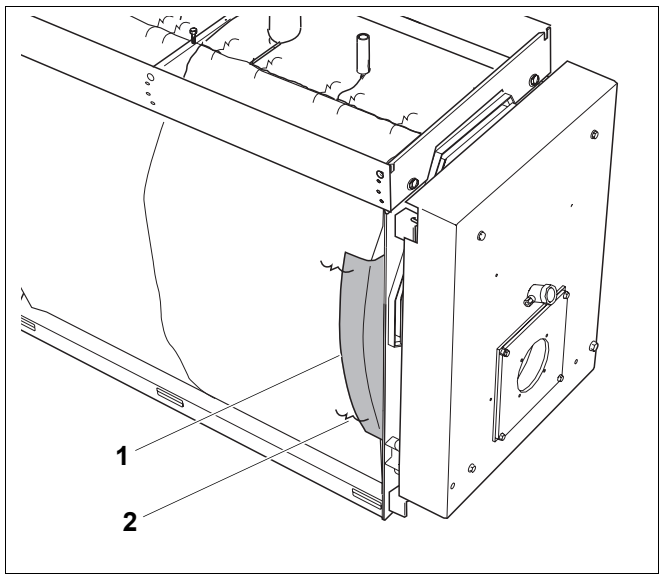

23. att. Stikla šķiedras slokšņu montēšana

8.6.3 Uzmontējiet aizmugures sienas siltumaizsardzību

- Aizmugures sienas siltumaizsardzību (24. att., **1. poz.**) iebīdiet ar izgriezumu pāri atgāzu savācējam (24. att., **2. poz.**) un nodrošiniet ar skavām (24. att., **3. poz.**).

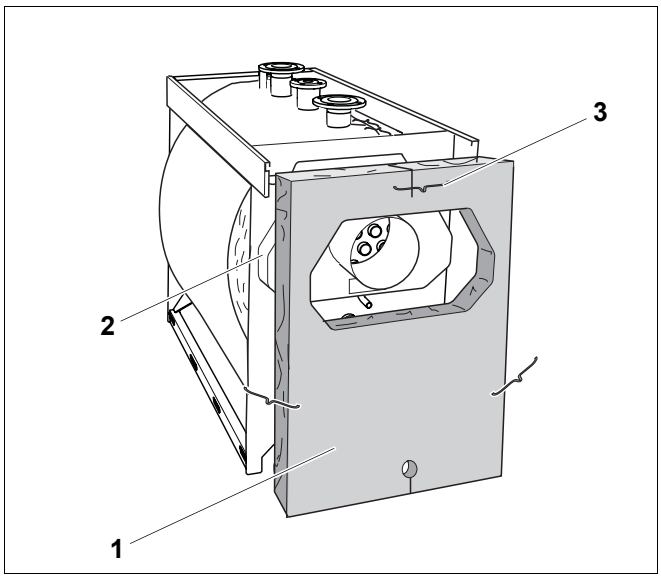

24. att. Aizmugures sienas siltumaizsardzības uzmontēšana

1. poz.: *Aizmugures sienas siltumaizsardzība*

2. poz.: *Atgāzu savācējs*

3. poz.: *Skavas*

8.6.4 Uzmontējiet atgāzu savācēja siltumaizsardzību

- Atgāzu savācēja siltumaizsardzību (25. att., **3. poz.**) ar izgriezumu bīdiet pāri atgāzu caurulei (25. att., **1. poz.**).
- Atgāzu savācēja siltumaizsardzību (25. att., **3. poz.**) ar skavām (25. att., **4. poz.**) piestipriniet pie katla korpusa siltumaizsardzības (25. att., **2. poz.**).

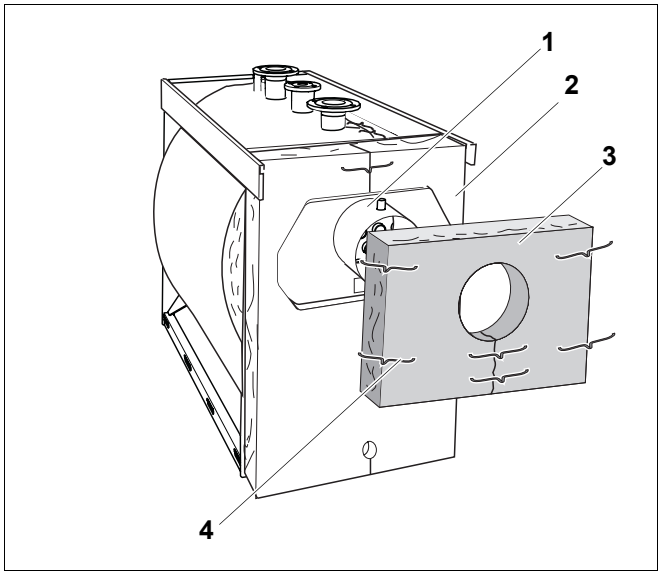

25. att. Uzmontējiet atgāzu savācēja siltumaizsardzību

1. poz.: *Atgāzu balsts*

2. poz.: *Aizmugures sienas siltumaizsardzība*

3. poz.: *Atgāzu savācēja siltumaizsardzība*

4. poz.: *Skavas*

8.7 Noņemiet durvju apšuvumu

- Traversu ar 2 griezējskrūvēm M5×10 piestipriniet pie apkures katla (26. att.).

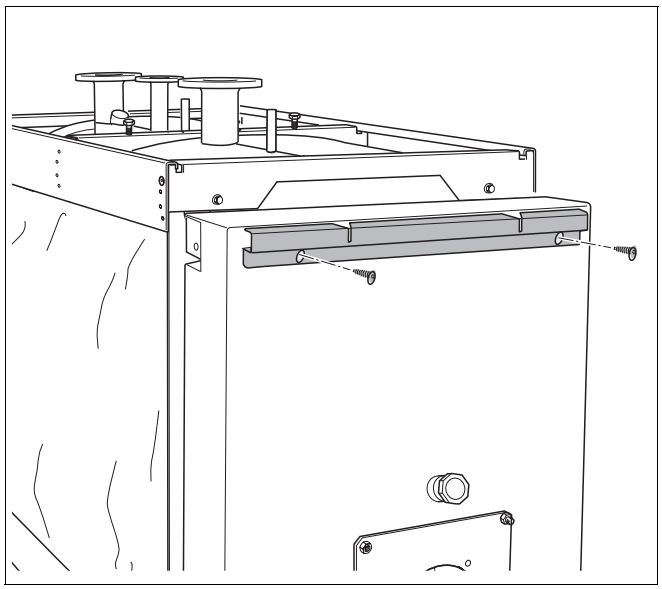

26. att. Traversu piestiprināšana

- Kreisā aile jāiekar traversas augšpusē un apakšā jāpiestiprina ar 2 griezējskrūvēm M5×10 (27. att., **1. poz.**).

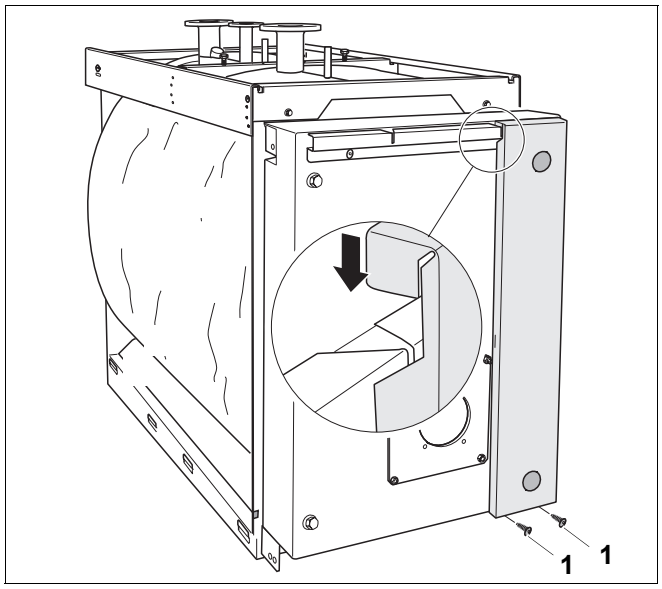

27. att. Kreisās ailes montāža

- Vidējo aili iekariet traversas augšpusē un uzliktni ievietojiet apakšā kreisās ailes gropē (28. att.).

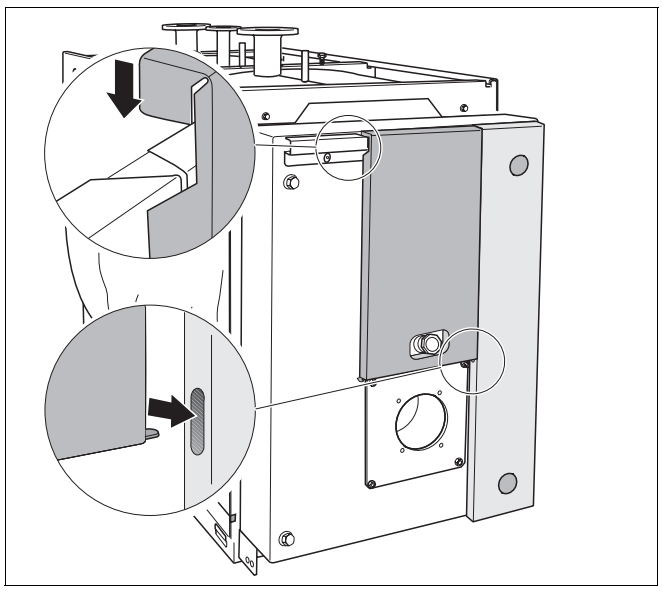

28. att. Vidējās ailes montāža

- Kreiso aili iekariet traversas augšpusē un vidējās ailes uzliktni ievietojiet kreisās ailes gropē (29. att.). Apakšā nodrošiniet ar 2 griezējskrūvēm M5×10.

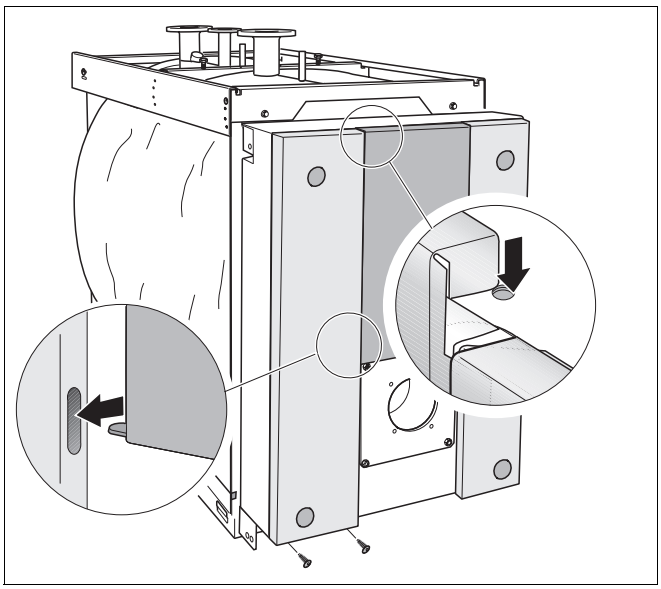

29. att. Kreisās ailes montāža

8.8 Degļu kabeļa ievietošana

Ja jūs regulējošajām iekārtām izmantojat sānu turētāju (piederums), šis montāžas solis izpaliek. Tad degļa kabeli izvelk tieši no regulējošās iekārtas turētāja.

NORĀDĪJUMI LIETOTĀJAM

Degļa kabelis būtu jāizvelk durvju vēruma pusē (rūpnīcas uzstādījums – pa kreisi).

Turpmāk skaidrota montāža labajā pusē, kas ir identiska kreisās puses montāžai.

- Degļa kabeli ar noslodzes atvieglojumu (30. att., **8. poz.**) ievietojiet zem sānu traversas (30. att., **3. poz.**) līdz katla korpusa pamatstatīvam (30. att., **1. poz.**).
- Priekšējo sānsienu (30. att., **2. poz.**) atbalstiet pret katla korpusu.

NORĀDĪJUMI LIETOTĀJAM

- Raugieties, lai priekšējās kreisās sānsienas grope (30. att., **4. poz.**) būtu vērsta uz priekšu.

- Degļa kabeli (30. att., **8. poz.**) izbīdiet cauri kabeļa izvadei (30. att., **6. poz.**) uz priekšējās sānsienas (30. att., **2. poz.**). Degļa pieslēguma spraudnis (liels) atrodas ārpusē.

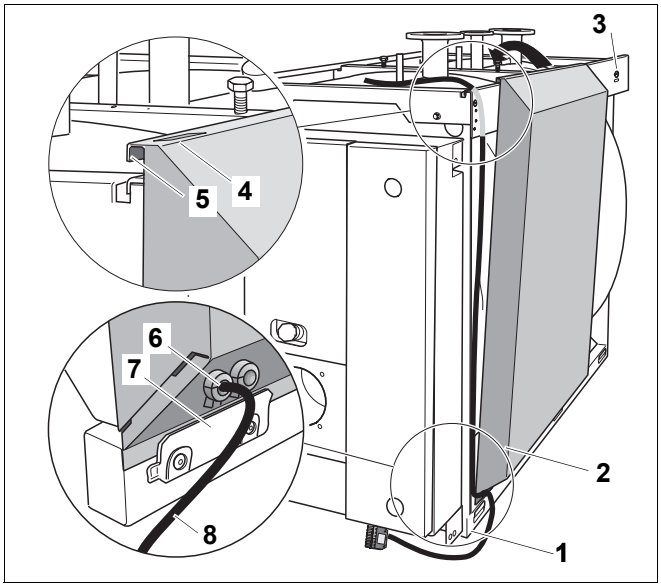

30. att. Degļa kabeļa piemontēšana priekšējai sānsienai

1. poz.: *Katla korpusa pamatstatīvs*

2. poz.: *Priekšējā sānsiena*

3. poz.: *Sānu traversa*

4. poz.: *Priekšējās sānu sienas grope*

5. poz.: *Priekšējās sānu sienas apmalojums*

6. poz.: *Kabeļa izvade*

7. poz.: *Katla rāmja uzliktnis*

8. poz.: *Degļa kabelis ar noslodzes atvieglinājumu*

8.9 Sānsienu montēšana

Šeit parādīta kreisās puses sānsienu montāža. Labās puses sānsienas uzmontējamas tāpat. Sānsienas atšķiras ar formu un lielumu.

Vidējās sānsienas (31. att., **2. poz** un **5. poz.**) ir identiskas un ar īsāku sānu apmalojumu. **Vidējās sānsienas ir pieejamas tikai katlu lielumiem 920 – 1950 kW.**

Sānsienas aizmugurei pa kreisi un priekšā pa labi (31. att., **3.** un **4. poz.**) atšķiras SE mērījumu vietas pārsegs (31. att., **7. poz.**).

- priekšējo sānsienu (30. att., **2. poz.**) uzlieciet aiz katla rāmja uzliktņiem (30. att., **7. poz.**) un ar apmalojumu (30. att., **5. poz.**) cieši uzkariniet sānu traversai (30. att., **3. poz.**).

NORĀDĪJUMI LIETOTĀJAM

Lai vienkāršotu vidējās un aizmugurējās sānsienas montāžu (32. att., **3. poz.** un **4. poz.**), iekarot starp sānsienām, atstājiet vietu rokām.

- Raugieties, lai aizmugures sānsienu gropes būtu vērstas uz katla aizmugures sienu.

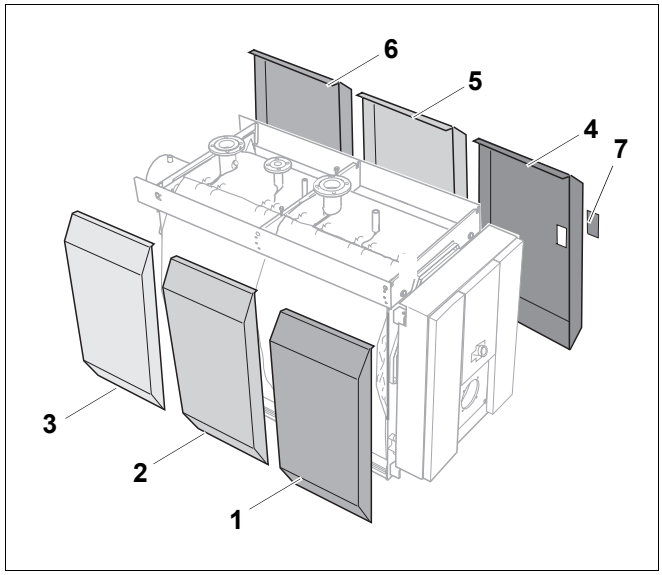

31. att. Sānsienas

1. poz.: *Priekšējā kreisā sānsiena*

2. poz.: *Vidējā kreisā sānsiena (tikai katla lielumiem 920 – 1850 kW)*

3. poz.: *Aizmugures kreisā sānsiena*

4. poz.: *Priekšējā labā sānsiena*

5. poz.: *Vidējā labā sānsiena (tikai katla lielumiem 920 – 1850 kW)*

6. poz.: *Priekšējā labā sānsiena*

7. poz.: *Pārsegs SE mērījumu vietai*

- Vidējo sānsienu (32. att., **3. poz.**) uzlieciet aiz katla rāmja uzliktņiem un ar apmalojumu uzkariniet uz sānu traversas.
- Vidējo sānsienu (32. att., **3. poz.**) aizbīdiet līdz priekšējai sānsienai (32. att., **2. poz.**).
- Aizmugurējo sānsienu (32. att., **4. poz.**) uzlieciet aiz katla rāmja uzliktņiem un ar apmalojumu uzkariniet uz sānu traversas.
- Aizmugurējo sānsienu (32. att., **3. poz.**) aizbīdiet līdz vidējai sānsienai (32. att., **2. poz.**).
- Vidējo traversu ar 2 skrūvēm (32. att., **5. poz.**) novietojiet tā, lai sānsienas atrodas paralēli.
- Pievelciet uzgriežņus skrūvēm.
- Cieši pievelciet 2 (14. att., **5. poz.**) vidējās traversas uzgriežņus.

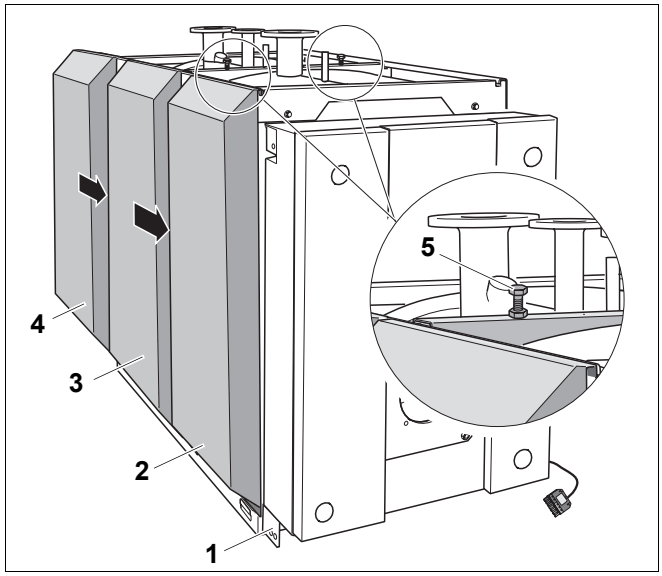

32. att. Aizmugures un vidējās kreisās sānsienas montāža

1. poz.: *Katla korpusa pamatstatīvs*

2. poz.: *Priekšējā kreisā sānsiena*

3. poz.: *Vidējā kreisā sānsiena*

4. poz.: *Aizmugures kreisā sānsiena*

5. poz.: *Skrūves ar uzgriežņiem*

8.10 Uzmontējiet priekšējo katla vāku

- Priekšējo katla vāku ar āķiem (33. att., **2. poz.**) iekariniet priekšējās sānu sienas gropēs (33. att., **1. poz.**) un pielieciet aizmugurē.
- Priekšējo katla vāku (33. att., **4. poz.**) nostipriniet ar 2 skrūvēm (33. att., **3. poz.**) caur priekšējām sānsienām ar sānu traversām.

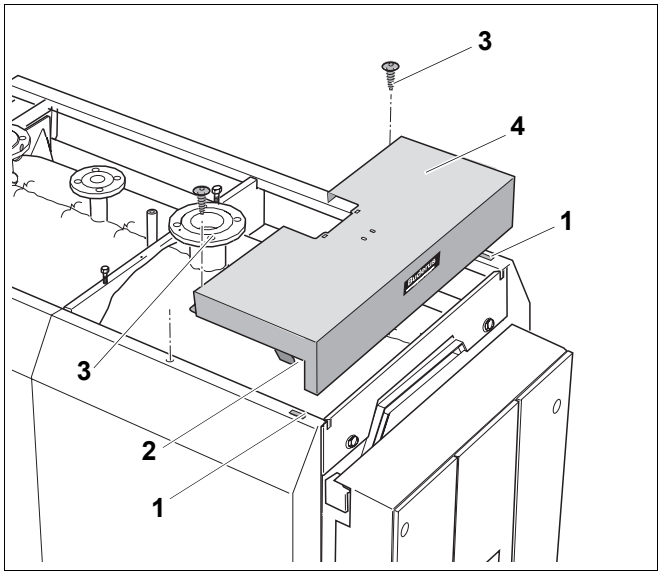

33. att. Priekšējā katla vāka uzmontēšana

1. poz.: *Priekšējo sānsienu gropes*

2. poz.: *Priekšējā katla vāka āķi*

3. poz.: *Skrūves*

4. poz.: *Priekšējais katla vāks*

9 Apkures iekārtas gāzes daļas pieslēgšana

Šajā nodaļā paskaidrots, kā pieslēgt ar gāzi saistīto apkures katla daļu.

9.1 Atgāzu caurules blīvējuma manšetes uzlikšana (piederums)

- Atgāzu caurules blīvējuma manšeti uzmontē atbilstoši atsevišķai montāžas instrukcijai.

9.2 Atgāzu temperatūras mērītāja montāža (piederums)

- Atgāzu temperatūras mērītāju uzmontē atbilstoši atsevišķai montāžas instrukcijai.



UZMANĪBU!

IEKĀRTAS BOJĀJUMI

Atgāzu savācēja iztukšošanas caurule nav paredzēta kondensāta noplūdei, bet gan tīrīšanas šķidruma noplūdei mitrās tīrīšanas gadījumā.

- Pārliecinieties, ka no atgāzu izvades sistēmas kondensāts neiekļūst atpakaļ katlā.
- Ar apkures katla ekspluatācijas noteikumu palīdzību pārliecinieties, ka normālas apsildes ekspluatācijas režīmā katlā neiekļūst kondensāts.

10 Regulēšanas iekārtas (piederums) montāža

Šajā nodaļā rakstīts, kā uzmontēt regulēšanas iekārtas Logamatic 4212, 4311 un 4312, kā arī apkures katla temperatūras regulētāja bloku.

Regulēšanas iekārtu var uzmontēt uz katla, vai ar atbilstošu ierīci (papildu aprīkojums) - katla sānu pusē.

Izmantojot regulēšanas iekārtas sānu turētāju, ņemiet vērā pievienoto montāžas instrukciju.

Tajā ir rakstīts, kā ievieto degļu un mērītāju vadību.

10.1 Regulēšanas iekārtas montāža

Šeit 34. att. parādīta regulēšanas iekārta un priekšējais noslēgvāks (34. att., **1. poz.**) no aizmugures.

- Atskrūvējiet abas skrūves uz noslēgvāka (34. att., **1. poz.**). Noslēgvāku noņemiet virzienā uz augšu.
- Regulēšanas ierīces iebīdīšanas āķus (34. att., **4. poz.**) savietojiet ar katla vāka ovālajām atverēm un piespiediet (34. att., **5. poz.**).
- Regulēšanas ierīci pavelciet uz priekšu un beigās pagāziet atpakaļ. Elastīgajiem āķīšiem (34. att., **2. poz.**) jāieķeras priekšējā katla vāka aizmugurē izvietotajos taisnstūra caurumiņos (34. att., **3. poz.**).
- Regulēšanas iekārtas cokolu pa labi un pa kreisi no kabeļu izvades (34. att., **6. poz.**) uz priekšējā katla vāka pieskrūvējiet paredzētajās atverēs ar 2 dzelzs skrūvēm (34. att., **7. poz.**).

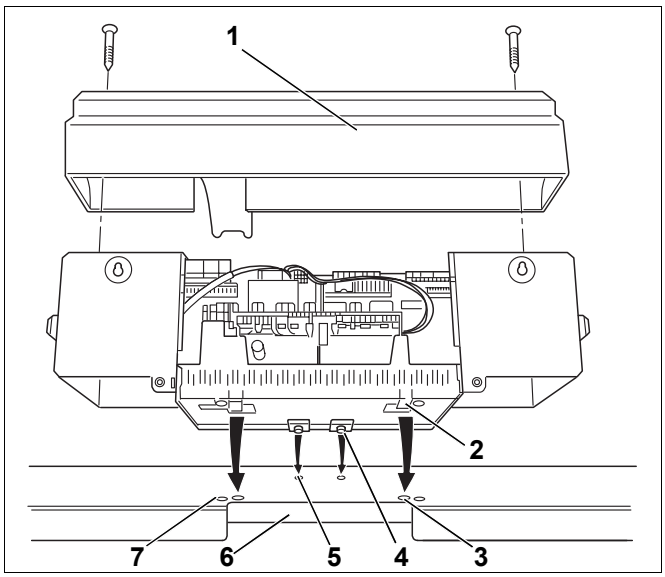

34. att. Regulēšanas iekārtas montāža

1. poz.: *Noslēgvāks*

2. poz.: *Elastīgais āķis*

3. poz.: *Priekšējā katla vāka taisnstūra atveres*

4. poz.: *Iebīdāmais āķis*

5. poz.: *Priekšējā katla vākā izurbtās ovālās atveres*

6. poz.: *Priekšējā katla vāka kabeļu izvade*

7. poz.: *Izurbtās atveres dzelzs skrūvēm*

10.2 Temperatūras mērītāja bloka un degļa kabeļa pieslēgšana

NORĀDĪJUMI LIETOTĀJAM

Regulēšanas iekārtas pieslēgšanas laikā ievērojiet turpmāko:

- kabeli un kapilārcaurulītes jāievieto ļoti piesardzīgi;
- ievietošanas laikā nespiediet kapilārcaurulītes;
- veiciet ar elektrību saistītos darbus apkures iekārtas iekšienē tikai tad, ja šiem darbiem esat atbilstoši kvalificēts. Ja jums nav šādas kvalifikācijas, uzticiet elektrisko pieslēgumu darbu veikšanu specializētas firmas elektriķim.
- Ievērojiet vietējos noteikumus.
- Veiciet stingro pieslēgumu saskaņā ar EN 50165.

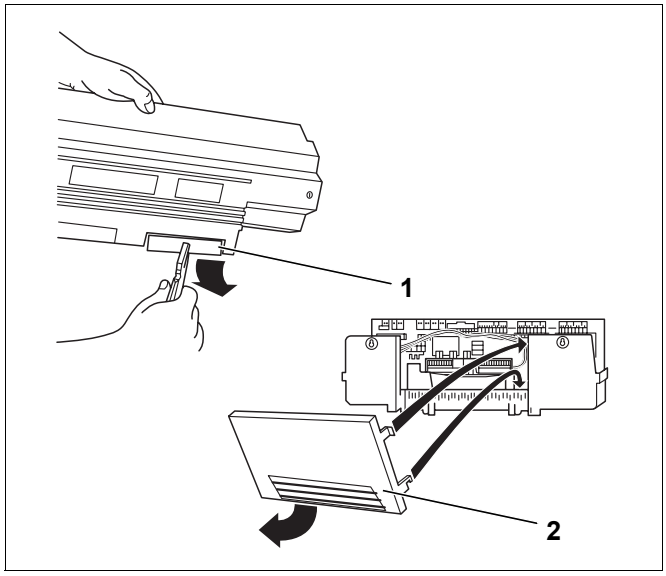

35. att. Sagatavojiet kabeļa eju

1. poz.: *Lūzuma daļas*

2. poz.: *Aizmugures sienas daļa (Logamatic 4xxx)*

- Nepieciešamības gadījumā atlūzas (35. att., **1. poz.**) var izņemt pa kabeļa pievades atveri (Logamatic 4xxx) aizmugures sienā vai noņemot aizmugures sienu (Logamatic 4xxx) (35. att., **2. poz.**).
- Regulēšanas iekārtas kontaktsavienojumus piestipriniet pie spaiļu latas atbilstoši shēmai.
- Degļa kabeli līdz regulēšanas iekārtai izvelciet caur kabeļu izvadu katla vāka priekšējā daļā.
- Degļa kabeli pieslēdziet pie regulēšanas iekārtas atbilstoši spaiļu latas shēmai.

NORĀDĪJUMI LIETOTĀJAM

Spaiļu latas pozīcijas Logamatic regulēšanas iekārtās nav identiskas. Pēc Logamatic regulēšanas iekārtas atvēršanas spaiļu lata ir viegli atpazīstama.
Spaiļu latas shēmas dažādām regulēšanas iekārtām ir identiskas.

- Elektriskos pieslēgumus veiciet atbilstoši pieslēguma shēmai pie kontaktsavienojumiem.

Jums jānostiprina visi vadi ar kabeļu skavām (piegādes komplekts regulēšanas ierīcei). Lai to veiktu, darba gaita ir šāda:

- kabeļu skavu, kā parādīts 36. att., ar iestiprinātu vadu no augšas ievietojiet skavas rāmja gropē (36. att., **1. solis**);
- kabeļa skavu nospiediet uz leju (36. att., **2. solis**);
- pretspiediens (36. att., **3. solis**);
- paceliet sviru uz augšu (36. att., **4. solis**);
- noslēgvāku (34. att.**,** 37. lpp.) atkal uzmontējiet uz regulēšanas iekārtas;
- ar skrūvēm (34. att.**,** 37. lpp.) nostipriniet regulēšanas iekārtas noslēgvāku.

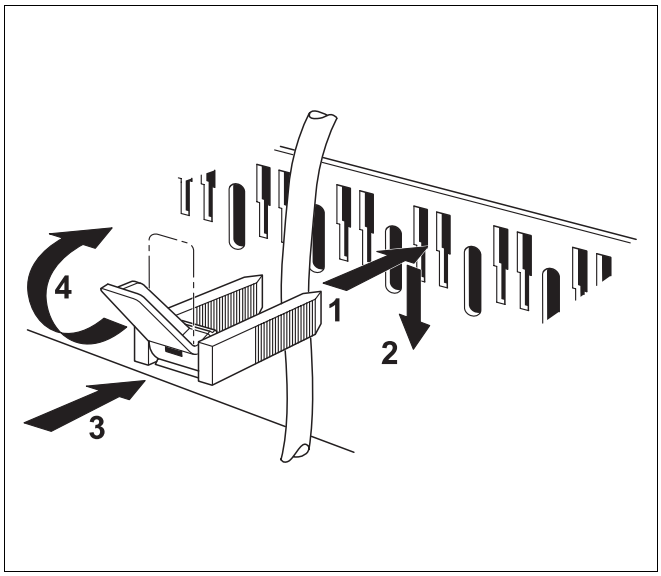

36. att. Nodrošiniet vadus ar kabeļu skavām

10.2.1 Temperatūras mērītāja bloka montēšana SE735

Abas Logano SE735 mērījumu vietas atrodas priekšā pa labi pie ūdens apvalka un pie apkures katla turpgaitas.

NORĀDĪJUMI LIETOTĀJAM

Temperatūras regulētāja mērītāju apzīmē ar "TR".

NORĀDĪJUMI LIETOTĀJAM

Lūdzu ievērojiet temperatūras mērītāja bloka montāžas novirzes, lietojot regulēšanas iekārtu Logamatic 4212 ar papildu moduli ZM 427 (skatieties turpmāk).

- Logamatic regulēšanas iekārtas mērītāju un kapilārcaurulītes mērītāju pie drošības temperatūrasierobežotāja (37. att., **3. poz.**) ievietojiet ar 2 ceturtdaļapgrieziena aklajiem veidgabaliem zem vidējas traversas un mērījuma vietā pie apkures katla turpgaitas (37. att., **4. poz.**).
- Temperatūras regulētāja mērītāju (37. att., **5. poz.**) ielieciet sānos gar ūdens apvalku un līdz mērvietai (37. att., **6. poz.**). Šeit izmantojiet 3 ceturtdaļapgrieziena aklos veidgabalus. Temperatūras regulētājs apzīmēts ar "TR".

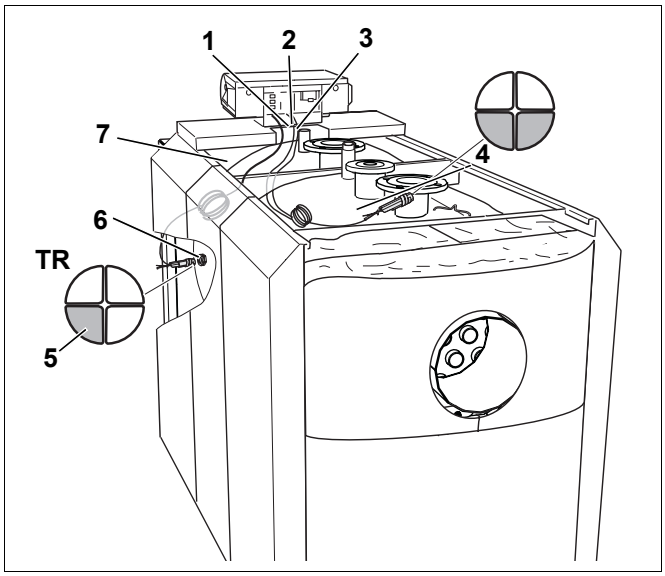

37. att. Temperatūras mērītāja bloka montēšana SE735

1. poz.: *Mērītāja vadība STB*

2. poz.: *Priekšējā katla vāka kabeļu izvade*

3. poz.: *Kapilārcaurules un mērītāju vadi*

4. poz.: *Turpgaitas apkures katla mērījumu vieta*

5. poz.: *Temperatūras regulētāja mērītājs (TR)*

6. poz.: *Aizmugures sienas mērījumu vieta*

7. poz.: *Katla korpusa siltumaizsardzība*

- Atbīdiet drošības plāksni (skatieties katras regulēšanas iekārtas tehnisko aprakstu).
- Kabeļu, kapilārcaurulīšu un mērītāju vadu pārpalikumus satiniet un novietojiet uz katla korpusa siltumaizsardzības (37. att., **7. poz.**).
- Degļa kabeli izvelciet cauri katla priekšējā vāka kabeļa izvadei (37. att., **2. poz.**).

Lietojot regulēšanas iekārtu Logamatic 4212 ar papildu moduli ZM 427 ar lietošanas nosacījumiem, kas attiecas uz atpakaļgaitas temperatūru:

- Kapilārcaurulītes mērītāju pie drošības temperatūru ierobežotāja (37. att., **1. poz.**), regulēšanas iekārtas temperatūras mērītāju un mērītāja pielikumu pie papildu moduļa ZM 427 ar ceturtdaļapgrieziena aklo veidgabalu ievietojiet apkures katla turpgaitas mērījumu vietā (37. att., **4. poz.**).
- Temperatūras regulētāja mērītāju (37. att., **5. poz.**) ievietojiet katla aizmugures sienas mērījuma vietā (37. att., **6. poz.**).

NORĀDĪJUMI LIETOTĀJAM

Pēc lietošanas noteikumu saskaņošanas ar jaunākajiem rīkojumiem var iztikt bez papildu moduļa ZM 427.

10.2.2 Temperatūras mērītāja bloka uzmontēšana uz Logano SK735

Logano SK735 mērījuma vieta atrodas augšā uz katla korpusa pie apkures katla turpgaitas.

NORĀDĪJUMI LIETOTĀJAM

Lūdzu ievērojiet temperatūras mērītāja bloka montāžas novirzes, lietojot regulēšanas iekārtu Logamatic 4212 ar papildu moduli ZM 427 (skatieties turpmāk).

- Kapilārcaurules un sensora vadītāju (38. att., **9. poz.**) ievietojiet pie mērījumu vietas (38. att., **10. poz.**) pie apkures katla turpgaitas.
- Kapilārcaurules un sensora vadītāja pārpalikumu (38. att., **9. poz.**) satiniet un novietojiet uz katla korpusa siltumaizsardzības (38. att., **8. poz.**).
- Degļa kabeli izvelciet cauri katla priekšējā vāka kabeļa izvadei (38. att., **7. poz.**).
- Izlīdzināšanas atsperi (38. att., **2. poz.**) ar temperatūras mērītāja bloku (38. att., **3. poz.**) iebīdiet līdz atdurei iegremdējamajā čaulā (38. att., **6. poz.**).

Iebīdot temperatūras mērītāja bloku (38. att., **3. poz.**) iegremdējamajā čaulā (38. att., **6. poz.**), plastmasas atspere (38. att., **1. poz.**) automātiski savelkas.

- Mērītāju drošinātājus (38. att., **4. poz.**) no sāna iebīdiet iegremdējamās uzmavas galvā (38. att., **5. poz.**).

Lietojot regulēšanas iekārtu Logamatic 4212 ar papildu moduli ZM 427 ar lietošanas nosacījumiem, kas attiecas uz atpakaļgaitas temperatūru:

- Komplekso regulēšanas iekārtas Logamatic 4212 mērītāja bloku ievietojiet apkures katla turpgaitas mērījuma vietā (38. att., **10. poz.**).
- ZM 427 mērītāju pievienojiet paredzētajā vietā pie apkures katla atpakaļgaitas (38. att., **11. poz.**).

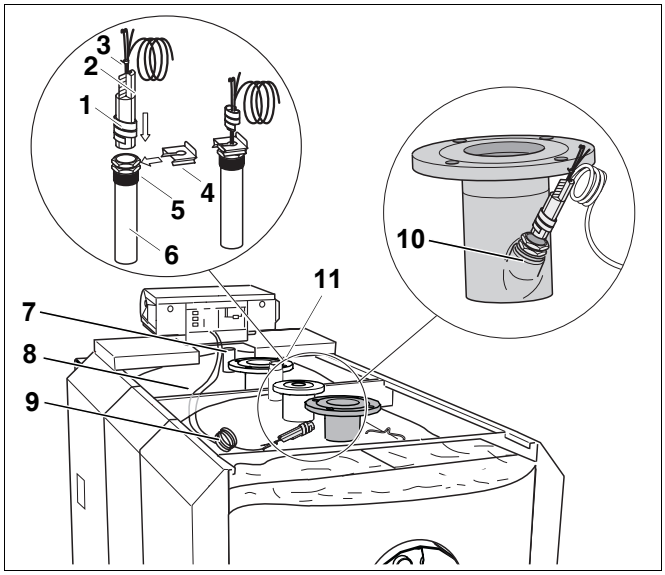

38. att. Uzmontējiet temperatūras mērītāja bloku

1. poz.: *Plastmasas spirāle*

2. poz.: *Izlīdzināšanas atspere*

3. poz.: *Temperatūras mērītāja bloks*

4. poz.: *Sensora nodrošinājums*

5. poz.: *Iegremdējamās uzmavas galva*

6. poz.: *Iegremdējamā čaula*

7. poz.: *Priekšējā katla vāka kabeļu izvade*

8. poz.: *Katla korpusa siltumaizsardzība*

9. poz.: *Kapilārcaurules un mērītāju vadi*

10. poz.: *Mērījuma vieta*

11. poz.: *Apkures katla atpakļgaita (AK)*

11 Katla apvalka montēšana

Šajā nodaļā aprakstīts, kā uzmontēt apkures katla sastāvdaļas

– priekšējo pārsegumu,

– katla sānu vākus,

– ievietojamās detaļas

– un aizmugures sienu.

11.1 Uzmontējiet priekšējo pārsegumu

- Priekšējo pārsegumu (39. att., **2. poz.**) uzlieciet uz priekšējās sānu sienas (39. att., **1. poz.**) un pabīdiet pret priekšējo katla vāku (39. att., **3. poz.**).
- Priekšējo vāka daļu (39. att., **4. poz.**) uzlieciet uz priekšējā katla vāka (39. att., **3. poz.**).
- Ja jūs regulējošajām iekārtām izmantojat sānu turētāju (piederums), uzmontējiet to atbilstoši pievienotajai montāžas instrukcijai šeit.

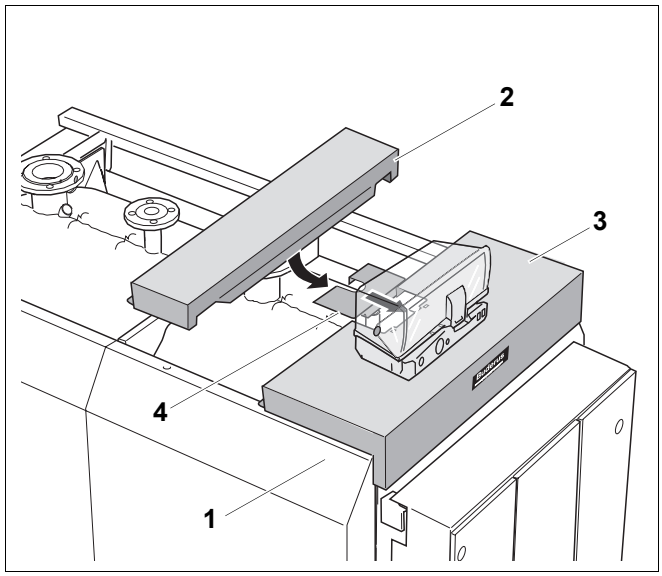

39. att. Uzmontējiet priekšējo pārsegumu

1. poz.: *Priekšējā sānsiena*

2. poz.: *Priekšējo pārsegumu*

3. poz.: *Priekšējais katla vāks*

4. poz.: *Priekšējo katla vāka daļu*

11.2 Uzmontējiet katla sānu vākus

- Katla sānu vākus (40. att., **4. poz.**) uzlieciet ar iekšupvērstu apmalojumu uz sānu sienām (40. att., **2. poz.**).
- Katla sānu vākus (40. att., **4. poz.**) iebīdiet pret priekšējo pārsegumu (40. att., **1. poz.**) un nostipriniet. Bīdot uz priekšu katla sānu vākus, nedaudz tos paceliet.

Ievērojiet ievietojamo detaļu platumu (41. att., **1. poz.**), lai tās iekļautos starp diviem katla sānu vākiem.

- Katla sānu vākus (40. att., **4. poz.**) nostiprina ar skrūvēm (40. att., **3. poz.**).

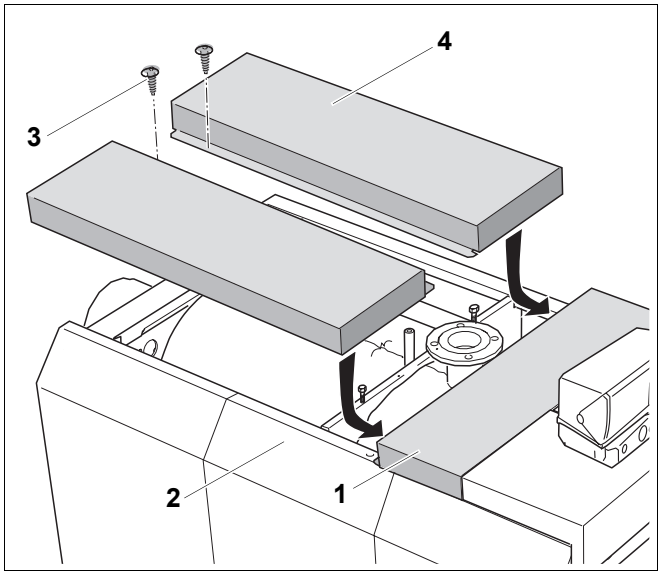

40. att. Uzmontējiet katla sānu vākus

1. poz.: *Priekšējo pārsegumu*

2. poz.: *Sānu sienas*

3. poz.: *Skrūves*

4. poz.: *Katla sānu vāki*

11.3 Uzmontējiet ievietojamās detaļas

- Ievietojamās detaļas (41. att., **1. poz.**) ievietojiet starp diviem katla sānu vākiem (41. att., **2. poz.**).

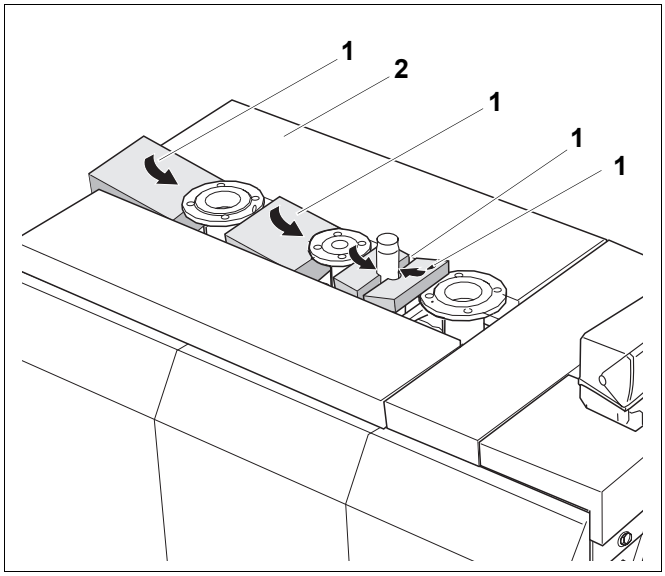

41. att. Uzmontējiet ievietojamās detaļas

1. poz.: *Ievietojamās detaļas*

2. poz.: *Katla sānu vāki*

11.4 Aizmugures sienas montēšana

Aizmugures siena sastāv no piecām savienojamām daļām:

– apakšējā aizmugures siena (42. att., **1. poz.**)

– vidējā kreisā aizmugures siena (42. att., **2. poz.**)

– augšējā aizmugures siena (42. att., **3. poz.**)

– vidējā labā aizmugures siena (42. att., **4. poz.**)

– aizmugures sienas nosedzošā plāksne (42. att., **5. poz.**)

– 2 kabeļu izvadi (42. att., **6. poz.**).

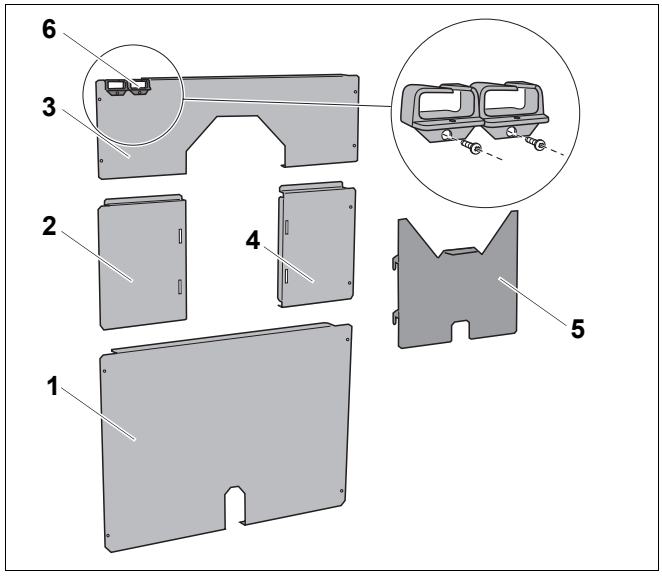

42. att. 5-daļīga aizmugures siena

Kabeļu izvadu montāža

- Kabeļu izvadus (Abb. 42**, "palielinājums"**) montējiet ar skrūvēm pie augšējās aizmugures sienas (42. att., **3. poz.**).

Montējiet apakšējo aizmugures sienu

- Apakšējo aizmugures sienu (43. att., **4. poz.**) ar 6 skrūvēm (43. att., **2. poz.**) nostipriniet pie aizmugures sānu sienām (43. att., **5. poz.**).

Vidējās kreisās un labās aizmugures sienas montāža

- Vidējās aizmugures sienas (43. att., **3. poz. un 6. poz.**) uzlieciet uz aizmugurējās sānsienas (43. att., **4. poz.**). Izvirzījumiem jābūt vērstiem uz iekšu.
- Vidējās aizmugures sienas ar 6 skrūvēm (43. att., **2. poz.**) pieskrūvējiet pie aizmugurējām sānsienām (43. att., **5. poz.**).

Montējiet augšējo aizmugures sienu

- Augšējo aizmugures sienu (43. att., **1. poz.**) ar tās apmalojumiem uzlieciet uz vidējām aizmugures sienām (43. att., **3. poz un 6. poz.**) un iebīdiet katla sānu vāku gropēs.
- 2 Skrūves (43. att., **2. poz.**) no augšas izlaidiet cauri aizmugures sienām, aizmugures sānu sienām un malas traversām un cieši pieskrūvējiet.
- Aizmugures sienas un sānsienas savieno ar 2 skrūvēm apakšā (43. att., **2. poz.**).

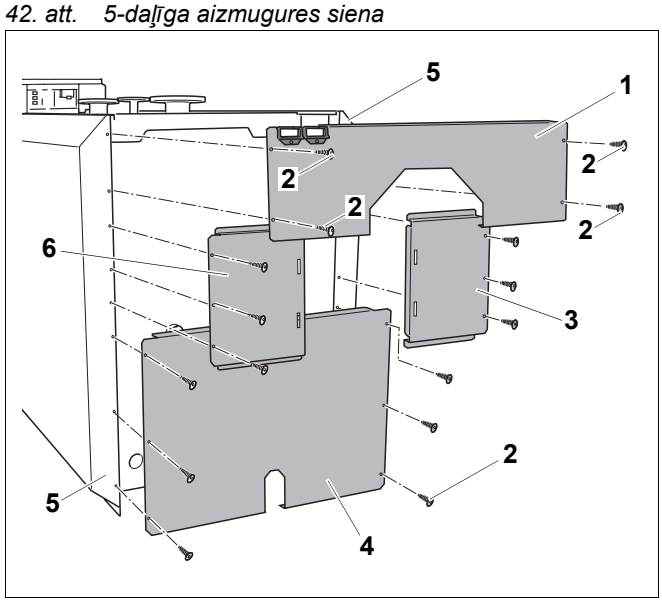

43. att. Aizmugures sienas daļu montēšana

1. poz.: *Augšējā aizmugures siena*

2. poz.: *Skrūves*

3. poz.: *Vidējā labā aizmugures siena*

4. poz.: *Apakšējā aizmugures siena*

5. poz.: *Aizmugures sānu sienas*

6. poz.: *Vidējā kreisā aizmugures siena*

Aizmugures sienas nosedzošās plāksnes montāža

- Aizmugures sienas nosedzošo plāksni (44. att., **2. poz.**) bultu virzienā iekarina vidējā, kreisajā un labajā aizmugures sienā (44. att., **1. poz.**).

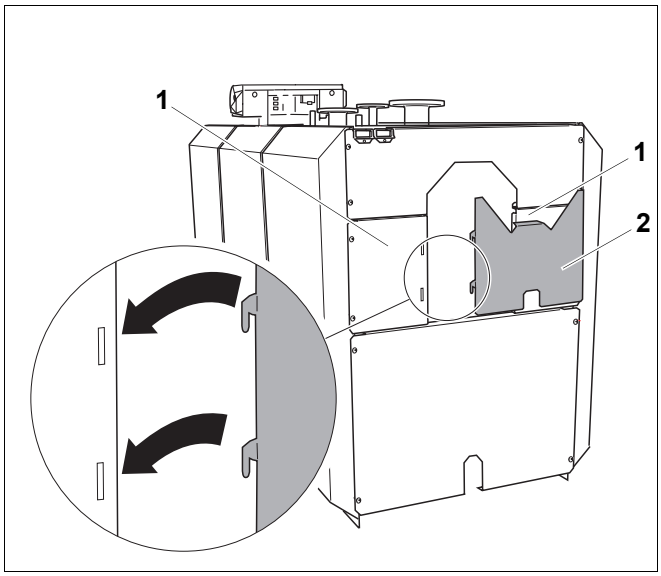

44. att. Aizmugures sienas nosedzošās plāksnes montāža

1. poz.: *Vidējā kreisā un labā aizmugures siena*

2. poz.: *Aizmugures sienas nosedzošā plāksne*

11.5 Nostipriniet tipveida plāksnīti

- Tipveida plāksnīti (45. att., **1. poz.**) nostipriniet pie labās vai kreisās puses sienas atbilstoši vietējiem apstākļiem.

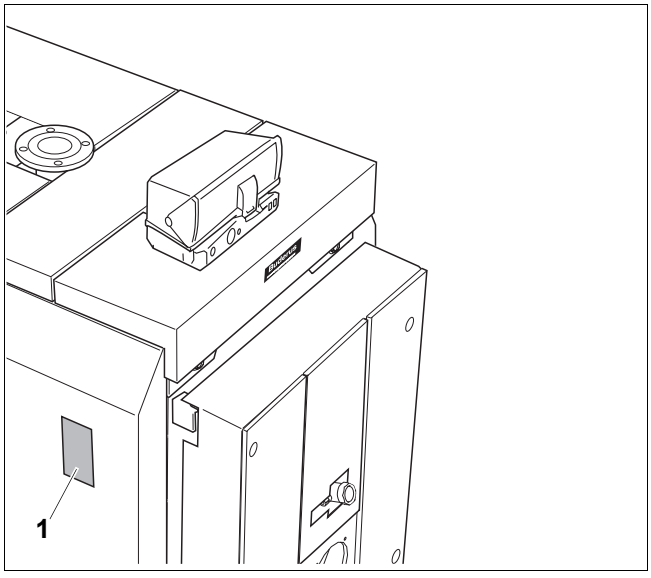

45. att. Tipveida plāksnītes piestiprināšana

1. poz.: *Tipveida plāksnīte*

12 Degļa (piederums) montāža

Šajā nodaļā paskaidrota degļa montāža.

UZMANĪBU!

IEKĀRTAS BOJĀJUMI,

lietojot nepareizus degļus.

- Ievietojiet tikai tādus degļus, kas atbilst apkures katla Logano S735 tehniskajām prasībām (skatīt nodaļu 4 "Tehniskie dati", 9. lpp.).

12.1 Degļa plates montāža

NORĀDĪJUMI LIETOTĀJAM

Jūs varat pēc pieprasījuma saņemt firmā Buderus jau iepriekš izurbtas degļu plates (piederums).

Ja jūs firmā Buderus neesat pasūtījis iepriekš izurbtu degļa plati, jums piegādātā neredzamā plāksne jāapstrādā montāžas vietā:

- Degļa platē celtniecības vietā izurbj vai izgriež ar autogēnu degļa diametram atbilstošas atveres;
- Caurumus degļu iestiprināšanai izgriež atbilstoši degļu pieslēguma atloku atveru paraugām.
- Degļu plati (46. att., **2. poz.**) piestiprina pie karstumizturīgajām durvīm (46. att., **1. poz.**) ar seškanšskrūvēm un paliktņu diskiem (46. att., **3. poz.**) (hermētiski noslēgts ar blīvējumu).

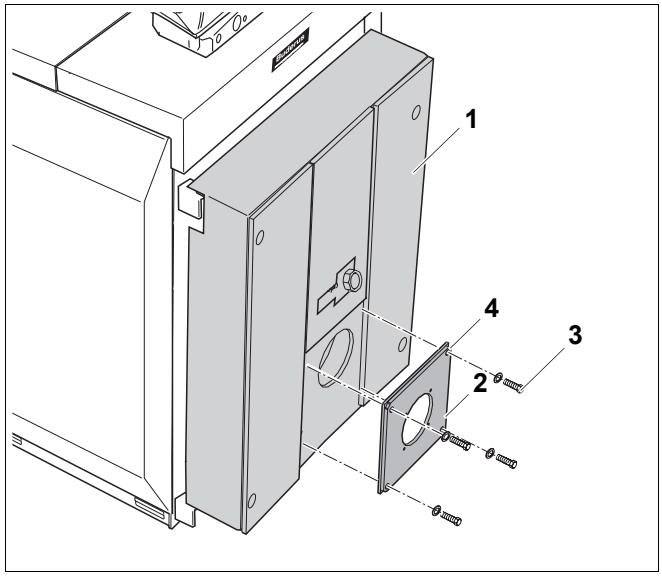

46. att. Montējiet degļa plati

1. poz.: *Karstumizturīgās durvis (ar durvju apšuvumu)*

2. poz.: *Degļa plate*

3. poz.: *Sekanšskrūves un paliktņu diski*

4. poz.: *Blīvējums*

12.2 Karstumizturīgo durvju atvēršana

Lai uzmontētu degli, jāatver karstumizturīgās durvis. Veiciet turpmākās darbības:

- izskrūvējiet 4 (47. att., **2. poz.**) durvju skrūves un atveriet karstumizturīgās durvis;
  Katla lielumiem 1400 un 1750 SE735 un katla lielumiem 1575 un 1950 SK735 karstumizturīgās durvis ir nodrošinātas ar 6 durvju skrūvēm.

NORĀDĪJUMI LIETOTĀJAM

Gultņa leņķis (47. att., **3. poz.**) ir ievietojams durvju nesošās leņķdzelzs garenatverēs. Šajā gadījumā, atverot durvis, augšējais gultņa leņķis mazliet jāpārvieto uz priekšu, lai durvis viegli atvērtos.

- Abas gultņa leņķa skrūves palaidiet mazliet vaļīgāk un durvju skrūves (47. att., **2. poz.**) atskrūvējiet par pāris apgriezieniem. Gultņa leņķis durvju svara dēļ kustēsies līdzi uz priekšu.
- Atkal pieskrūvējiet gultņa leņķi un pavisam izskrūvējiet durvju skrūves.

Nekādā gadījumā neizskrūvējiet durvju skrūves pilnībā, kamēr nav cieši pieskrūvēti gultņa leņķi!

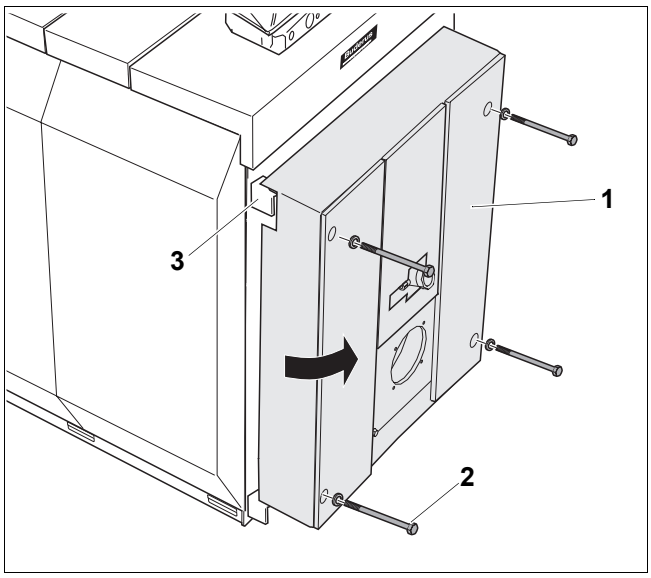

47. att. Atveriet karstumizturīgās durvis (šeit: Karstumizturīgās durvis ar labās puses vērumu)

1. poz.: *Karstumizturīgās durvis*

2. poz.: *Durvju skrūves*

3. poz.: *Gultņa leņķis*

12.3 Degļa montāža uz degļa plates

NORĀDĪJUMI LIETOTĀJAM

Montāžas un pieslēgšanas laikā ievērojiet katra atsevišķā degļa montāžas norādījumus.

- Degli (48. att., **1. poz.**) pieskrūvējiet pie degļa plates (48. att., **2. poz.**).
- Izolācijas gredzenus (48. att., **4. poz.**) izgrieziet atbilstoši degļa caurules diametram (48. att., **5. poz.**).
- Izveidojušos spraugu starp karstumizturīgo durvju siltumaizsardzību (48. att., **3. poz.**) un degļa cauruli (48. att., **5. poz.**) aizpildiet ar pielāgotiem izolācijas gredzeniem (48. att., **4. poz.**).
- Degļa apskates atveres appūtes pieslēgumu savieno ar degli (48. att., **1. poz.**), lai uz apskates atveres stikliņa nekrātos nogulsnējumi.
- Aizveriet karstumizturīgās durvis un krusteniski savelciet skrūves M12 un M16 (47. att., 47. lpp.).
- Degļa kabeli pievienojiet deglim (48. att., **1. poz.**).

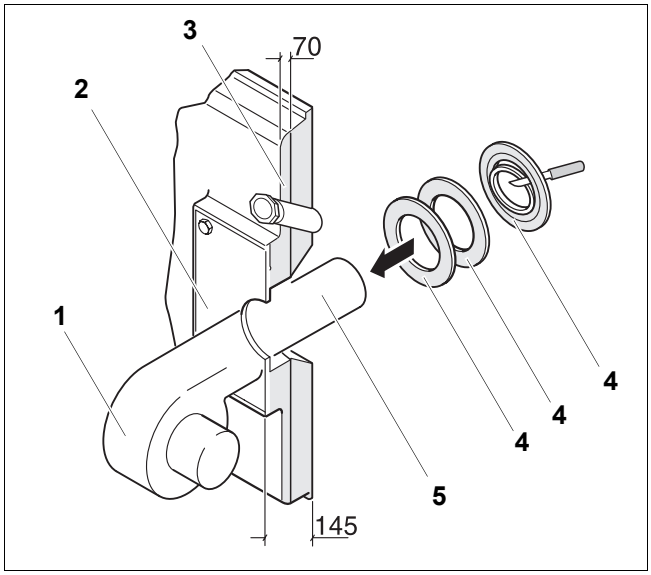

48. att. Uzmontējiet degli (izmēri mm)

1. poz.: *Deglis*

2. poz.: *Degļa plate*

3. poz.: *Karstumizturīgo durvju siltumaizsardzība*

4. poz.: *Izolācijas gredzeni*

5. poz.: *Degļa caurule*

13 Apkures iekārtas ekspluatācijasuzsākšana

Šajā nodaļā rakstīts, kā uzsākt apkures iekārtas ekspluatāciju.



UZMANĪBU!

KATLA BOJĀJUMI

pastiprinātas putekļu uzkrāšanās dēļ.

- Neekspluatējiet siltuma ražotāju stipros putekļos, piemēram, celtniecības darbu laikā uzstādīšanas telpā.

- Aizpildiet ekspluatācijas uzsākšanas protokolu (skatīt nodaļu 13.7 "Darbības sākšanas protokols", 52. lpp.).

13.1 Pirmā ekspluatācija

Katla durvis no iekšpuses ir apmūrētas ar izolējošo un ugunsdrošo betonu. Šajā durvju mūrējumā mitruma dēļ sākotnēji darba laikā iespējama ūdens tvaika nosēšanās un durvju aprasošana.



UZMANĪBU!

IEKĀRTAS BOJĀJUMI

Ja pirmā ekspluatācijas reize notiek četru nedēļu laikā pēc piegādes, kurtuves jaudas maksimumam pirmajās desmit darba stundās vajadzētu sasniegt 60 %, lai ar durvju mūrējumu saistītais mitrums var lēnām izdalīties.

13.2 Uzpilda apkures iekārtu



UZMANĪBU!

IEKĀRTAS BOJĀJUMI

temperatūras svārstību dēļ.

- Ekspluatācijas laikā apkures iekārtu uzpildiet tikai caur uzpildīšanas krānu cauruļu sistēmā (turpgaita) apkures iekārtā.

Pareizai uzpildāmā vai papildināmā ūdens izmantošanai un sagatavošanai, lūdzu, izmantojiet 7. tab..

Tabula ir fragments no darba K8 lapas "Ūdens kvalitātes uzlabošana karstā ūdens iekārtām" un VDI 2035 "Ūdens kvalitātes uzlabošanas direktīvas". Darba temperatūrai pārsniedzot 100 °C, piemērojama Vd TÜV direktīva.

Apkures ūdens pH līmenis paaugstinās pēc apkures iekārtas piepildīšanas. Pēc 3 - 6 mēnešiem (pirmās apkopes laikā) jāpārbauda, vai apkures ūdens pH līmenis nostabilizējies.

Katla kopējā jauda Kw	Ca $(HCO_3)_2$-koncentrācija uzpildāmajā un papildināmajā ūdenī mol/m³	Maksimālais uzpildāmā un papildināmā ūdensdaudzums $V_{maksimāli}$ m³	Apkures ūdens pH līmenis
100 < Q ≤ 350	≤ 2,0	$V_{maks.}$ = trīskāršs iekārtas līmenis	8,2 – 9,5
350 < Q ≤ 1000	≤ 1,5		
100 < Q ≤ 350	> 2,0	$V_{max} = 0,0313 \text{ Ž } \frac{Q(kW)}{Ca(HCO_3)_2\left(\frac{mol}{m^3}\right)}$	8,2 – 9,5
350 < Q ≤ 1000	> 1,5		

7. tab. Prasības uzpildāmajam, papildināšanas un apkures ūdenim saskaņā ar VDI 2035

13.3 Izskalojiet apkures iekārtu

Pirms apkures iekārtas ekspluatācijas uzsākšanas tā jāizskalo, lai nekādi netīrumi neveicina, piemēram, cirkulācijas sūkņa aizsērēšanu un bojājumus.

NORĀDĪJUMI LIETOTĀJAM

Ja apkures iekārtā ir vairāki aprites loki, tos jāizskalo citu pēc cita.

- Apkures katla turpgaita un atpakaļgaita jānoslēdz.
- Apkures turpgaitu pieslēdz dzeramā ūdens pieslēgvietai.
- Apkures iekārtas atpakaļgaitai pieslēdz cauruli.
- Cauruli no apkures atpakaļgaitas pievada notekai.
- Jāatver pieslēgtie patērētāji (piemēram, sildķermeņi).
- Apkures iekārtu skalo ar dzeramo ūdeni tik ilgi, līdz no apkures atpakaļgaitas sāk izplūst tīrs ūdens.

13.4 Apkures iekārtas sagatavošana lietošanai

Ekspluatācijas uzsākšanas laikā ievērojiet šādus punktus:

- Atgaisojiet jūsu apkures iekārtu caur paredzēto atgaisošanas iekārtu, pirms sākat to lietot.
- Pārliecinieties, vai tīrīšanas atveres pie atgāzu savācēja ir noslēgtas.
- Pārliecinieties, vai turbulatori ar priekšpusi savietoti horizontāli ar pēcslēguma apkures caurulēm (49. att.).
- Pārliecinieties, vai karstumizturīgās durvis saskrūvētas ar skrūvēm M12 un M16.
- Pārliecinieties, vai drošības iekārtas ir darba kārtībā.

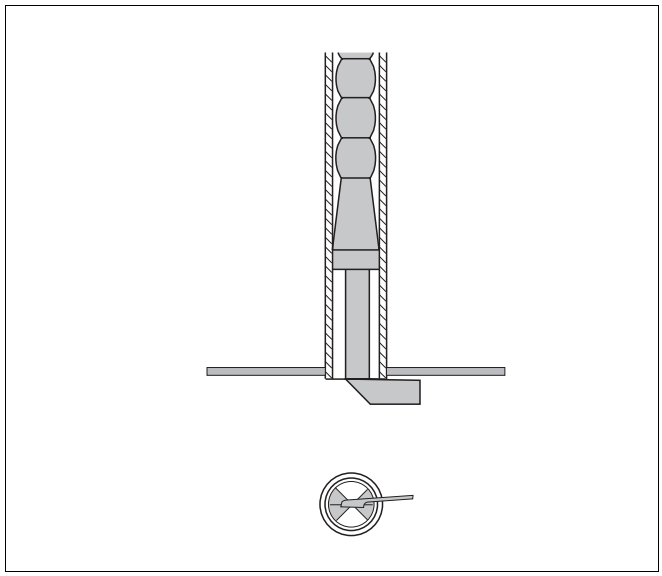

49. att. Pārbaudiet turbulatorus

13.5 Regulēšanas ierīces un degļa darba uzsākšana

- Uzsāciet sava apkures katla ekspluatāciju ar regulēšanas iekārtas palīdzību.

Sākot lietot regulēšanas iekārtu, jūs automātiski uzsākat arī degļa ekspluatāciju. Degli var ieslēgt arī ar regulēšanas iekārtu. Detalizētu informāciju par šo darbību jūs varat izlasīt attiecīgās regulēšanas iekārtas vai degļa apkalpošanas norādījumos.

NORĀDĪJUMI LIETOTĀJAM

Ja mērījumu gaitā ekspluatācijas protokolā konstatē, ka atgāzu temperatūra skurstenī ir par zemu (iespējama kondensāta veidošanās), atgāzu temperatūru var paaugstināt.

- Aizpildiet ekspluatācijas uzsākšanas protokolu degļa tehniskajos dokumentos.

13.6 Paaugstiniet atgāzu temperatūru

- Uzsāciet savas apkures iekārtas ekspluatāciju ar regulēšanas iekārtas palīdzību.

Atgāzu temperatūra jaunam apkures katlam ar katla ūdens temperatūru 80 °C un iestatījumu (attiecas uz nominālo jaudu) atkarībā no katla lieluma sasniedz aptuveni 170 – 180 °C (SK735 ca. 195 °C).

Izņemot turbulatorus, jūs varat panākt papildus atgāzu temperatūru paaugstināšanos.

- Pārtrauciet lietot apkures katlu (skatīt nodaļu 14 "Apkures iekārtas lietošanas pārtraukšana", 53. lpp.).
- Atveriet karstumizturīgās durvis (skatīt nodaļu 12.2 "Karstumizturīgo durvju atvēršana", 47. lpp.).

Izņemot turbulatorus, varat paaugstināt atgāzu temperatūru.

NORĀDĪJUMI LIETOTĀJAM

Ja no gāzes degļa jāatslēdz gāzes pievads, karstumizturīgās durvis drīkst atvērt tikai (skatīt nodaļu "Īpaši šai instrukcijai", 4. lpp.) speciālists.

- Divus līdz trīs turbulatorus (50. att., **2. poz.**) izņemiet no pēcslēguma apkures caurulēm (50. att., **1. poz.**). To darot, sāciet ar apakšējiem turbulatoriem.
- Atkārtoti pārbaudiet atgāzu temperatūru.

Ja atgāzu temperatūra joprojām ir pārāk zema, vēl izņemiet turbulatorus (50. att., **2. poz.**) no pēcslēguma apkures caurulēm (50. att., **1. poz.**).

Ja atgāzu temperatūra ir pārāk augsta, turbulatorus (50. att., **2. poz.**) citu pēc cita ievietojiet atpakaļ pēcslēguma apkures caurulēs, (50. att., **1. poz.**) līdz tiek sasniegta atbilstoša atgāzu temperatūra.

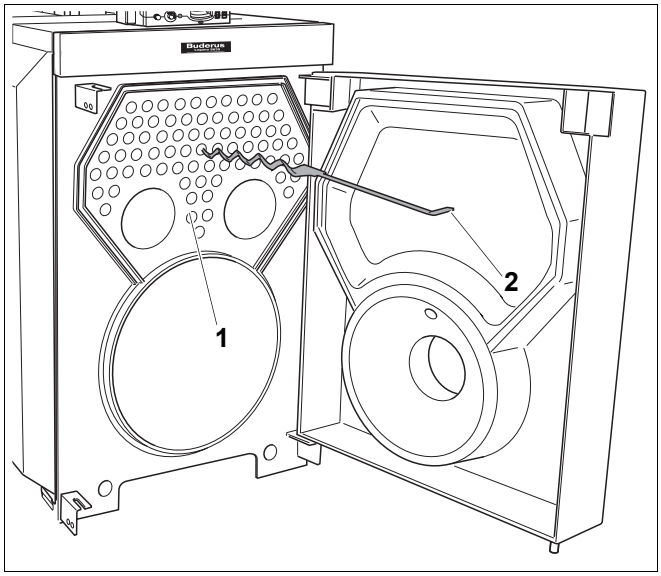

50. att. Noņemiet turbulatorus

1. poz.: *Pēcslēguma apkures caurules*

2. poz.: *Turbulators*

13.7 Darbības sākšanas protokols

Logano S735 var izmantot dīzeļdegvielas vai gāzes degli. Uzsākot attiecīgā degļa ekspluatāciju, rūpīgi aizpildiet ekspluatācijas uzsākšanas protokolu.

- Pierakstiet veiktos ekspluatācijas uzsākšanas darbus un ierakstiet datumu.

	Darba sākšanas parametri	Lappuse (atsevišķi darbības soļi)	Atzīmes (Paraksts)
1.	Apkures iekārtu piepildiet ar ūdeni.	48. lpp.	
2.	Atgaisojiet apkures iekārtu.		
3.	Veiciet blīvējumu kontroli.	29. lpp.	
4.	Uzsāciet regulēšanas iekārtas ekspluatāciju.	Skatieties regulēšanas iekārtas aprakstu.	
5.	Degļa darba uzsākšana.	Skatieties degļa aprakstu.	
6.	Veiciet deggāzes blīvējumu kontroli. Pēc neilga darba laika ir jāpievelk karstumizturīgo durvju skrūves, lai novērstu karstumizturīgo durvju blīvuma samazināšanos, kas rodas, nosēžoties blīvējuma auklai.		
7.	Kontrolē atgāzu temperatūru.	51. lpp.	
8.	Informējiet lietotāju, nododiet tehniskos aprakstus un konkrētajā apkures iekārtā lietojamās degvielas datus ierakstiet apkalpošanas instrukcijas tabulas 2. lpp..		
9.	Apstipriniet ekspluatācijas uzsākšanu. Firmas zīmogs/paraksts/datums		

NORĀDĪJUMI LIETOTĀJAM

- Apkures iekārtā lietojamās degvielas datus ieraksta tabulā (skatīt apkalpošanas instrukcijas "Priekšvārdu", 2. lpp.).

14 Apkures iekārtas lietošanas pārtraukšana



UZMANĪBU!

IEKĀRTAS BOJĀJUMI

sala iedarbībā.
Apkures iekārta, ja tā netiek izmantota, sala laikā var aizsalt.

- Aizsargājiet savu apkures iekārtu sala laikā no aizsalšanas. Šim nolūkam izlaidiet apkures ūdeni līdz apkures iekārtas zemākajam punktam caur KFE-krānu. Atgaisotājam apkuresiekārtas augstākajā punktā šajā laikā jābūt atvērtam.



UZMANĪBU!

IEKĀRTAS BOJĀJUMI

sala dēļ. Apkures iekārta var aizsalt pēc elektrības padeves pārtraukuma vai arī apgādes sprieguma atslēgšanas.

- Pārbaudiet funkciju "Regulēšanas iekārtas iestatījumi", lai apkures iekārta paliktu ekspluatācijas stāvoklī (jo īpaši sala draudu gadījumā).

14.1 Apkures sistēmas lietošanas pārtraukšana

Pārtrauciet sava apkures katla ekspluatāciju ar regulēšanas iekārtas palīdzību. Pārtraucot regulēšanas iekārtas darbību, arī deglis automātiski tiek atslēgts.

- Ieslēdziet regulēšanas iekārtas ekspluatācijas slēdzi pozīcijā "0" (izslēgts).
- Pārtrauciet degvielas padevi.

14.2 Avārijas gadījumā pārtrauciet apkures iekārtas ekspluatāciju



NORĀDĪJUMI LIETOTĀJAM

- Apkures iekārtu tikai avārijas gadījumā izslēdziet ar apkures telpas drošinātāju vai apkures avārijas slēdzi.

- Pārējos draudu gadījumos nekavējoties noslēdziet galveno aizvariekārtu un apkures iekārtu atslēdziet no strāvas padeves ar apkures telpas drošinātāju vai apkures avārijas slēdzi.
- Pārtrauciet degvielas padevi.

15 Pārbaudiet apkures iekārtu un veiciet tās apkopi

15.1 Vispārīgi norādījumi

Piedāvājiet savam klientam ikgadējās pārbaudes un darba kārtības apkopes līgumu. Kas jāiekļauj līgumā, par to izlasiet nodaļu 15.5 "Pārbaudes un apkopes protokoli", 62. lpp..



NORĀDĪJUMI LIETOTĀJAM

Rezerves daļas varat pasūtīt Buderus rezerves daļu katalogā.

15.2 Apkures katla sagatavošana pārbaudei un apkopei

- Pārtrauciet apkures iekārtas ekspluatāciju (skatīt nodaļu 14 "Apkures iekārtas lietošanas pārtraukšana", 53. lpp.).



BRĪDINĀJUMS!

APDRAUD DZĪVĪBU

ar elektrisko strāvu, ja apkures iekārta ir atvērta.

- Pirms apkures iekārtas atvēršanas: Apkures iekārta no strāvas padeves tiek atslēgta ar avārijas slēdzi vai atbilstošu ēkas drošības ierīci.
- nodrošiniet apkures iekārtu pret patvaļīgu atkārtotu ieslēgšanos.



BRĪDINĀJUMS!

APDRAUD DZĪVĪBU

uzliesmojošu gāzu eksplozijas rezultātā.

- Veiciet darbus ar gāzi saistītās vietās tikai pēc atļaujas saņemšanas attiecīgu darbu veikšanai.

- Atveriet karstumizturīgās durvis (skatīt nodaļu 12.2 "Karstumizturīgo durvju atvēršana", 47. lpp.).

15.3 Apkures katla tīrīšana

15.3.1 Sildvirsmas un turbulatorus iztīriet ar tīrīšanas birstēm.

- Turbulatorus (51. att., **2. poz.**) izņemiet no pēcslēguma apkures caurulēm (51. att., **3. poz.**).
- Turbulatorus (51. att., **2. poz.**) iztīriet.

NORĀDĪJUMI LIETOTĀJAM

Ja jūs neizbīdīsiet visu tīrīšanas birstes tīrošo daļu (51. att., **4. poz.**) pilnīgi cauri pēcslēguma apkures caurulei, tīrīšanas birstes būs ļoti grūti izņemt ārā no caurules.

- Tīrīšanas birstes tīrošo daļu izbīdiet cauri pilnīgi visai pēcslēguma apkures caurulei, iekams tīrošā daļa izvirzās ārā pa otru pēcslēguma apkures caurules galu.

- Sadegšanas telpas sildvirsmas (51. att., **1. poz.**) un pēcslēguma apkures cauruļu sildvirsmas notīriet (51. att., **3. poz.**) ar tīrīšanas birstes (51. att., **4. poz.**).

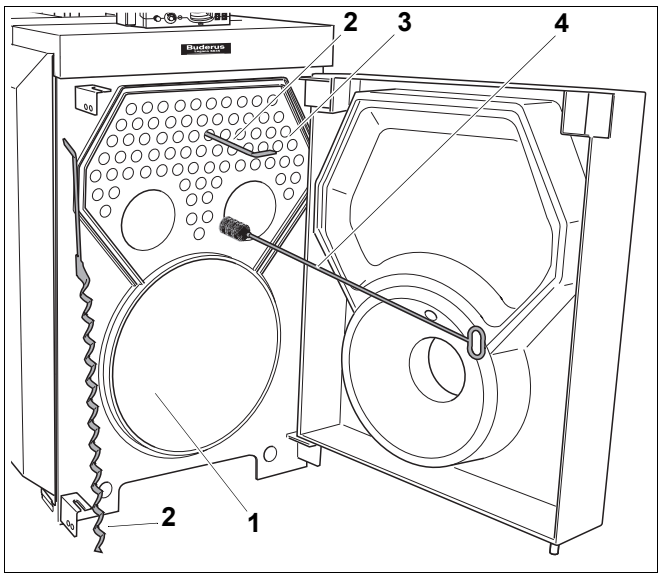

51. att. Notīriet sildvirsmas

1. poz.: *Sadegšanas telpa (sadegšanas telpas sildvirsmas)*

2. poz.: *Turbulatori*

3. poz.: *Pēcslēguma apkures caurules (pēcslēguma cauruļu sildrvirsmas)*

4. poz.: *Tīrīšanas birstes*

15.3.2 Atgāzu savācēja tīrīšana

Lai notīrītu sadegšanas produktu nosēdums atgāzu savācējā, jums jānoņem tīrīšanas vāciņš. Tas atrodas aiz aizmugures sienas.

- Aizmugures sienas nosedzošo plāksni (52. att., **2. poz.**) noņemiet bultu virzienā no vidējās, kreisās un labās aizmugures sienas (54. att., **1. poz.**).
- Atgāzu savācēja siltumaizsardzību nedaudz (53. att., **5. poz.**) paspiediet uz sāniem tā, lai atbrīvojas tīrīšanas vāks.
- Noskrūvējiet tīrīšanas vāciņa uzgriežņus un paliktņu diskus (53. att., **2. poz.**).
- Noņemiet atgāzu savācēja tīrīšanas vāciņu (53. att., **3. poz.**).
- Iztīriet nosēdušos sadegšanas produktu nogulumus sadegšanas telpā (51. att., 55. lpp.), apkures velkmēm, kā arī atgāzu savācējam (53. att., **1. poz.**).

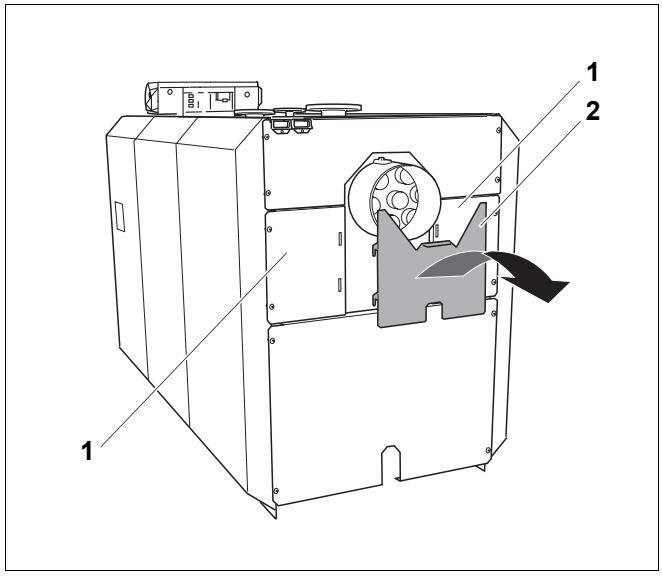

52. att. Noņemiet aizmugures sienu nosedzošo plāksni

1. poz.: *Vidējo, kreiso un labo aizmugures sienu*

2. poz.: *Aizmugures sienas nosedzošā plāksne*

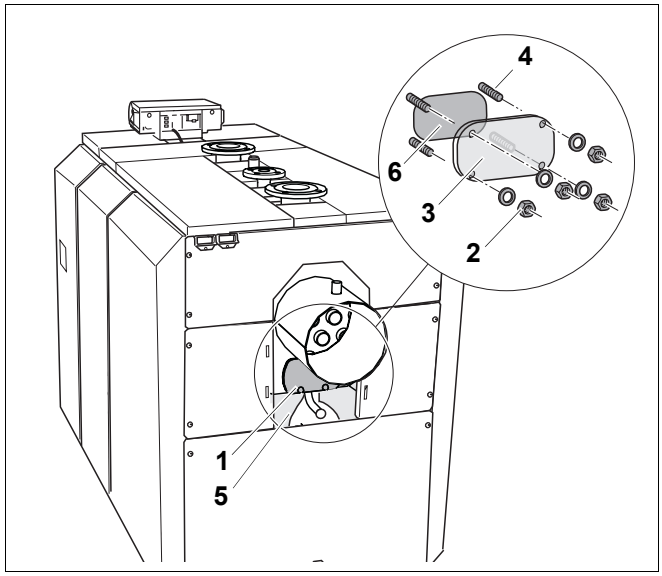

53. att. Tīrīšanas vāka noņemšana

1. poz.: *Atgāzu savācējs*

2. poz.: *Uzgriežņi un paliktņu diski*

3. poz.: *Atgāzu savācēja tīrīšanas vāciņš*

4. poz.: *Tapskrūves*

5. poz.: *Atgāzu savācēja siltumaizsardzība*

6. poz.: *Blīvējums*

15.3.3 Ievietojiet turbulatorus

UZMANĪBU!

IEKĀRTAS BOJĀJUMI

nepareizi ievietotu turbulatoru dēļ.

Ja jūs iebīdāt turbulatorus pēcslēguma apkures caurulēs bez spriegojuma, apkures katla ekspluatācijas laikā turbulatori izslīd no pēcslēguma apkures caurulēm un sadeg.

- Pārbaudiet turbulatoru spriegojumu pēcslēguma apkures caurulēs. Nepieļaujiet, ka turbulatorus var viegli izvilkt no pēcslēguma apkures caurulēm.
- Pārliecinieties, vai turbulatori ar priekšpusi savietoti horizontāli ar pēcslēguma apkures caurulēm (54. att., **attēlojums A**).

- Turbulatorus (54. att., **1. poz.**) iebīdiet pēcslēguma apkures caurulēs (54. att., **2. poz.**).

Ja turbulatoru (54. att., **1. poz.**) spriegojums ir pārāk zems, spriegojumu jākoriģē.

- Turbulatoru (54. att., **1. poz.**) līdz ¾ garuma izvelciet no pēcslēguma apkures caurules (54. att., **2. poz.**).
- Turbulatoru (54. att., **1. poz.**) salieciet tā, kā 54. att. attēlots, par 10° – 15°.
- Turbulatoru (54. att., **1. poz.**) atkal iebīdiet pēcslēguma apkures caurulē (54. att., **2. poz.**).
- Turbulatora spriegojumu (54. att., **1. poz.**) pārbaudiet vēlreiz.
- Pārbaudiet karstumizturīgo durvju un tīrīšanas atveru blīvējumu, nepieciešamības gadījumā atjaunojiet.
- Pārbaudiet izolācijas gredzenus starp karstumizturīgo durvju siltumaizsardzību un degļa cauruli (gredzenu starpas aizpildīšanu skatīt 48. att., 47. lpp.).

NORĀDĪJUMI LIETOTĀJAM

Atbilstošas blīvējuma auklas/izolācijas gredzenus jūs varat saņemt pie Buderus firmas pārstāvjiem.

- Karstumizturīgās durvis noslēdz ar 4 durvju skrūvēm. Katla lielumiem 1400 un 1750 SE735 un katla lielumiem 1575 un 1950 SK735 karstumizturīgās durvis ir nodrošinātas ar 6 durvju skrūvēm.

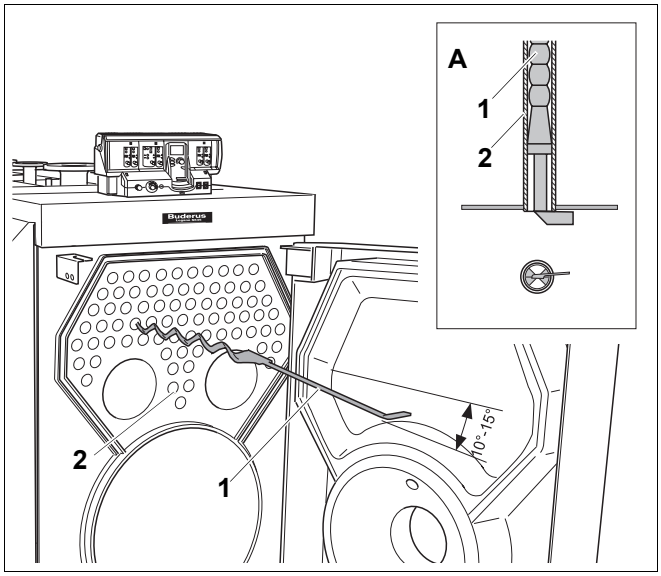

54. att. Koriģējiet turbulatoru spriegojumu

1. poz.: *Turbulators*

2. poz.: *Pēcslēguma apkures caurules*

UZMANĪBU!

IEKĀRTAS BOJĀJUMI

nevienmērīgas pieskrūvēšanas dēļ.

- Karstumizturīgo durvju seškanš skrūves pievelk vienmērīgi krustvirzienā.

BRĪDINĀJUMS!

SAINDĒŠANĀS DRAUDI

ar izplūstošajām gāzēm.

Ja jūs nepareizi noslēdzat atgāzu savācēju ar tīrīšanas vāciņu un tīrīšanas noplūdi ar apvāku, ekspluatācijas laikā var izplūst atgāzes.

- Rūpīgi noslēdziet atgāzu savācēju un tīrīšanas vāciņu.

15.3.4 Tīrīšanas vāciņu uzmontēšana

- Atgāzu savācēja siltumaizsardzību mazliet paspiež uz malu (55. att., **5. poz.**) tā, lai tīrīšanas vāciņu varētu atkal uzmontēt uz atgāzu savācēja.
- Atgāzu savācēja tīrīšanas vāciņu (55. att., **3. poz.**) ar ielikto blīvējumu uzvieto uz tapskrūvēm (55. att., **4. poz.**).
- Atgāzu savācēja tīrīšanas vāciņu (55. att., **3. poz.**) pieskrūvējiet ar uzgriežņiem un paliktņu diskiem (55. att., **2. poz.**) pie atgāzu savācēja (55. att., **1. poz.**). Pievilkšanas moments 12 Nm (ar roku).
- Aizmugurējās sienas nosedzošo plāksni atkal iekariet labajā un kreisajā vidējā aizmugures sienā (skatīt nodaļu 11.4 "Aizmugures sienas montēšana").

15.3.5 Apkures iekārtas lietošanas uzsākšana

- Uzsāciet apkures iekārtas lietošanu (skatīt nodaļu 13 "Apkures iekārtas ekspluatācijasuzsākšana", 48. lpp.).

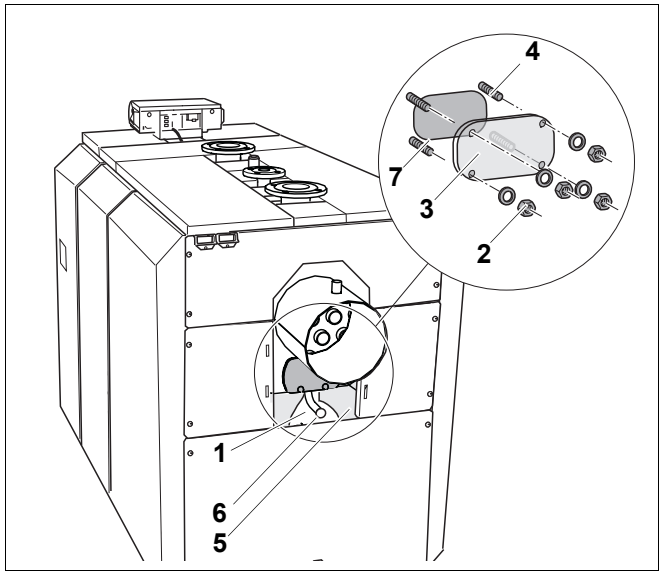

55. att. Tīrīšanas vāciņu uzmontēšana

1. poz.: *Atgāzu savācējs*

2. poz.: *Tīrīšanas vāciņa uzgriežņi un paliktņu paplākšņi*

3. poz.: *Atgāzu savācēja tīrīšanas vāciņš*

4. poz.: *Tapskrūves*

5. poz.: *Atgāzu savācēja siltumaizsardzība*

6. poz.: *Tīrīšanas noplūde ar vāku*

7. poz.: *Blīvējums*

15.3.6 Apkures katla mitrā tīrīšana

Veicot mitro tīrīšanu, izmantojiet piesārņojumam atbilstošu tīrīšanas līdzekli.

Veiciet mitro tīrīšanu tādā pat secībā, kā tīrīšanu ar tīrīšanas birstēm (skatīt nodaļu 15.3 "Apkures katla tīrīšana", 55. lpp.).



BRĪDINĀJUMS!

SAINDĒŠANĀS DRAUDI

ar izplūstošajām gāzēm.

Ja jūs nepareizi noslēdzat atgāzu savācēju ar tīrīšanas vāciņu un tīrīšanas procesu ar apvāku, ekspluatācijas laikā var izplūst atgāzes.

- Rūpīgi noslēdziet atgāzu savācēju un tīrīšanas vāciņu.



NORĀDĪJUMI LIETOTĀJAM

- Mitrās tīrīšanas (ķīmiskās tīrīšanas) laikā ievērojiet tīrīšanas iekārtas un tīrīšanas līdzekļa lietošanas instrukciju.
  Īpašos apstākļos mitrā tīrīšana var atšķirties no šeit aprakstītās darba gaitas.

Plūstošie tīrīšanas atkritumi būtu jānovada pa tīrīšanas noplūdi atgāzu savācējā.

UZMANĪBU!

IEKĀRTAS BOJĀJUMI

regulēšanas iekārtas mitruma dēļ.

Ja regulēšanas iekārtā iekļūst mitrums, tā tiek bojāta. Regulēšanas iekārtā nedrīkst iekļūt tvaiki!

Raugieties, lai tīrīšanas līdzekli izsmidzina tikai uz apkures velkmju un sadegšanas telpas sildvirsmām.

- Tīrīšanas līdzekli izvēlieties atbilstoši piesārņojuma veidam (kvēpi vai rūsa).
- Regulēšanas iekārtu nosedz ar foliju; regulēšanas iekārtā nedrīkst iekļūt tvaiki.
- Apkures velkmes vienmērīgi apsmidziniet ar tīrīšanas līdzekli.
- Uzsildiet apkures katlu, līdz katla ūdens temperatūra sasniedz vismaz 70 °C.
- Iztīriet pēcslēguma apkures caurules.
- Noņemiet tīrīšanas noplūdes apvāku (56. att., **1. poz.**).
- Sakrājušos šķidrumu izlejiet.
- Tīrīšanas noplūdi (56. att., **2. poz.**) atkal noslēdz ar apvāku (56. att., **1. poz.**).

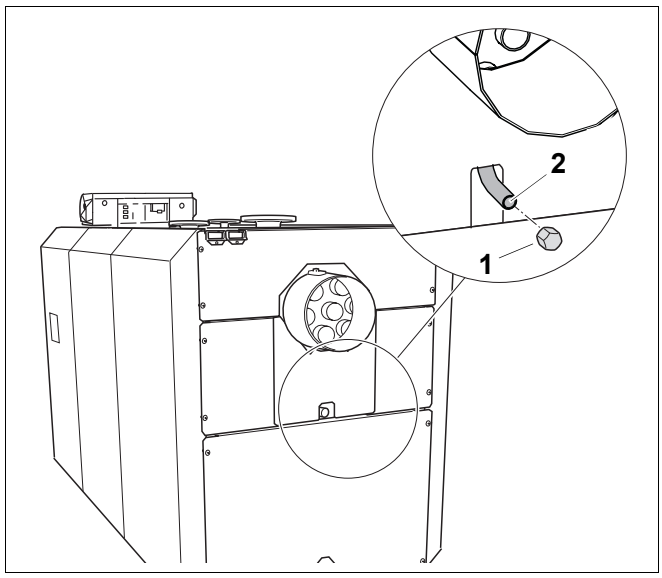

56. att. Atveriet/aizveriet tīrīšanas noplūdi

1. poz.: *Tīrīšanas noplūdes apvāks*

2. poz.: *Tīrīšanas noplūde*

15.4 Apkures iekārtas ūdens spiediena pārbaude

Vispārīgajā daļā norādīts, ar ko atšķiras vaļējas un slēgtas apkures iekārtas. Vaļējās iekārtas praksē uzstāda ļoti reti. Tāpēc paskaidrojumi, kā jūs varat pārbaudīt ūdens spiedienu, ir sniegti ar piemēriem slēgtai apkures iekārtai.

Vaļējās apkures iekārtas

Vaļējās apkures iekārtās hidrometra rādītājam jāatrodas (57. att., **1. poz.**) sarkanā marķējuma iekšpusē (57. att., **3. poz.**).

Slēgtās apkures iekārtas

Slēgtajās apkures iekārtās hidrometra rādītājam jāatrodas (58. att., **2. poz.**) zaļā marķējuma iekšpusē (58. att., **3. poz.**). Manometra sarkanais rādītājs (58. att., **1. poz.**) jāiestata pie apkures iekārtai nepieciešamā spiediena atzīmes.

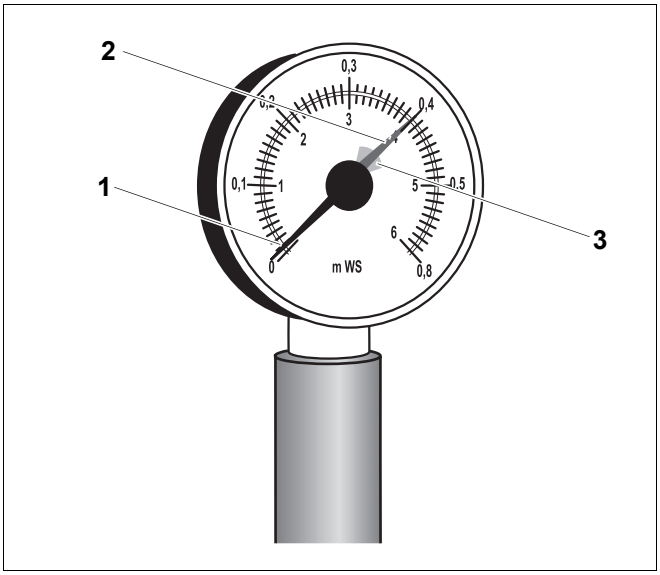

57. att. Hidrometrs vaļējām apkures iekārtām

1. poz.: *Hidrometra rādītājs*

2. poz.: *Zaļš rādītājs*

3. poz.: *Sarkans marķējums*

NORĀDĪJUMI LIETOTĀJAM

- Iestatiet apkures iekārtai nepieciešamo darba spiedienu.
- Attiecīgi iestatiet arī manometra rādītāju.
- Pārbaudiet apkures iekārtas ūdens spiedienu.

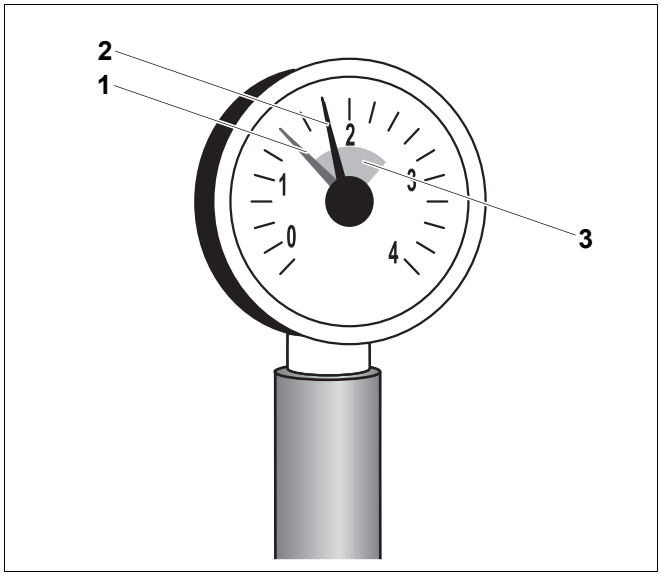

58. att. Manometrs slēgtajām apkures iekārtām

1. poz.: *Sarkans rādītājs*

2. poz.: *Manometra rādītājs*

3. poz.: *Zaļš marķējums*

UZMANĪBU!

IEKĀRTAS BOJĀJUMI

pārlieku biežu uzpildīšanu dēļ.

Ja jums nākas pārāk bieži papildināt apkures iekārtas ūdens daudzumu, atkarībā no ūdens kvalitātes, apkures iekārta var tikt bojāta korozijas un katlakmens veidošanās rezultātā.

- Rūpējieties, lai apkures iekārta būtu atgaisota.
- Pārbaudiet apkures iekārtas blīvējumus un izplešanās trauka darbspēju.
- Ievērojiet ūdens kvalitātes norādījumus.

15.5 Pārbaudes un apkopes protokoli

Ar inspekcijas un apkopes protokoliem jūs izveidosiet pārskatu par nepieciešamajiem inspekcijas un apkopes darbiem.

Aizpildiet inspekcijas un apkopes protokolus.

- Pierakstiet veiktos inspekcijas darbus un ierakstiet datumu.

	Inspekcijas darbi	**Lappuse (atsevišķi darbības soļi)**	**Atzīmes**
1.	Pārbaudiet apkures iekārtas kopējo stāvokli.		
2.	Veiciet vizuālo apkures sistēmas darbības kontroli.		
3.	Pārbaudiet degvielas un ūdens pārvadošās iekārtas daļas attiecībā uz: - blīvējumu - redzamo koroziju - novecošanās pazīmēm		
4.	Sadegšanas telpu un sildvirsmas pārbaudiet attiecībā uz piesārņojumu,šim nolūkam pārtraucot apkures iekārtas darbību.	55. lpp.	
5.	Degļa pārbaude.	Skatieties regulēšanas iekārtas aprakstu deglim.	
6.	Pārbaudiet atgāzu noplūdes darbību un drošību.	Skatieties regulēšanas iekārtas aprakstu deglim.	
7.	Pārbaudiet ūdens spiedienu un priekšspiedienu membrānas spiediena izplešanās traukā.	61. lpp.	
8.	Šajā gadījumā karstā ūdens rezervuāru un magnēzija anodu pārbaudiet attiecībā uz darba kārtību.	Skatieties regulēšanas iekārtas aprakstu karstā ūdens rezervuāram.	
9.	Pārbaudiet regulēšanas iekārtas iestatījuma pareizumu.	Skatieties regulēšanas iekārtas aprakstus.	
10.	Inspekcijas darbu noslēdzošā kontrole, lai to veiktu, dokumentējiet mērījumus un mērījumu pārbaudes rezultātus.		
	Inspekcijas pareizumu apliecina ar parakstu, datumu un zīmogu		

	Darbībai nepieciešamie apkopes darbi	Lappuse (atsevišķi darbības soļi)	Atzīmes
1.	Pārtrauciet apkures sistēmas ekspluatāciju.	53. lpp.	
2.	Notīriet gāzes velkmes (sildvirsmas).	55. lpp.	
3.	Iztīriet sadegšanas telpu.	55. lpp.	
4.	Pārbaudiet blīvējumus/blīvējumu auklas pie karstumizturīgajām durvīm un nepieciešamības gadījumā atjaunojiet.	57. lpp.	
5.	Apkures iekārtas ekspluatācijas uzsākšana.	48. lpp.	
6.	Apkopes darbu noslēdzošā kontrole, lai to veiktu, dokumentējiet mērījumus un mērījumu pārbaudes rezultātus.	Skatieties regulēšanas iekārtas aprakstu deglim.	
7.	Darbību un drošību pārbaudiet ekspluatācijas laikā (drošības iekārtas).		

Apkopes pareizumu aplieciniet ar parakstu, datumu un zīmogu			

16 Degļu bojājumu novēršana

Apkures iekārtas bojājumu rādījumus var nolasīt uz regulēšanas ierīces displeja, detalizētu informāciju par bojājumu rādījumiem jūs atradīsiet attiecīgās regulēšanas ierīces servisa norādījumos. Papildus par degļu darbības traucējumiem signalizē traucējumu signalizācijas lampiņa pie degļiem.



UZMANĪBU!

IEKĀRTAS BOJĀJUMI

pārlieku biežas traucējumu novēršanas taustiņa piespiešanas dēļ.

Ja degļa neiedegšanās gadījumā jūs vairāk nekā trīs reizes pēc kārtas nospiežat traucējumu novēršanas taustiņu, var sabojāties degļa aizdedzes bloks.

- Pacentieties novērst traucējumus ar traucējumu novēršanas taustiņu, piespiežot to ne vairāk kā trīs reizes pēc kārtas.

- Nospiediet degļa bojājumu novēršanas slēdzi pie degļa (skatieties degļu apkalpošanas noteikumus).

Ja arī pēc trim mēģinājumiem degļi nedeg, nepieciešamo informāciju par degļu darbības traucējumu novēršanu varat iegūt attiecīgajā degļu tehniskajā aprakstā.

17 Speciālo terminu rādītājs

A

Apdraudētās vietas 53
Apkope 54
Apkopes līgums 54
Apkures atpakaļgaita 27
Apkures avārijas slēdzis 53
Apkures katla lietošanas noteikumi 5
Apkures turpgaita 28
Atbilstošs apkopes līgums 54
Attālums līdz sienām 18
Avārija 53

D

Darba virsspiediens maksimāli 4
Degviela 5
Degļa 46
Durvju šarnīrs 23

E

Ekspluatācijas sākšana 48

I

Iekārtas apraksts 8
Iepakojums 14

K

Karstumizturīgās durvis 18
Katla apvalks 8
Katla bloks 8

M

Mitrā tīrīšana 59

P

Papildināmais ūdens 48
Pieslēgumu saīsinātie apzīmējumi 9
Protokoli 62
Pārbaude 54
Pārbaudes līgums 54

R

Regulēšanas iekārtas 8

S

Sals 18
Siltumaizsardzība 8

T

Tehniskie dati 9
Temperatūras regulētājs 4
Tīrīšanas birstes 55
Transports 15
Turbulators 57
Turpgaitas temperatūra 4

U

Uzpildāmais ūdens 48
Uzstādīšana 18

Specializētā apkures ekspluatācija:

Buderus

BBT Thermotechnik GmbH, D-35573 Wetzlar
www.heiztechnik.buderus.de
info@heiztechnik.buderus.de