Montāžas instrukcija

Gāzes speciālais apkures katls Logano GE434

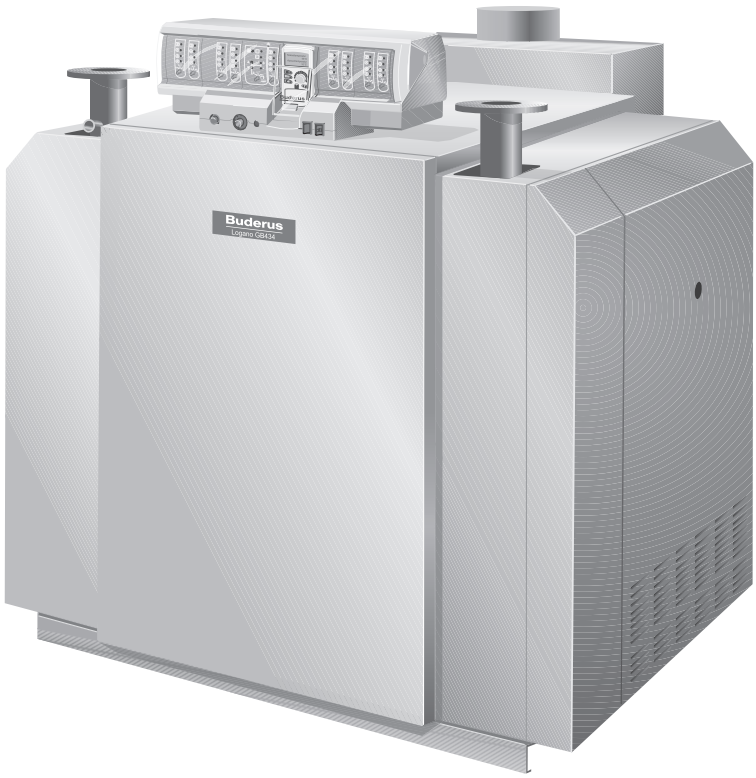

Buderus

Iekārta atbilst pilnīgi visām attiecīgo Eiropas direktīvu pamatprasībām.

Atbilstība ir apliecināta. Atbilstošie dokumenti un atbilstības deklarācijas oriģināls atrodas pie ražotāja.

ANWENDERHINWEIS

Auf Anfrage ist auch eine deutschsprachige Ausgabe dieser technischen Begleitdokumentation erhältlich.

Für Belgien (BE) gilt:
Bitte wenden Sie sich diesbezüglich an:

Buderus Verwarming - Chaffage
Ambachtenlaan 42A
B-3001 Heverlee
Tel.: 016/403020
Fax: 016/400406

Par šo instrukciju

Šie montāžas norādījumi ietver svarīgu informāciju drošai un pareizai Speciālais gāzes apkures katls Logano GE434 montāžai.

Montāžas norādījumi attiecas tikai uz katla bloku, atgāzu savācēja un strāvas drošinājuma, gāzes degļa, siltumaizsardzības, apšuvuma montāžu, kā arī uz regulēšanas iekārtas un degļa vadības montāžu.

Dati par priekšrakstiem un direktīvām atrodami ekspluatācijas uzsākšanas un apkopes norādījumos.

Montāžas norādījumi paredzēti speciālistiem, kuri – pateicoties savai speciālajai izglītībai un pieredzei – ieguvuši zināšanas darbam ar apkures iekārtām un gāzes instalācijām.

Tehniskas izmaiņas ir aizliegtas!

Pastāvīgas pilnveidošanas rezultātā, iespējama zīmējumu, darba gaitas secības un tehnisko datu nesakritība.

Dokumentācijas aktualizēšana

Ja jums ir ierosinājumi attiecībā uz uzlabojumiem vai esat atklājuši nepilnības, lūdzam sazināties ar mums.

Šajā aprakstā cita starpā ir minēti piederumi, kurus jūs varat izmantot Logano GE434 instalācijas darbiem. Piederumu montāžas gaitā sekojiet pievienotajiem montāžas norādījumiem.

1 Drošības pasākumi 5

1.1 Lietošana atbilstoši noteikumiem 5
1.2 Norādījumu struktūra 5
1.3 Ievērojiet šos norādījumus 5

2 Izmēri un pieslēgumi 6

3 Piegādes komplekts 7

3.1 Logano GE434 ierobežotajā piegādē 7
3.2 Logano GE434 brīvajā piegādē 7

4 Apkures katla transportēšana 8

4.1 Paceliet katla korpusu 8

5 Apkures katla uzstādīšana 9

5.1 Instrumenti un palīgmateriāls 9
5.2 Ieteicamie attālumi līdz sienām 11
5.3 Apkures katla uzstādīšana uz pamatiem 12

6 Katla bloka montāža 13

6.1 Montāža brīvās piegādes gadījumā 14
6.1.1 Katla bloka iemavu savietošana 14
6.1.2 Enkurstieņa montāža 21
6.1.3 Katla bloka noblīvēšana ar smidzināmo ķiti 22
6.2 Katla bloka nokomplektēšana 23
6.2.1 Noslēgt katla rumbas 23
6.2.2 Barošanas caurules un pieslēguma veidgabala montāža 25
6.3 Otrā katla bloka montāža 27
6.3.1 Katla bloku piekārtošana 28
6.3.2 KFE krāna (piederums) montāža 28
6.4 Ūdensapgādes cauruļvadu montāža 29
6.4.1 Turpgaitas caurules montāža 29
6.4.2 Atpakaļgaitas caurules montāža 30
6.4.3 Gredzendroseles vāka montāža 30
6.5 Blīvējuma pārbaude 31
6.5.1 Sagatavot blīvējumu pārbaudi 31
6.5.2 Blīvējuma pārbaudes veikšana 31
6.6 Atgāzu savācēja montāža 33
6.6.1 Uzbīdiet satvērējuzgriežņus 33
6.6.2 Noblīvējiet blīvējuma gropi 33
6.6.3 Vidusdaļas un priekšējās sienas montāža 34
6.6.4 Starpsienas montāža 35
6.6.5 Labās un kreisās sānu sienas montāža 35
6.6.6 Tīrīšanas vāciņu uzmontēšana 36
6.7 Gāzes degļa un gāzes armatūras montāža 36
6.7.1 Metāla grīdas montāža 36
6.7.2 Garencokola montāža 37
6.7.3 Gāzes degļa montāža 38

6.8 Strāvas drošinājuma montāža 39
6.9 Konsoļu montāža 40
6.10 Aizmugures sienas un aizmugures sienas siltumaizsardzības montāža 40
6.11 Siltumaizsardzības montēšana 43
6.12 Katla apšuvuma montāža 45
6.12.1 Šķērscokola montāža 45
6.12.2 Uzmontējiet katla sānu vākus 46
6.12.3 Kabeļu kanālu montāža 46
6.12.4 Uzmontējiet priekšējo katla vāku 46
6.12.5 Uzmontējiet katla aizmugures vāku 47
6.12.6 Metāla pārsega montāža 47

7 Regulēšanas iekārtas montāža 48

7.1 Regulēšanas iekārtas montāža 48
7.2 Papildu regulēšanas iekārtas HT 3101E montāža un pieslēgšana 49
7.2.1 Maksimālās darba temperatūras pārstatīšana uz DTI 49
7.2.2 Drošības temperatūras ierobežotāja (DTI) iestatīšana 50
7.2.3 Papildu regulēšanas iekārtas montāža 51
7.2.4 Sensoru paketes pieslēgšana 52

8 Degļa vadības montāža un pieslēgšana 56

8.1 Analogā degļa vadība 56
8.2 Digitālā degļa vadība 57
8.3 Uzmontējiet atgāzu uzraudzību 58

9 Atlikušo apšuvuma daļu montāža 59

10 Atgāzu savienojums Logano GE434 dubultkatlam 60

11 Speciālo terminu rādītājs 61

1 Drošības pasākumi

Drošībai ievērojiet šos norādījumus.

1.1 Lietošana atbilstoši noteikumiem

Gāzes speciālais katls Logano GE434 apkures ūdens uzkarsēšanai un, piemēram, daudzģimeņu dzīvojamo namu apsildīšanai.

1.2 Norādījumu struktūra

Ir nodalītas divas bīstamības pakāpes, kuras apzīmē ar signālvārdiem:



BRĪDINĀJUMS!

APDRAUD DZĪVĪBU!

Brīdina par iespējamām briesmām, kas var izraisīt smagus miesas bojājumus vai pat nāvi, ja neievēro atbilstošu piesardzību.



UZMANĪBU!

SAVAINOŠANĀS RISKS/ IEKĀRTAS BOJĀJUMI

Brīdina par iespējami bīstamu situāciju, kuras rezultātā var gūt vidējus vai vieglus miesas bojājumus, materiālus zaudējumus.

Simboli, kas brīdina par briesmām vai sniedz lietošanas norādījumus:



BRĪDINĀJUMS!

APDRAUD DZĪVĪBU!

ar elektrisko strāvu.



NORĀDĪJUMI LIETOTĀJAM

Iekārtas optimālie lietošanas un iestatīšanas noteikumi tās lietotājiem, kā arī cita noderīga informācija.

1.3 Ievērojiet šos norādījumus



UZMANĪBU!

IEKĀRTAS BOJĀJUMI

neatbilstošas iekārtas montāžas dēļ.

- Apkures iekārtas uzstādīšanas un izmantošanas laikā ievērojiet tehniskos norādījumus, kā arī celtniecības un likumā paredzētos noteikumus!



UZMANĪBU!

IEVAINOJUMA DRAUDI

neatbilstoši savietotu katla posmu dēļ.

- Katla daļu pārvadāšanai izmantojiet tikai tam piemērotu transportlīdzekli, piemēram, katla ratiņus, ratiņus ar maisu un nospriegotu saiti, kāpņveida vai posmu ratiņus.
- Nostipriniet katla blokus, lai transportēšanas laikā tie nevarētu noslīdēt.

2 Izmēri un pieslēgumi

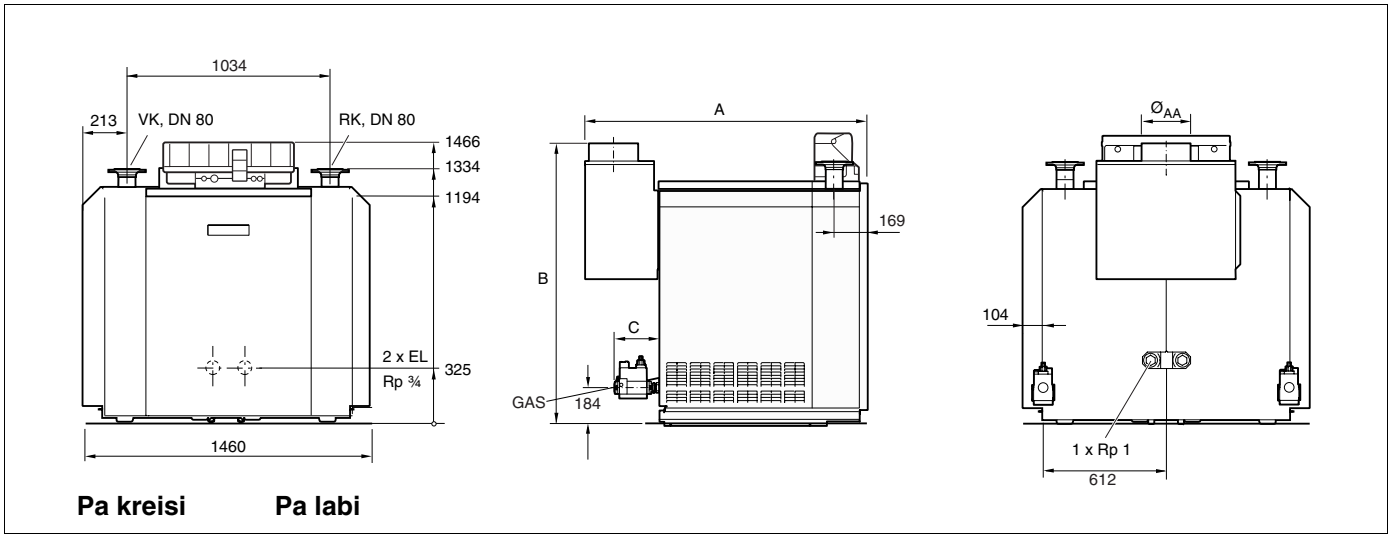

1. att. Aizmugures skats, sānskats un pretskats (izmēri mm)

Katla gabarīti Lielums/Gld.	A mm	B mm	C mm	Ø AA mm	Ø GAS	Svars netto[1] kg
150/2x7	1427	1425	193	250	Rp ¾	815
175/2x8	1582	1475	193	300	Rp ¾	911
200/2x9	1687	1475	193	300	Rp ¾	1017
225/2x10	1792	1475	193/223	300	Rp ¾/1¼	1116
250/2x11	1957	1375	223	360	Rp 1¼	1228
275/2x12	2062	1375	223	360	Rp 1¼	1330
300/2x13	2167	1375	223	360	Rp 1¼	1424
325/2x14	2312	1375	223	400	Rp 1¼	1526
350/2x15	2417	1375	223	400	Rp 1¼	1623
375/2x16	2522	1375	223	400	Rp 1¼	1718

1. tab. Izmēri un pieslēgumi

1 svars ar iepakojumu lielāks aptuveni par 6 līdz 8 %.

Veids	maks. NW	Pieslēguma vietu apgabals
GĀZE	2 x Rp ¾ 2 x Rp 1¼	Gāzes pieslēgums
VK	1 x DN 80	Katla turpgaita
RK	1 x DN 80	Katla atpakaļgaita
EL	2 x Rp ¾ 1 x Rp 1	Iztukšošana Pieslēgums MAG

2. tab. Gāzes un ūdens sistēmas pieslēgumi

3 Piegādes komplekts

Logano GE434 ierobežotās piegādes un Logano GE434 brīvās piegādes komplekti nav vienādi. Piegādes variantu sastāvdaļas turpmāk aprakstītas atsevišķi.

- Pēc piegādes pārbaudiet, vai iepakojums nav bojāts.
- Pārbaudiet, vai piegāde veikta pilnā apjomā.

3.1 Logano GE434 ierobežotajā piegādē

Detaļa	Gabals	Iepakojums
Katla bloks	2	2 paletes
Gāzes deglis dabas gāzei E (G20) [1]	2	1 palete
katla apvalka	1	2 – 3 kārbas
Siltumaizsardzība	1	1 folijiepakojums
strāvas drošinātāji	1	1 kārba
Atgāzu savācējs	1	1 kārba
Degļa vadīšana	2	1 kārba
Pieslēguma cauruļvadi un montāžas materiāls	1	1 palete

3. tab. Logano GE434 ierobežotās piegādes komplekts

1 Atsevišķs gāzes deglis labajam un kreisajam katla blokam

3.2 Logano GE434 brīvajā piegādē

Detaļa	Gabals	Iepakojums
Katla daļas brīvās		1 – 2 paletes
Gāzes deglis dabas gāzei E (G20) [1]	2	1 palete
katla apvalka	1	2 – 3 kārbas
Enkurstienis	1	Kopne
Grīdas vadotne	2	brīva pievienota
Siltumaizsardzība	1	1 folijiepakojums
strāvas drošinātāji	1	1 kārba
Atgāzu savācējs	1	1 kārba
Degļa vadīšana	2	1 kārba
Pieslēguma cauruļvadi un montāžas materiāls	1	1 palete

4. tab. Logano GE434 brīvās piegādes komplekts

1 Atsevišķs gāzes deglis labajam un kreisajam katla blokam

4 Apkures katla transportēšana

Šajā nodaļā aprakstīts, kā pārvadāt apkures katlu droši un bez bojājumiem.



UZMANĪBU!

IEVAINOJUMA DRAUDI

neatbilstoši savietotu katla posmu dēļ.

- Katla daļu pārvadāšanai izmantojiet tikai tam piemērotu transportlīdzekli, piemēram, katla ratiņus, ratiņus ar maisu un nospriegotu saiti, kāpņveida vai posmu ratiņus.
- Nostipriniet katla blokus, lai transportēšanas laikā tie nevarētu noslīdēt.



UZMANĪBU!

IEKĀRTAS BOJĀJUMI

sitiena rezultātā..

Apkures katla piegādes komplektā ietilpst sitiena jutīgas detaļas.

- Tālākas pārvadāšanas gaitā sargājiet atsevišķās daļas no sitieniem.
- Ievērojiet transportēšanas apzīmējumus uz iepakojuma.



UZMANĪBU!

IEKĀRTAS BOJĀJUMI

piesārņojuma dēļ.

Ja apkures katls ir uzstādīts, bet netiek lietots, ievērojiet:

- Sargājiet apkures katla pieslēgumus no piesārņojuma, uzmontējot aizsargvāciņus uz pieslēgumiem.



NORĀDĪJUMI LIETOTĀJAM

Utilizējiet iepakojuma materiālus videi draudzīgā veidā.

4.1 Paceliet katla korpusu

Katla korpusu jūs varat pacelt un pārvadāt ar ceļamkrānu.



UZMANĪBU!

IEVAINOJUMA DRAUDI

krītošas kravas rezultātā.

- Lietojiet tikai vienāda garuma stiprinājuma troses.
- Lietojiet tikai tādas stiprinājuma troses, kuras ir nevainojamā kārtībā.
- Katla korpusu ar ceļamkrānu jūs drīkstat pacelt tikai tad, ja jums ir atbilstoša kvalifikācija.

5 Apkures katla uzstādīšana

Šajā nodaļā jūs uzzināsiet, kā uzstādīt Logano GE434 piemērotā veidā.



UZMANĪBU!

IEKĀRTAS BOJĀJUMI

sala iedarbībā.

- Uzstādiet iekārtu no sala aizsargātā telpā.

5.1 Instrumenti un palīgmateriāls

Apkures katla montāžai izmantoti tālāk uzskaitītie instrumenti un palīgmateriāli (norādītie priekšmeti nav ietverti piegādes komplektā):

– Katla presēšanas instrumenti 2.3 (2. att., 10. lpp.)

– Montāžas palīgierīces katla bloka atbalstīšanai katla daļu iemavu savienošanas laikā

– Rokas āmurs, kā arī koka vai cietas gumijas āmurs

– Pusapaļā vīle

– Skrūvgriezis (ar krustiņa galvu vai taisno galvu)

– Taisnais kalts

– Skrūvatslēgas SW 8, 10, 13, 16, 18, 24, 27

– Kontaktatslēgas SW 8, 10, 13, 16, 18, 24, 27

– Balstķīlis, skārda sloksnes

– Vilnas materiāls vai lupatiņa pulēšanai

– Smalks smirģeļaudums

– Stiepļu suka

– Mašīneļļa

– Šķīdinātājs (benzīns vai atšķaidītājs)

– Līmeņrādis, mēroga lineāls, krīts, svērtenis (latiņa)

– Atloks ar atgaisošanas iekārtu (spiediena pārbaudei)

– Lineļļa – mīnijs (viskozs, piegādes komplektā)

– Katla ķite (smidzināmā ķite kartušā, piegādes komplektā)

– Grafīta pasta (skrūvju un uzgriežņu ieziešanai)

– Ota

– Sviras instruments

– Zobstieņa pistole

Katla presēšanas instruments, lielums 2.3 (komplektā instrumentu kastē)

Katla bloki	Presēšanas instruments Katla rumba	Pagarinātātājg abalskatla rumbai	Garums (kopā) mm
7 - 16	1	3	3080

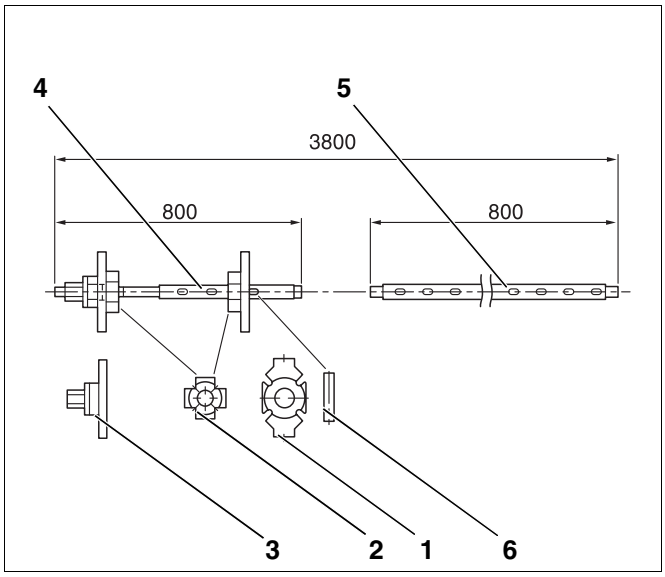

2. att. Katla presēšanas instruments, lielums 2.3 (izmēri mm)

1. poz.: *Caurules pretatloks*

2. poz.: *Papildatloks*

3. poz.: *Presēšanas vienība*

4. poz.: *Stienis ar vītni*

5. poz.: *Pagarinātājs*

6. poz.: *Ķīlis (lielums 2.3)*

5.2 Ieteicamie attālumi līdz sienām

NORĀDĪJUMI LIETOTĀJAM

- Gādājiet, lai apkures katla uzstādīšanas laikā tiktu ievēroti norādītie minimālie izmēri (norādīti iekavās). Lai vienkāršotu montāžas, apkopes un servisa darbus, nepieciešams ievērot ieteicamos attālumus no sienām (3. att.).

Katla gabarīti	Katla bloki Katla bloks	Izmērs T mm	Izmērs A mm
150	7	1060	1427
175	8	1165	1582
200	9	1270	1687
225	10	1375	1792
250	11	1480	1957
275	12	1585	2062
300	13	1690	2167
325	14	1795	2312
350	15	1900	2417
375	16	2005	2522

5. tab. Katla gabarīti

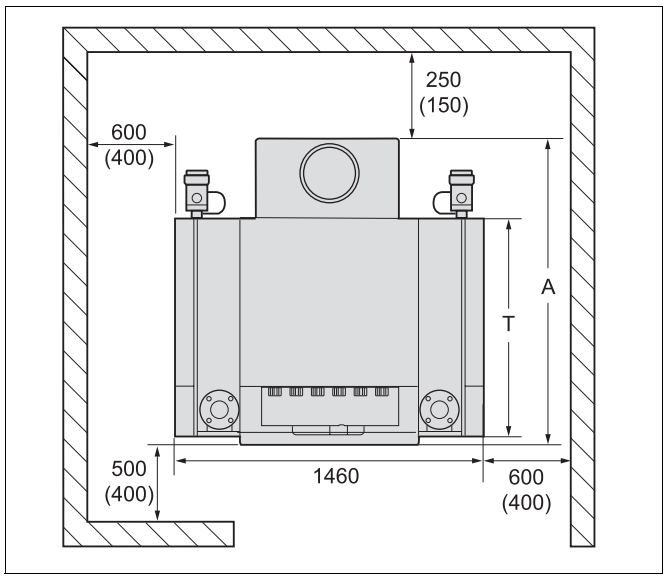

3. att. Uzstādīšanas telpa ar apkures katlu (izmēri mm)

5.3 Apkures katla uzstādīšana uz pamatiem

Pēc pieprasījuma jūs varat ieplānot pamatu celtniecības laikā atbilstoši izmēriem 4. att. un 6. tab. izveidot to.

NORĀDĪJUMI LIETOTĀJAM

Gādājiet, lai leņķdzelzs vai plakandzelzs netiktu iebetonēts, bet katla montāžas laikā katla blokus varētu pārbīdīt. Pamatu izmērus salāgojiet attiecībā pret katra katla gabarītiem (skatīt 4. att. un 6. tab.).

Ieteicams apkures katlu izvietot uz pamatiem 50 - 80 mm augstumā, lai tiktu uzņemts katla radītais troksnis. Uzstādīšanas virsmai jābūt līdzenai un horizontālai. Katla priekšējā mala jāpielīdzina pamatnes malai.

Katla gabarīti	Katla bloki Katla bloks	Pamatnes garums (L_K)	Garums (L1)*
150	7	1060	750
175	8	1165	855
200	9	1270	960
225	10	1375	1065
250	11	1480	1170
275	12	1585	1275
300	13	1690	1380
325	14	1795	1485
350	15	1900	1590
375	16	2005	1695

6. tab. Pamatnes izveidošanas izmēri

* *Plakandzelzs 100 x 5 mm vai leņķdzelzs 100 x 50 x 8 mm*

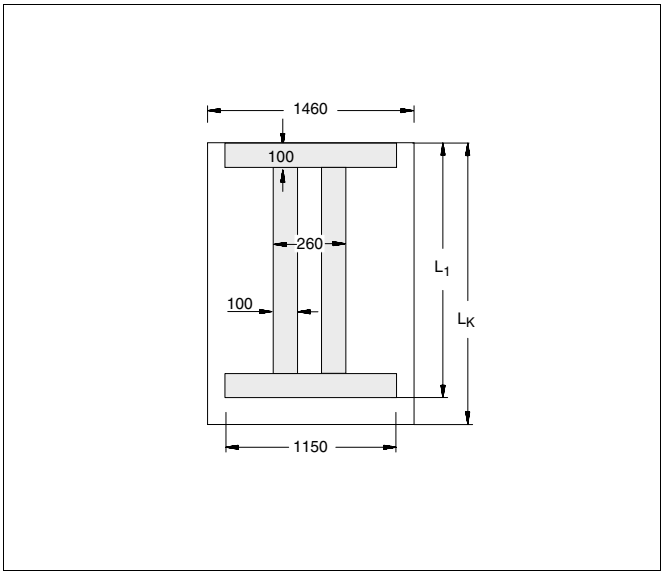

4. att. Pamatu izmēri (izmēri mm)

6 Katla bloka montāža

Brīvā un ierobežotā piegāde atšķiras ar piegādes veidu. Ierobežotajā piegādē katla bloku saliek rūpnieciski un tā blīvējumi ir pārbaudīti. Ja katla bloku sakarā ar vietējo prasību īpatnībām nevar uzstādīt kā vienotu veselumu, brīvā piegāde ļauj veikt montāžu uz vietas.

UZMANĪBU!

IEVAINOJUMA DRAUDI

neatbilstoši savietotu katla posmu dēļ.

- Katla bloku pārvadāšanai izmantojiet tikai piemērotu transportlīdzekli, ratiņus ar maisu un nospriegotu siksnu, kāpņveida vai posmu ratiņus.
- Nostipriniet katla blokus, lai transportēšanas laikā tie nevarētu noslīdēt.

Buderus

NORĀDĪJUMI LIETOTĀJAM

5. att. samontēts kreisais un labais katla bloks. Bulta 5. att. norāda uz abu katla bloku priekšējo pusi. Lai saglabātu grafikas pārskatāmību, ar pozīciju līnijām apzīmēti tikai kreisā katla bloka katla posmi.

Katram katla blokam ir kreisais un labais noslēgposms. Tekstā vietās, kur tas skaidri saskatāms un nepieciešams, šos noslēgposmus apzīmē kā noslēgposms priekšā un noslēgposms aizmugurē. Šis nosaukums nepieciešams, lai izvairītos no labās un kreisās puses izvietojuma sajaukšanas. Ja nav nepieciešams precīzs apzīmējums, tekstā raksta vienkārši noslēgposms.

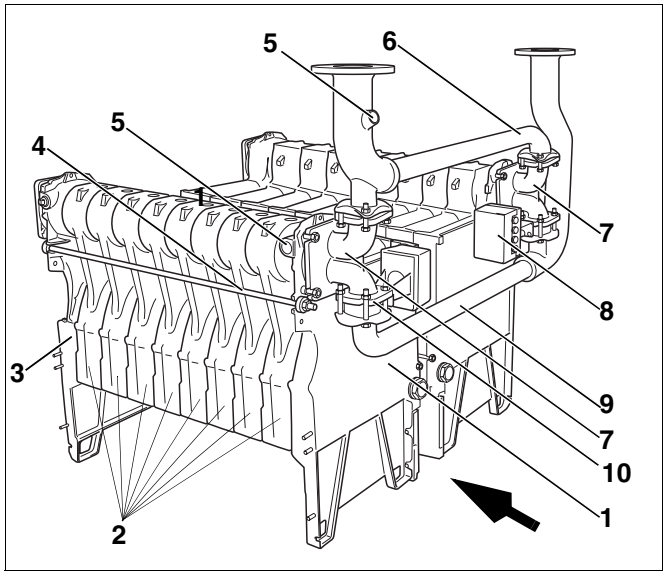

5. att. Samontētais kreisais un labais katla bloks ar ūdenssistēmas caurulēm

1. poz.: *Noslēgposms priekšā*

2. poz.: *Vidējie posmi*

3. poz.: *Noslēgposms aizmugurē*

4. poz.: *Enkurstienis*

5. poz.: *Iegremdējamā čaula*

6. poz.: *Turpgaitas caurule*

7. poz.: *Pieslēguma veidgabali*

8. poz.: *Ievietojamais motors*

9. poz.: *Atpakaļgaitas caurule*

10. poz.: *Gredzendroseles vāks*

6.1 Montāža brīvās piegādes gadījumā

Logano GE434 sastāv no labā un kreisā katla bloka. Abu katla bloku montāža norit identiski. Montējiet abus katla blokus, kā aprakstīts tālāk norādījumos.

6.1.1 Katla bloka iemavu savietošana

- Noslēgposmu nolieciet uz grīdas ar ribojumu uz augšu (6. att.).
- Katla rumbu (6. att., **1**. un **3. poz.**) notīriet ar smilšpapīru un lupatiņu.
- Iespējamās šķautnes uz katla rumbas (6. att., **1.** un **3. poz.**) apvīlējiet.
- Blīvējuma gropes (6. att.,**2. poz.**) nepieciešamības gadījumā iztīriet ar stiepļu suku un lupatiņu.

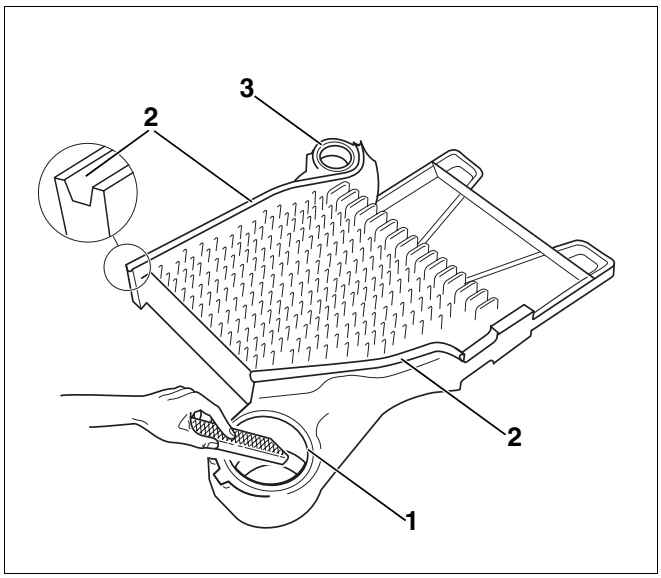

6. att. Katla rumbu šķautņu noņemšana

1. poz.: *Augšējā katla rumba*

2. poz.: *Blīvējuma gropes*

3. poz.: *Apakšējā katla rumba*

APDEGUMA DRAUDI

viegli uzliesmojošu tīrīšanas līdzekļu dēļ.

UZMANĪBU!

- Izmantojot tīrīšanas līdzekļus, izvairieties no liesmu, liela karstuma un dzirksteļu veidošanās.
- Ievērojiet tīrīšanas līdzekļa drošības norādījumus.

- Katla rumbu blīvēšanas virsmas (7. att., **1. poz.**) notīriet ar benzīnā samērcētu lupatiņu.
- Ar mīniju vienmērīgi noklājiet katla rumbu blīvējuma virsmas (7. att., **1. poz.**).

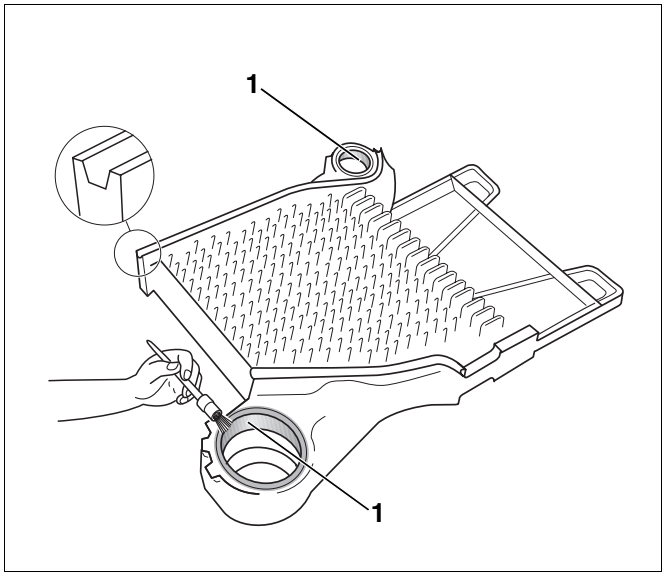

7. att. Katla rumbu pārklājiet ar mīniju

1. poz.: *Katla rumbas blīvējuma virsmas*

- Pārbaudiet iemavas iespējamās šķautnes un nepieciešamības gadījumā tās noslīpējiet ar vīli.
- Iemavu notīriet ar benzīnā samērcētu lupatiņu.
- Iemavu vienmērīgi pārklājiet ar mīniju.
- Iemavu (8. att., **1.** un **2. poz.**) ievietojiet noslēgposma katla rumbās un ar spēcīgiem āmura uzsitieniem iedzeniet vietā.

NORĀDĪJUMI LIETOTĀJAM

- Atstājiet augšējo iemavu (8. att., **1. poz.**) un apakšējo iemavu (8. att., **2. poz.**) pēc iedzīšanas aptuveni 30 mm virs attiecīgās katla rumbas.

- Iespējamās iemavu šķautnes (8. att., **1.** un **2. poz.**) apvīlējiet ar vīli.

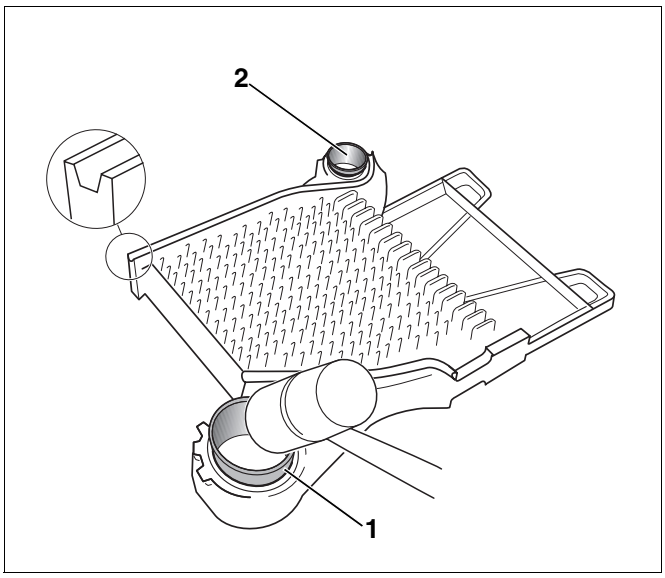

8. att. Ievietojiet iemavu

1. poz.: *Augšējo iemavu augšējā katla rumbā*

2. poz.: *Apakšējo iemavu apakšējā katla rumbā*

Lai blīvējuma auklas nostiprinātos blīvējuma gropēs (9. att., **1. poz.**), jums jārūpējas, lai blīvējuma gropes būtu tīras un sausas.

- Blīvējuma gropes (9. att., **1. poz.**) atbilstoši iezie 9. att. ar sastiprinošo līdzekli (sastiprinošo gruntējumu).

DRAUDI VESELĪBAI

BRĪDINĀJUMS!

izplūstošo, veselībai kaitīgo tvaiku dēļ, kas veidojas materiālu apstrādāšanas laikā ar sastiprinošo līdzekli, sastiprinošo gruntējumu vaimīniju.

- Rūpējieties par darba telpas labu vēdināšanu.
- Ievērojiet pārstrādāšanas un drošības norādījumiem uz materiālu iepakojuma.

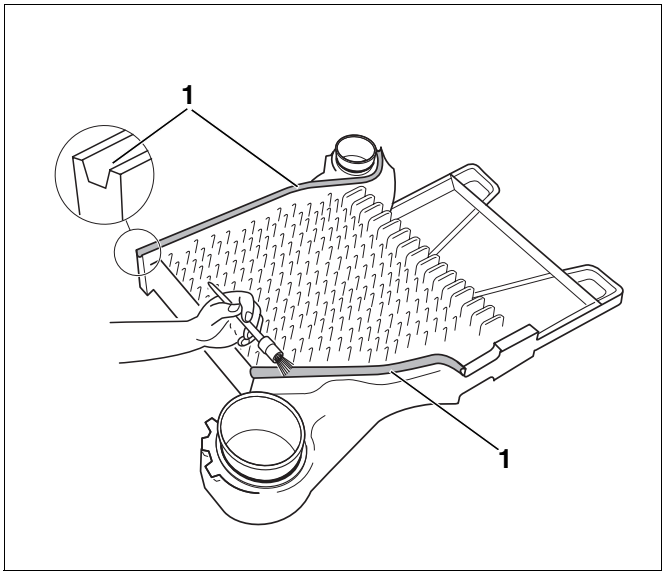

9. att. Blīvējuma gropes ieziediet ar sastiprinošu līdzekli

1. poz.: *Blīvējuma gropes*

- Blīvējuma auklas no piegādātā rituļa notīt nepieciešamajā garumā.

IEKĀRTAS BOJĀJUMI

UZMANĪBU!

nepareizi ievietotu blīvējuma auklu dēļ.

Ja ievietošanas laikā jūs pastiepsiet blīvējuma auklas, tās neveidos noblīvētas virsmas starp katla posmiem.

- Nestiepiet blīvējuma auklas.
- Uzmanīgi ievietojiet blīvējuma auklas noslēgposma blīvējuma gropēs.

- Ievietojot blīvējamo auklu gropē, tā jāatbrīvo no papīra aplikuma.
- Elastīgo blīvējuma auklu uz noslēgposma, kas sākas augšējā katla apgabalā, ievieto blīvējuma gropē un viegli piespiež (10. att.).

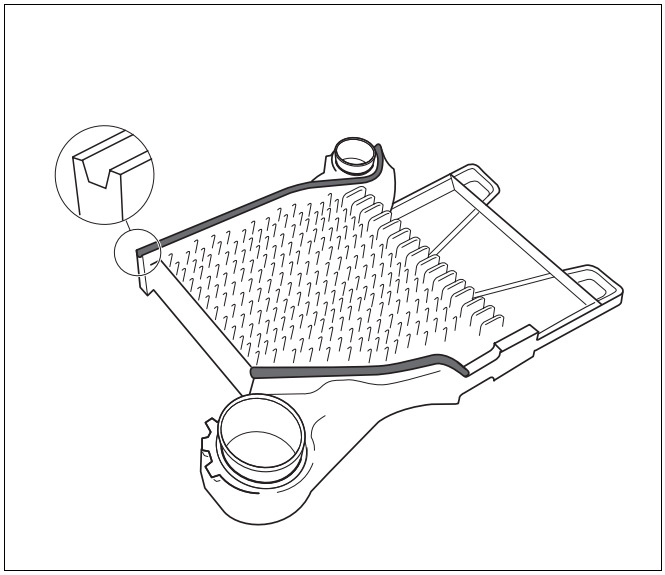

10. att. Blīvējuma gropes ar ievietotām blīvējuma auklām

Pirmā vidusposma sagatavošana

- Iespējamās šķautnes uz katla rumbas (11. att., **2**. un **5. poz.**) apvīlējiet.
- Blīvējuma atsperēm (11. att., **3. poz.**) jābūt sausām, spodrām un attiecīgi notīrītām.

APDEGUMA DRAUDI

UZMANĪBU!

viegli uzliesmojošu tīrīšanas līdzekļu dēļ.

- Izmantojot tīrīšanas līdzekļus, izvairieties no liesmu, liela karstuma un dzirksteļu veidošanās.
- Ievērojiet tīrīšanas līdzekļa drošības norādījumus.

- Katla rumbu blīvējumu virsmas (11. att., **1.** un **4. poz.**) notīriet ar benzīnā samērcētu lupatiņu un iezīmējiet ar mīniju.

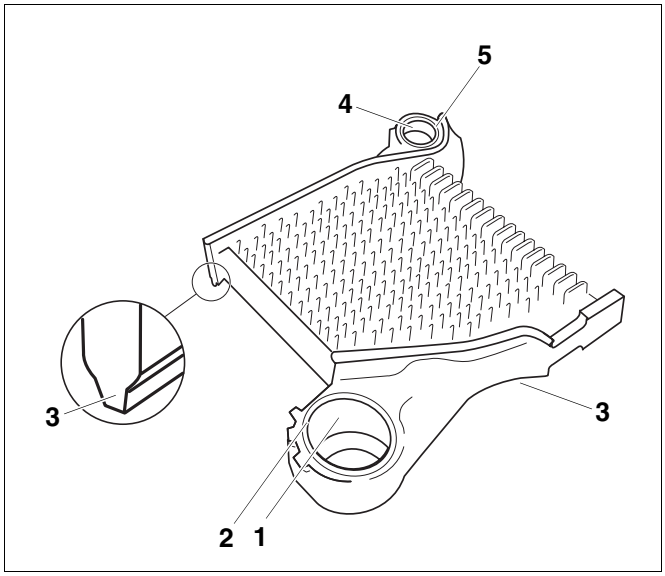

11. att. Vidējais posms

1. poz.: *Augšējās katla rumbas blīvējuma virsma*

2. poz.: *Augšējā katla rumba*

3. poz.: *Blīvējuma atspere*

4. poz.: *Apakšējās katla rumbas blīvējuma virsma*

5. poz.: *Apakšējā katla rumba*

- Vidusposmu ar augšējo un apakšējo katla rumbu (12. att.,**1.** un **2. poz.**) uzvietojiet uz noslēgposma iemavas.
- Vidusposmu iesit vietā ar koka vai cietas gumijas āmuru pie noslēgposma (12. att.).
- Noslēgposmu pielāgojiet uz vidusposma un uzstādiet paredzētajā vietā.

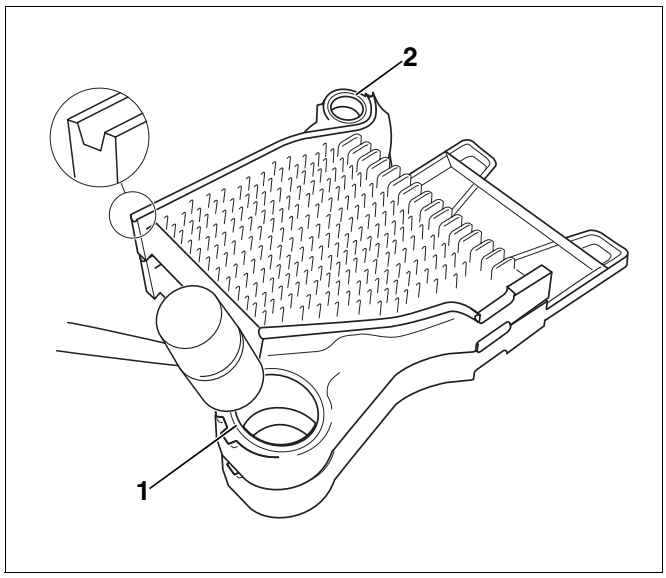

12. att. Vidusposmu piesieniet pie noslēgposma

1. poz.: *Augšējā katla rumba*

2. poz.: *Apakšējā katla rumba*

- Posma balsta pēdu (13. att., **1. poz.**) uzlieciet uz noslēgposma pēdas (13. att., **7. poz.**).
- Grīdas vadotni (13. att., **4. poz.**) pieskrūvē ar seškanšskrūvēm M8 x 30 (13. att., **3. poz.**), paliktņu diskiem (13. att., **2. poz.**) un uzgriežņiem pie noslēgposma pēdas (13. att., **7. poz.**).

NORĀDĪJUMI LIETOTĀJAM

Gādājiet, lai neaizmirstas paliktņu diski.

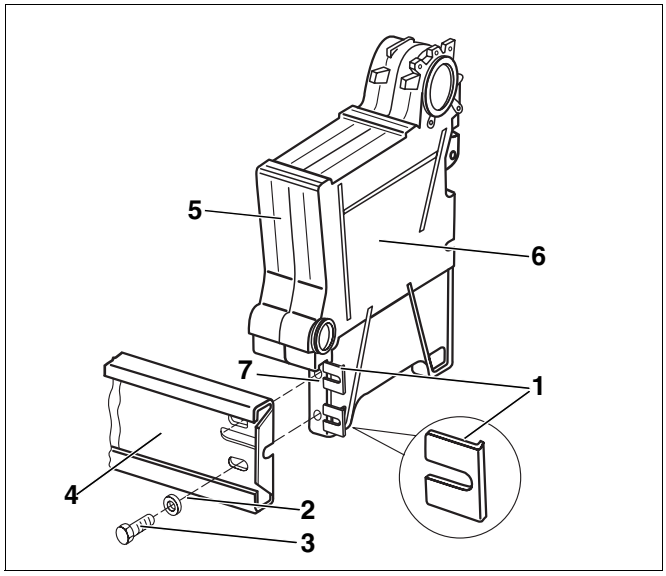

13. att. Grīdas sliežu montēšana

1. poz.: *Posmu balsta pēdas*

2. poz.: *Paliktņu diski*

3. poz.: *Seškanšskrūves M8 x 30*

4. poz.: *Grīdas vadotne*

5. poz.: *Vidējais posms*

6. poz.: *Noslēgposms*

7. poz.: *Noslēgposma balsts*

Katla bloka daļa (noslēgposms (13. att., **6. poz.**) un pirmais vidējais posms (13. att., **5. poz.**)) salikšanas laikā jānostiprina un jānodrošina pret apgāšanos. Katla bloka daļu atbalstīšanai izmantojiet montāžas palīglīdzekļus (14. att., 1. **poz.**, 18. lpp.).

NORĀDĪJUMI LIETOTĀJAM

Montāžas palīglīdzekļus jūs varat iznomāt firmā Buderus pēc pieprasījuma.

Ja jums nav pieejami montāžas palīglīdzekļi, izmantojiet, piemēram, atbilstošus koka bluķīšus vai ko tamlīdzīgu.

Katla bloka montāža ir parādīta ar montāžas palīglīdzekļiem (14. att., **1. poz.**).

UZMANĪBU!

IEVAINOJUMA DRAUDI

neatbilstoši savietotu katla posmu dēļ.

- Nodrošiniet katla posmu blokus pret apgāšanos ar montāžas palīglīdzekļiem (piederums) vai citu piemērotu priekšmetu.

- Noslēgposmu (14. att., **2. poz.**) ar pirmo vidējo posmu (14. att., **3. poz.**) uzlieciet uz pamatnes un mazliet pielieciet.
- Montāžas palīglīdzekli (14. att., **1. poz.**) pabīdiet zem katla posmiem un uzmanīgi noceliet katla posmus.

Katla posmus savienojiet pie augšējās un apakšējās katla rumbas.

UZMANĪBU!

KATLA BOJĀJUMI

nepiemērota presēšanas instrumenta izmantošanas dēļ.

- Izmantojiet tikai 2.3. lieluma katla presēšanas instrumentu.

UZMANĪBU!

PRESĒŠANAS INSTRUMENTU BOJĀJUMI

Ja presēšanu veic ar nesaskrūvētiem vilcējstieņiem, presēšanas instruments var tikt sabojāts vai iznīcināts.

- Pēc katras presēšanas kontrolējiet vilcējstieņa skrūvējumu savienojumus un nepieciešamības gadījumā pievelciet tos ciešāk (15. att., **2. poz.**). Ja vilcējstienis iegriezies pilnīgi un vairs nav redzama neviena vītne, tas nozīmē, ka tas ir pozicionēts pareizi.
- Sekojiet, lai presēšanas instrumenta vītnes vienmēr būtu tīras. Netīras vītnes presēšanas laikā var izraisīt presēšanas instrumenta materiāla bojājumus.

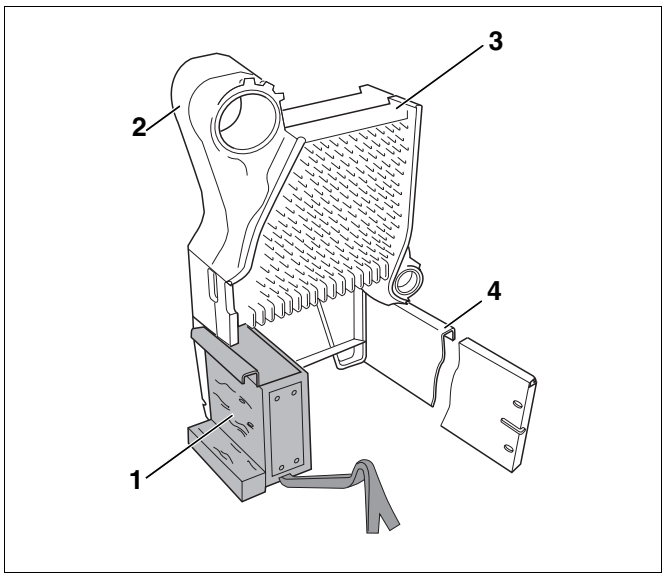

14. att. Katla daļas ar samontētiem montāžas palīglīdzekļiem

1. poz.: *Montāžas palīglīdzekļi*

2. poz.: *Noslēgposms*

3. poz.: *Vidējais posms*

4. poz.: *Grīdas vadotne*

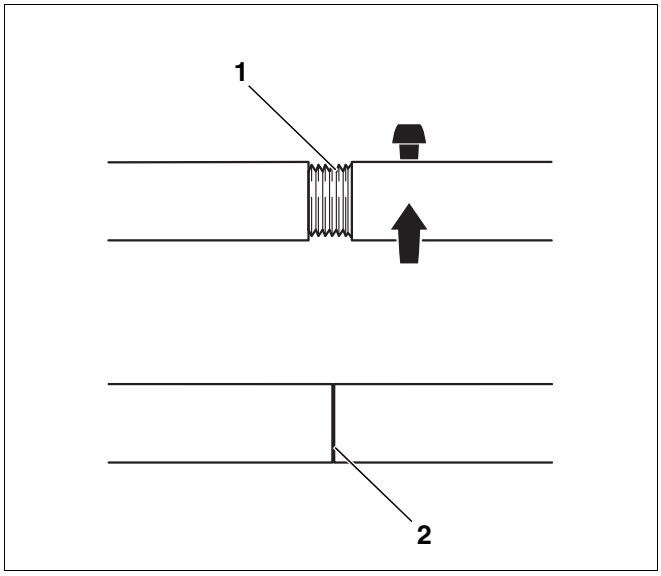

15. att. Skrūvējamie sastiprinājumi vītnes stienim

1. poz.: *Skrūvējamie sastiprinājumi vītnes stienim (nepareizi saskrūvēti)*

2. poz.: *Skrūvējamie sastiprinājumi vītnes stienim (pareizi saskrūvēti)*

- Katru vilcējstieni (16. att. un 17. att., **3. poz.**) izbīdiet cauri augšējai un apakšējai katla rumbai (16. att., **4. poz.** un 17. att., **6. poz.**) katla bloka daļā.

UZMANĪBU!

KATLA BOJĀJUMI

nepareizi pozicionēta papildu atloka dēļ.

Ja papildatloks (16. att., **7. poz.**) presēšanas laikā uzgulst uz vidējā posma blīvējuma gropes (16. att., **1. poz.**), tas var izraisīt blīvējumu traucējumus.

- Gādājiet, lai papildatloks uzgulst (16. att., **7. poz.**) tieši uz katla rumbas.

- Papildatloku (16. att., **7. poz.**) uzbīdiet uz augšējās katla rumbas (16. att., **3. poz.**) vilcējstieni (16. att., **4. poz.**).
- Pretatloku (16. att., **5. poz.**) uzbīdiet uz augšējās katla rumbas (16. att., **3. poz.**) vilcējstieni (16. att., **4. poz.**) un nostipriniet ar piemērotu ķīli (16. att., **6. poz.**) (salīdz. 19. att., 21. lpp.).

NORĀDĪJUMI LIETOTĀJAM

- Presēšanas vienības uzskrūvēt uz vilcējstieņu vītnēm, līdz no presēšanas vienībām izvirzās divi vītņu gājieni.

- Presēšanas vienību (16. att., **8. poz.**) uzskrūvējiet uz vilcējstieņa vītnes (16. att., **3. poz.**).

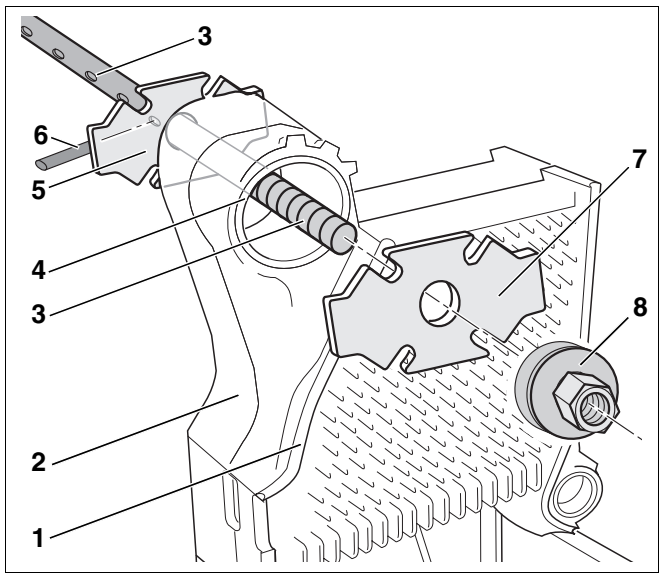

16. att. Augšējā katla rumba

1. poz.: *Vidējā posma blīvējuma grope*

2. poz.: *Noslēgposms*

3. poz.: *Stienis ar vītni*

4. poz.: *Augšējā katla rumba*

5. poz.: *Caurules pretatloks*

6. poz.: *Ķīlis*

7. poz.: *Papildatloks*

8. poz.: *Presēšanas vienība*

- Papildatloku uzbīdiet (17. att., **7. poz.**) uz vilcējstieņa (17. att., **3. poz.**) (apakšējā katla rumba – 17. att., **6. poz.**).
- Pretatloku uzbīda uz apakšējās katla rumbas (17. att., **6. poz.**) un nostiprina ar atbilstošu ķīli (17. att., **4. poz.**) (salīdzin. 19. att., 21. lpp.).
- Presēšanas vienību (17. att., **1. poz.**) uzskrūvējiet uz vilcējstieņa vītnes (17. att., **3. poz.**).

UZMANĪBU!

KATLA BOJĀJUMI

nenoblīvētu iemavas savienojumu un daļu pāru nevienmērīgas savilkšanas dēļ.

- Gādājiet, lai jūs nesavilktu katrā presēšanas reizē vairāk par vienu iemavu savienojumu (katrs iemavu savienojums sastāv no divām daļām).
- Iemava nedrīkst iespiesties katla posma katla rumbās.

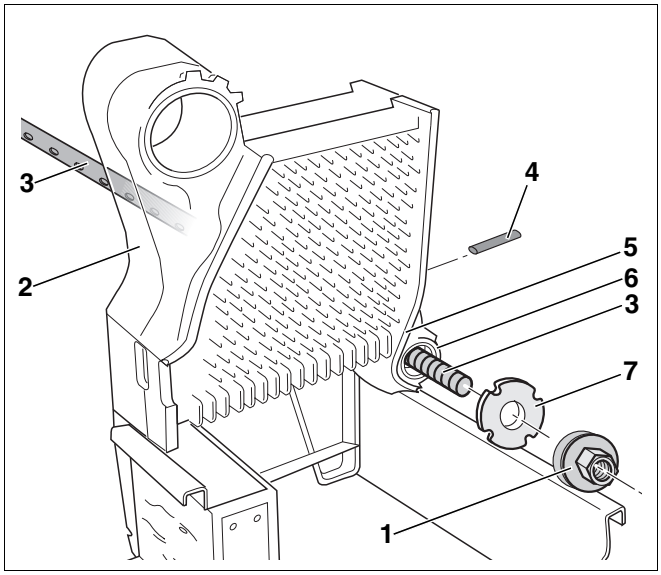

17. att. Apakšējā katla rumba

1. poz.: *Presēšanas vienība*

2. poz.: *Noslēgposms*

3. poz.: *Stienis ar vītni*

4. poz.: *Ķīlis*

5. poz.: *Vidējā posma blīvējuma grope*

6. poz.: *Apakšējā katla rumba*

7. poz.: *Papildatloks*

- Abus brīvgaitas gredzenus (18. att., **1. poz.**) uzvieto uz presēšanas vienības atsperuzgriežņiem (18. att., **6. poz.**) un katla posmus sapresē, tos vienmērīgi savelkot.

UZMANĪBU!

KATLA BOJĀJUMI

pārlieku augsta presēšanas spiediena dēļ.

- Kad katla rumbas saduras, neturpiniet vairs to presēšanu.

- Nākošo katla posmu montāžas laikā izvietojiet montāžas palīglīdzekļus tā, lai tie jau samontētās daļas atbalsta tikai ar pusi no savas augšpuses virsmas. Šim nolūkam katla bloks mazliet jāpaceļ.

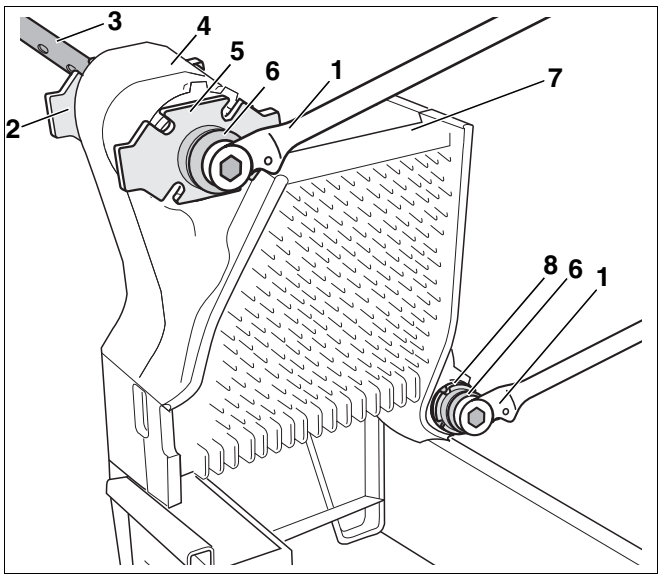

18. att. Katla aizmugure

1. poz.: *Brīvgaitas gredzens*

2. poz.: *Pretatloks (augšējā katla rumba aizmugurē)*

3. poz.: *Vilcējstienis (augšējā katla rumba)*

4. poz.: *Noslēgposms*

5. poz.: *Papildatloks (augšējā katla rumba priekšā)*

6. poz.: *Presēšanas vienība*

7. poz.: *Vidējais posms*

8. poz.: *Papildatloks (apakšējā katla rumba priekšā)*

- Nākošo katla posmu uzlieciet uz montāžas palīglīdzekļiem un montējiet 6.1.1 "Katla bloka iemavu savietošana" nodaļu, 14. lpp., kā tālāk aprakstīts.
- Montāžas palīglīdzekļus izmantojiet atbilstoši katla daļām, nepieciešamības gadījumā paceliet katla bloku ar sviru palīdzību.
- Visus pārējos katla posmus montējiet 6.1.1 "Katla bloka iemavu savietošana" nodaļu, 14. lpp., kā aprakstīts tālāk.

6.1.2 Enkurstieņa montāža

Pēc visu katla posmu savienošanas jums jāmontē enkurstienis.

NORĀDĪJUMI LIETOTĀJAM

- Ievietot enkurstieni pirms presēšanas instrumentu noņemšanas! Nekādā gadījumā pirms tam nenoņemiet presēšanas instrumentu.

- Plakanatsperes (19. att., **3. poz.**) sadaliet vienmērīgi.
- Enkurstieni (19. att., **5. poz.**) ar plakanatsperi (19. att., **3. poz.**) ievietojiet veidņtapā (19. att., **2. poz.**).
- Uzgriezni (19. att., **4. poz.**) ar roku uzgrieziet uz enkurstieņa vītnes (19. att., **5. poz.**), lai plakanatsperes virsma pieguļ veidņtapai.
- Noslēgumā uzgriežņus (19. att., **4. poz.**) pa labi un pa kreisi uz enkurstieņa (19. att., **5. poz.**) pievelciet par 1 - 1½ apgriezienu (M10: 15 Nm; M16: 25 Nm).

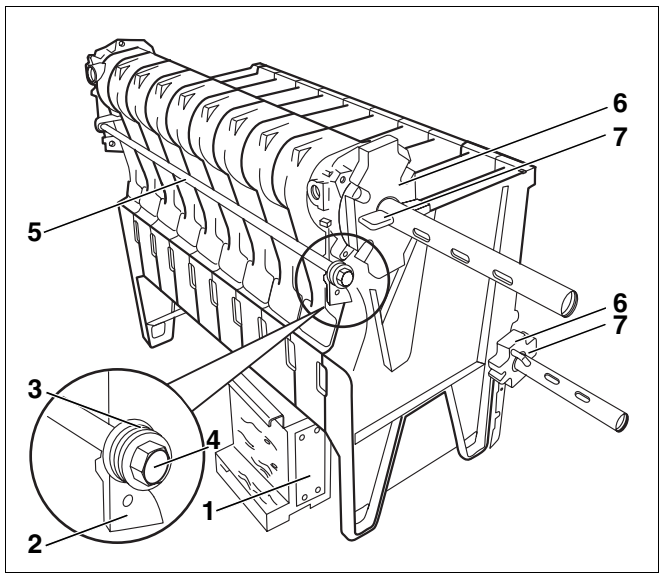

19. att. Enkurstieņa montāža – plakanatsperu piemērošana

1. poz.: *Montāžas palīglīdzekļi*

2. poz.: *Veidņtapa*

3. poz.: *Plakanatspere*

4. poz.: *Uzgrieznis*

5. poz.: *Enkurstienis*

6. poz.: *Caurules pretatloks*

7. poz.: *Ķīlis*

- Posma balsta pēdu atbilstoši13. att., 17. lpp. uzvietojiet uz noslēgposma (20. att., **4. poz.**).
- Ar divām seškanšskrūvēm M8 x 30 (20. att., **1. poz.**) un uzgriežņiem nostipriniet grīdas vadotnes (20. att., **2. poz.**) pie noslēgposma (20. att., **4. poz.**).

NORĀDĪJUMI LIETOTĀJAM

Gādājiet, lai neaizmirstas paliktņu diski.

- Pēc grīdas vadotņu nostiprināšanas pie noslēgposma (20. att., **4. poz.**) atbrīvojiet un noņemiet presēšanas instrumentu.
- Noņemiet montāžas palīglīdzekļus (19. att., **1. poz.**, 21. lpp.).

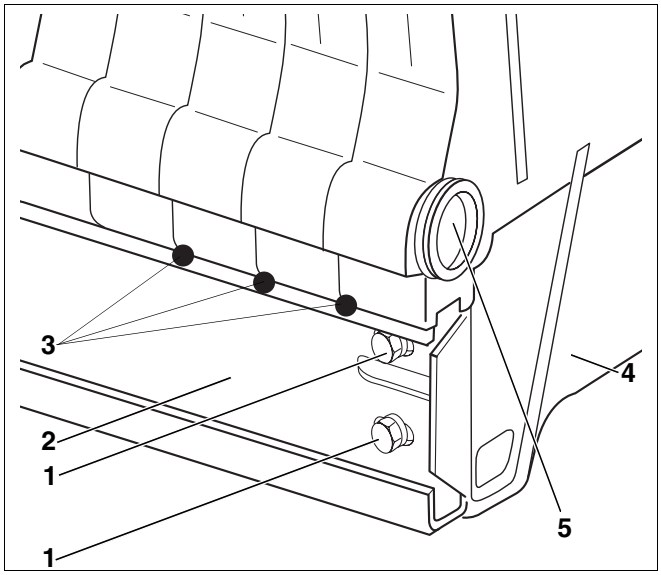

20. att. Katla bloka noblīvēšana

1. poz.: *Seškanšskrūves M8 x 30*

2. poz.: *Grīdas vadotne*

3. poz.: *Smidzināmā ķite*

4. poz.: *Noslēgposms*

5. poz.: *Priekšējā apakšējā katla rumba*

6.1.3 Katla bloka noblīvēšana ar smidzināmo ķiti.

Katla bloka sadegšanas telpu jums jānoblīvē ar smidzināmo ķiti virs grīdas vadotnēm, lai apkures katla ekspluatācijas laikā nerastos blīvējumu traucējumi.

NORĀDĪJUMI LIETOTĀJAM

Smidzināmo ķiti atradīsiet atgāzu savācēja iepakojuma vienībā.

- Smidzināmo ķiti uzlieciet precīzi, kā attēlots 20. att., **3. poz.**.

6.2 Katla bloka nokomplektēšana

Tapskrūvju montāža

- Katras četras tapskrūves (21. att., **4. poz.**) ieskrūvējiet vītņu atverēs ap augšējo katla rumbu (21. att., **3. poz.**) pa labi un pa kreisi.
- Katras trīs tapskrūves (21. att., **1. poz.**) ieskrūvējiet noslēgposmos uz priekšējās daļas (21. att., **2. poz.**) pa labi un pa kreisi.

6.2.1 Noslēgt katla rumbas

Noslēgt apakšējo katla rumbu

Jums jānoslēdz apakšējā katla rumba pie noslēgposmiem (21. att., **2. poz.**) katla blokā ar piemērotajiem aizbāžņiem.

- Aizbāzni ar iztukšošanas atveri (pieslēguma aizbāznis 1¾" x ¾") ievietojiet apakšējā priekšējā katla rumbā (20. att., **5. poz.**, 22. lpp.) ar plakanblīvi. Celtniecības laikā var iebūvēt iztukšošanas krānu.
- Ar ciešo aizbāzni 1¾" noslēdziet aizmugures apakšējo katla rumbu (21. att., **5. poz.**). Otrajā katla blokā ieskrūvē aizbāzni (1¾" x 1") ar iespējām pieslēgt vadus izplešanās traukam.

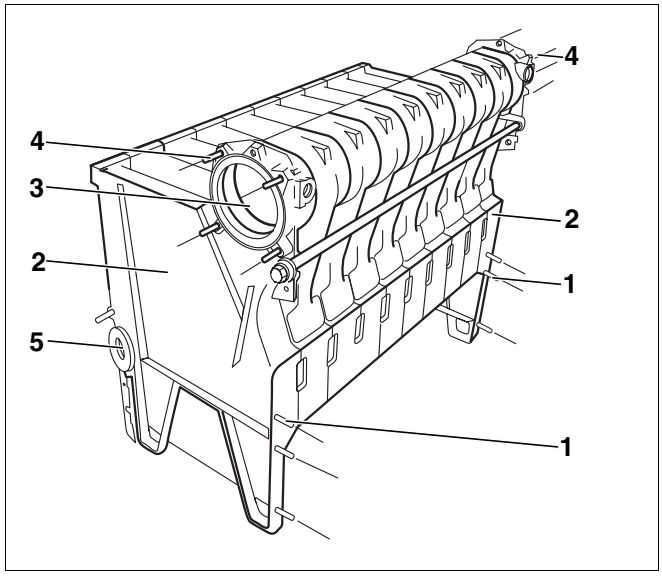

21. att. Tapskrūvju montāža

1. poz.: *Tapskrūve (3 gab. M8)*

2. poz.: *Noslēgposms*

3. poz.: *Augšējā katla rumba*

4. poz.: *Tapskrūve (4 gab. M12)*

5. poz.: *Aizmugures apakšējā katla rumba*

Noslēdziet augšējo katla rumbu

Jums jānoslēdz aizmugures augšējā katla rumba (22. att., **8. poz.**) pie noslēgposma (22. att., **1. poz.**) katla blokā ar aklo atloku (22. att., **3. poz.**).

- Plakanblīvi (22. att., **6. poz.**) uzvieto uz aizmugures augšējās katla rumbas blīvējuma virsmas (22. att., **8. poz.**).



NORĀDĪJUMI LIETOTĀJAM

Gādājiet, lai iebūvētā veidā aklā atloka izliekums būtu tāds, kā attēlots 22. att., **5. poz.**, norādītu uz katla bloka vidu un atrastos augšpusē.

- Aklo atloku uzbīdiet (22. att., **3. poz.**) uz tapskrūvēm (22. att., **7. poz.**) aizmugures augšējā katla rumbā (22. att., **8. poz.**) un nostipriniet ar uzgriežņiem (22. att., **4. poz.**).

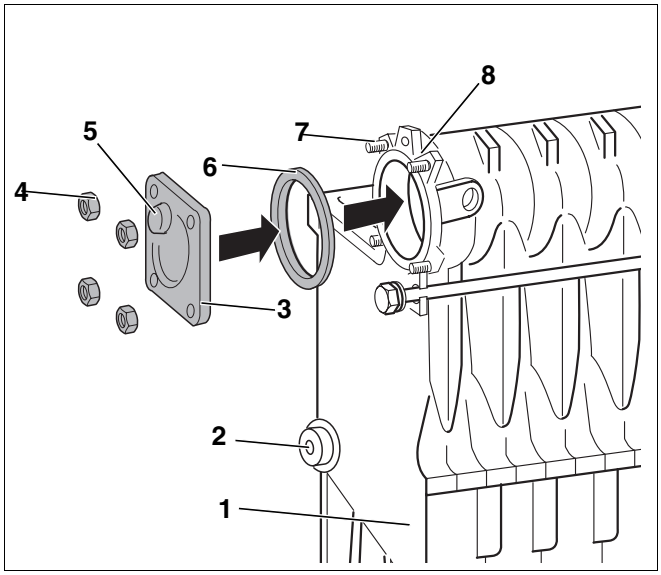

22. att. Aklā atloka montāža

1. poz.: *Noslēgposms*

2. poz.: *Aizmugures apakšējā katla rumba (noslēgta ar ciešo aizbāzni)*

3. poz.: *Aklais atloks*

4. poz.: *Uzgrieznis (4x)*

5. poz.: *Izliekums aklajā atlokā*

6. poz.: *Plakanblīve*

7. poz.: *Tapskrūve (4x)*

8. poz.: *Aizmugures augšējā katla rumba*

6.2.2 Barošanas caurules un pieslēguma veidgabala montāža

Barošanas caurules montāža

Barošanas caurule sastāv no sākuma daļas un, atkarībā no katla lieluma, vēl no vienas līdz trim pagarinājumu daļām un vienas barošanas caurules beigu daļas ar tapu (23. att.). Tapa nepieciešama barošanas caurules justēšanai un šim nolūkam tā jāizvieto aklā atloka izliekumā.(22. att., **5. poz.**, 24. lpp.). Barošanas cauruli iebīda no priekšas augšējā katla rumbā (25. att., 26. lpp.).

NORĀDĪJUMI LIETOTĀJAM

Gādājiet, lai pagaidām netiktu iebūvēta iegremdējamā čaula, citādi nebūs iespējams iebīdīt pieplūdes cauruli.

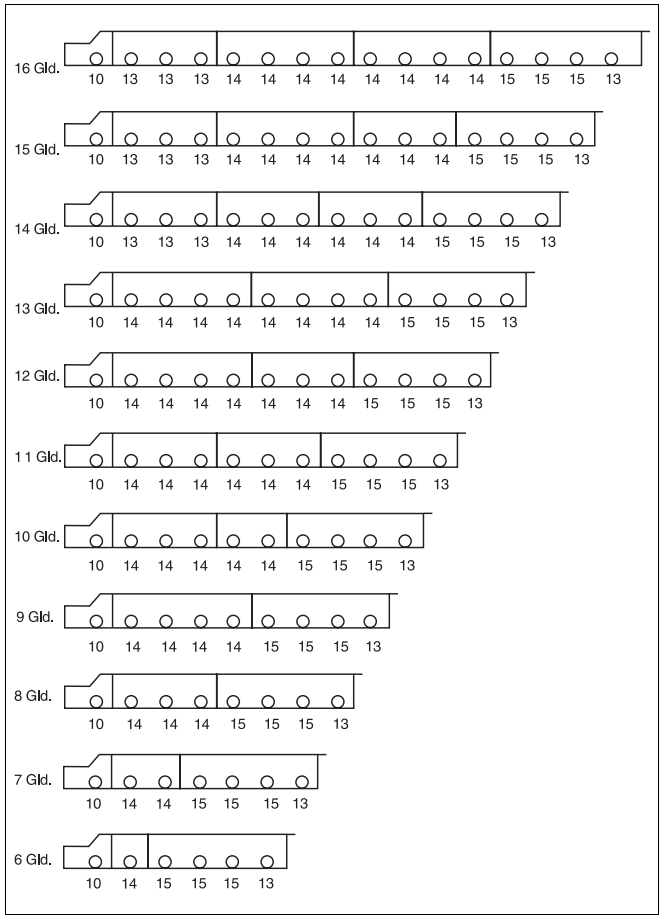

23. att. Barošanas caurules ievietošanas shēma visiem katla lielumiem (urbumu Ø mm)

- Pieplūdes caurules beigu daļu (25. att., **5. poz.**, aizmugurē ar tapu (25. att.,**4**)) iebīdiet atvērtajā augšējā katla rumbā līdz tās ¾ garumam.
- Pagarinājuma daļu uzbīdiet uz pieplūdes caurules beigu daļas un nostipriniet ar skrūvi M5 x 16.

UZMANĪBU!

IEKĀRTAS BOJĀJUMI

sakarā ar pieplūdes caurules pieslēguma gabala nepareizu montāžu (24. att.).

- Pārbaudiet, vai pieejami blīvējumi (24. att., **3. poz.**) pieslēguma gabaliem.
- Gādājiet, lai kreisais pieslēguma gabals (ievērojiet kalumu "kreisais", salīdzin. 24. att., **2. poz.**) tiktu pareizi iemontēts kreisā katla bloka augšējā katla rumbā un labais pieslēguma gabals (ievērojiet kalumu "labais") - labā katla bloka augšējā katla rumbā.

- Pieplūdes caurules pieslēguma gabalu (24. att.) uzbīdiet uz pagarinājuma daļas (24. att., **5. poz.**) un saskrūvējiet ar skrūvi M5 x 16 (24. att., **4. poz.**) ar pagarinājuma daļu.

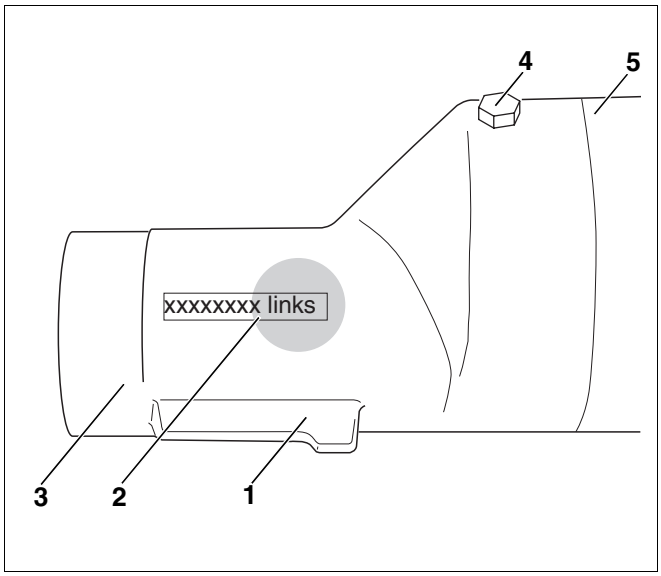

24. att. Kreisais pieslēguma gabals pieplūdes caurulei

1. poz.: *Tapa*

2. poz.: *Kalums*

3. poz.: *Blīvējums*

4. poz.: *Skrūve M5 x 16*

5. poz.: *Pagarinājuma daļa*

- Samontētu pieplūdes cauruli (25. att., **5. poz.**) kā veselumu iebīdiet augšējā katla rumbā (25. att., **3. poz.**).
- Tapu pieplūdes caurules beigu daļā (25. att., **4. poz.**) ievietojiet aklā atloka izliekumā (25. att., **2. poz.**).

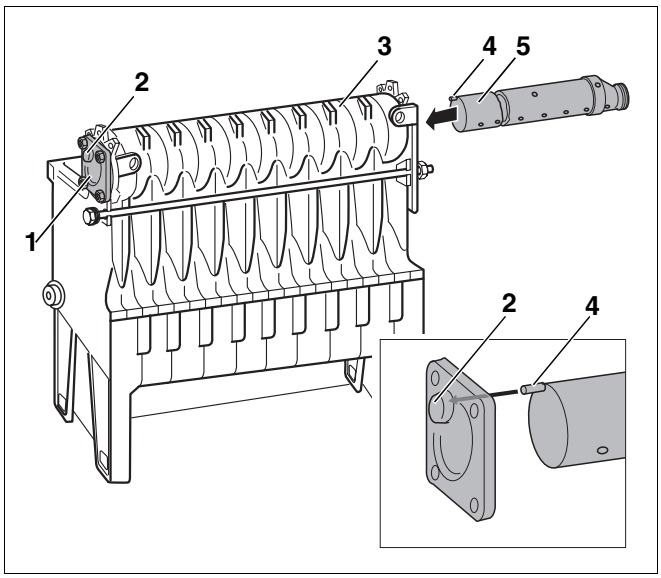

25. att. Pieplūdes caurules iebīdīšana kopumā

1. poz.: *Aklais atloks*

2. poz.: *Izliekums aklajā atlokā*

3. poz.: *Augšējā katla rumba*

4. poz.: *Tapa pieplūdes caurules beigu daļā*

5. poz.: *Pieplūdes caurules beigu daļa*

Pārbaudiet, vai tapa (26. att.,**1. poz.**) pieplūdes caurules pieslēguma gabalā pareizi ievietojas gropē (26. att., **2. poz.**) augšējā katla rumbā (26. att., **5. poz.**).

- Ārējās virsmas pieplūdes caurules blīvējuma gredzenam (26. att., **3. poz.**) ieziediet ar slīdēšanu veicinošu līdzekli.

6.3 Otrā katla bloka montāža

Otrā katla bloka montāža noris tādā pat veidā kā pirmā katla bloka montāža (skatiet 6.1.1 nodaļu "Katla bloka iemavu savietošana", 14. lpp. un 6.2 "Katla bloka nokomplektēšana" nodaļu, 23. lpp.).

Pieslēguma veidgabala montā¸a

NORĀDĪJUMI LIETOTĀJAM

- Pieslēguma veidgabala montāžas laikā gādājiet (27. att., **6. poz.**), lai lielākā atvere (atpakaļgaita; 27. att., **2. poz.**) atrodas apakšā un mazākā atvere (turpgaita; 27. att., **3. poz.**) - augšā.

Ja jūs pieslēguma veidgabalu (27. att., **6. poz.**) uz pieplūdes caurules uzliekat neprecīzi (27. att., **8. poz.**) un tā to pieskrūvējat ar tapskrūvēm (27. att., **4. poz.**), tad pieplūdes caurules novietojums (27. att., **8. poz.**) augšējā katla rumbā (27. att., **5. poz.**) nav pareizs. Pieplūdes caurule jums (27. att., **8. poz.**) mazliet jāpavelk uz āru un novietojums augšējā katla rumbā (27. att., **5. poz.**) jākoriģē ievietošanas laikā.

- Plakanblīvi (27. att., **1. poz.**) ieziediet ar slīdēšanu veicinošu līdzekli.
- Pieslēguma veidgabalu (27. att., **6. poz.**) ar uzgriežņiem ar uzpresētajiem paplākšņiem (27. att., **7. poz.**) un uzvietoto plakanblīvi (27. att., **1. poz.**) montējiet pie tapskrūvēm (27. att., **4. poz.**) augšējā katla rumbā (27. att., **5. poz.**) (skatiet arī 26. att.).

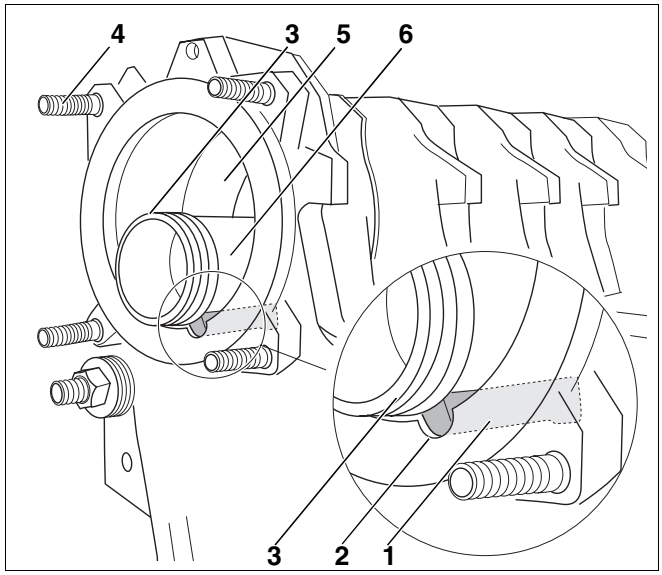

26. att. Pieplūdes caurules pieslēguma gabala pozīcijā

1. poz.: *Pieslēguma gabala tapa*

2. poz.: *Grope*

3. poz.: *Pieplūdes caurules blīvējuma gredzens*

4. poz.: *Tapskrūve (4x)*

5. poz.: *Augšējā katla rumba*

6. poz.: *Pieplūdes caurule*

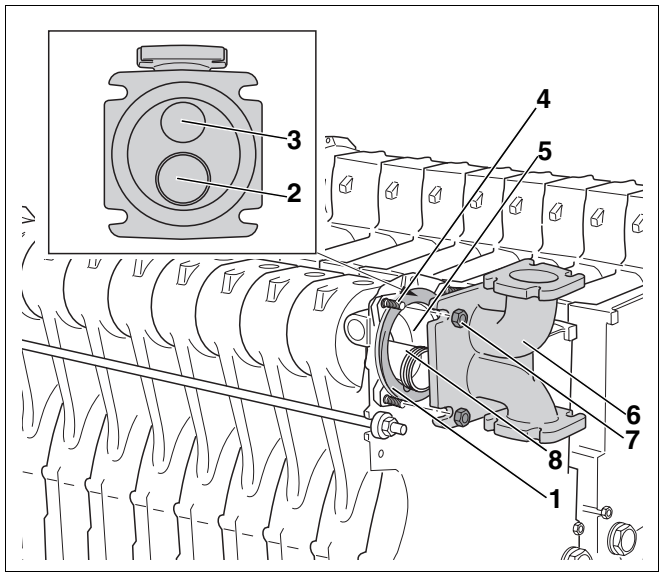

27. att. Montēt pieslēguma veidgabalu

1. poz.: *Plakanblīve*

2. poz.: *Atpakaļgaita*

3. poz.: *Turpgaita*

4. poz.: *Tapskrūve (4x)*

5. poz.: *Augšējā katla rumba*

6. poz.: *Pieslēguma veidgabali*

7. poz.: *Uzgrieznis ar uzpresētu paplāksni (4x)*

8. poz.: *Pieplūdes caurule*

6.3.1 Katla bloku piekārtošana

NORĀDĪJUMI LIETOTĀJAM

Bulta 28. att. norāda uz abu katla bloku priekšējo pusi.

- Katla blokus kā 28. att. pielīdziniet savstarpēji paralēli. Attālumam jābūt 85 mm.
- Katla blokus horizontāli un vertikāli piekārtojiet ar ūdens līmeņotāja (28. att., **1. poz.**) un līmeņrāža (28. att., **2. poz.**) palīdzību.
- Nepieciešamības gadījumā piekārtošanai izmantojiet metāla ķīļus, metāla sloksnes un metāla kluču.

NORĀDĪJUMI LIETOTĀJAM

Ja tālākajā montāžas darbu gaitā katla salikšanas darbos jums rodas problēmas, arī montāžas darbu laikā varat papildus savstarpēji piekārtot katla blokus ar metāla laužņa palīdzību.

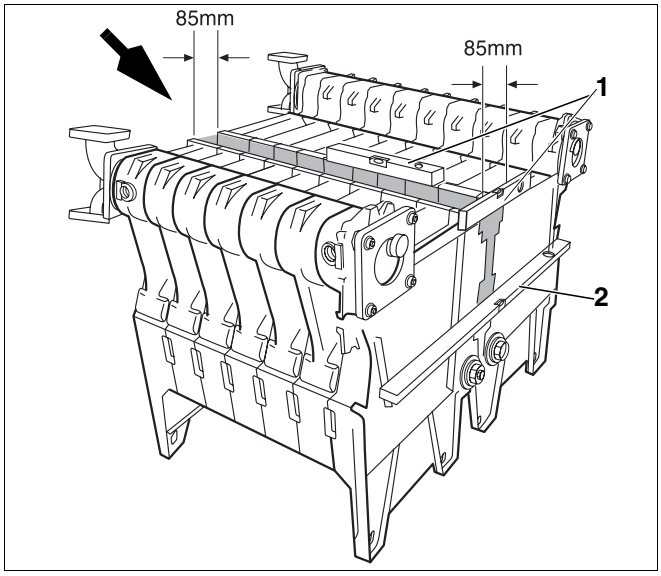

28. att. Katla bloku savstarpējā piekārtošana

1. poz.: *Ūdens līmeņrādis*

2. poz.: *Līmeņrādis*

6.3.2 KFE krāna (piederums) montāža

Lai piepildītu katla blokus, KFE krānus montē tieši pie katla blokiem.

- KFE krānus noblīvējiet katrā katla blokā pie uzpildīšanas un iztukšošanas atverēm apakšējā priekšējā katla rumbā.

KFE krāns = katla uzpildīšanas un iztukšošanas krāns

6.4 Ūdensapgādes cauruļvadu montāža

Ūdensapgādes cauruļvados ietilpst turpgaitas un atpakaļgaitas caurule, kas savieno atsevišķos katla blokus ar cauruļu sistēmu.

NORĀDĪJUMI LIETOTĀJAM

Ja jūs nevarat izbīdīt cauri pieslēguma atlokam seškanšskrūvi, katla blokus nepieciešams justēt no jauna.

6.4.1 Turpgaitas caurules montāža

- Plakanblīves (29. att., **1. poz.**) uzlieciet abu pieslēguma veidgabalu augšpusē (29. att., **3. poz.**).
- Turpgaitas cauruli (29. att., **2. poz.**) uzvietojiet uz pieslēguma veidgabala (29. att., **3. poz.**).
- Seškanšskrūves M12 x 40 (29. att., **5. poz.**) izbīdiet no augšas cauri turpgaitas caurules pieslēguma atlokam (29. att., **2. poz.**) un pieslēguma veidgabaliem (29. att., **3. poz.**).
- Uzgriežņus ar uzpresētajiem paplākšņiem (29. att., **4. poz.**) uzgriež uz seškanšskrūvēm (29. att., **5. poz.**) un krusteniski cieši pievelk.

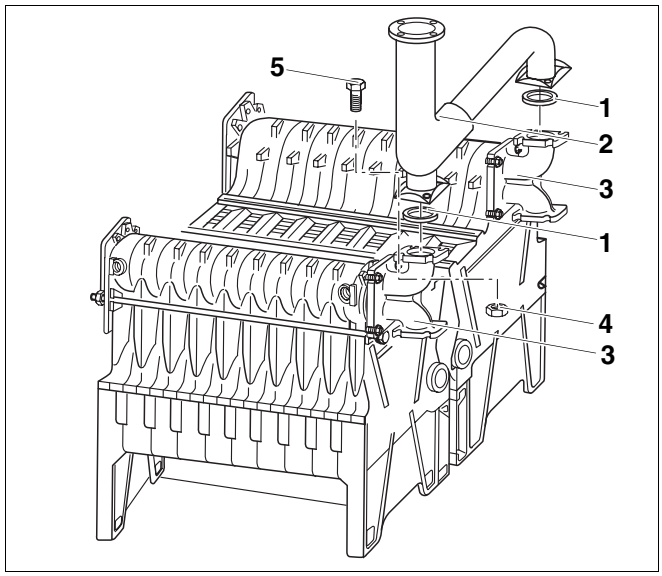

29. att. Turpgaitas caurules montāža

1. poz.: *Plakanblīve*

2. poz.: *Turpgaitas caurule*

3. poz.: *Pieslēguma veidgabali*

4. poz.: *Uzgrieznis ar uzpresētu paplāksni (4x katram pieslēguma veidgabalam)*

5. poz.: *Seškanšskrūve M12 x 40 (4x katram pieslēguma veidgabalam)*

6.4.2 Atpakaļgaitas caurules montāža

- Atpakaļgaitas cauruli (30. att., **1. poz.**) viegli pieskrūvē ar divām seškanšskrūvēm M12 x 80 (30. att., **4. poz.**) un uzgriežņiem ar uzpresētiem paplākšņiem (30. att., **2. poz.**) diagonāli pie pieslēguma veidgabaliem (30. att., **3. poz.**). Seškanšskrūves ievieto no apakšas.

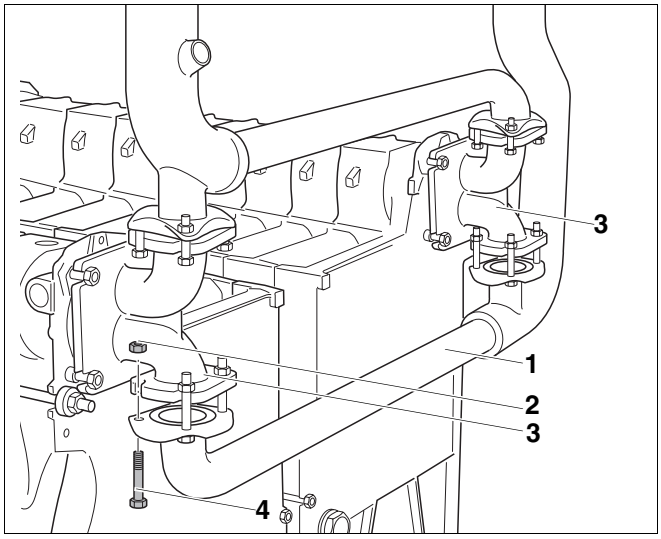

30. att. Atpakaļgaitas caurules montāža

1. poz.: *Atpakaļgaitas caurule*

2. poz.: *Uzgriežņi ar uzpresētu paplāksni*

3. poz.: *Pieslēguma veidgabali*

4. poz.: *Seškanšskrūves M12 x 80 (4x katram pieslēguma veidgabalam)*

6.4.3 Gredzendroseles vāka montāža

Nākošais darba solis ir montēt abus gredzendroseles vākus ar ievietojamo motoru (31. att., **3. poz.**) starp pieslēguma atlokiem atpakaļgaitas caurulē un pieslēguma veidgabalos.

NORĀDĪJUMI LIETOTĀJAM

- Gredzendroseles vākus (31. att., **3. poz.**) montējiet tā, lai ievietojamais motors norādītu uz apkures katla vidu. Elektrības vadiem jāatrodas augšpusē.

- Gredzendroseles vākus (31. att., **3. poz.**) ar uzlīmētiem blīvējumiem iebūvējiet starp atpakaļgaitas caurules pieslēguma atloku (31. att., **2. poz.**) un pieslēguma veidgabalu (31. att.,**1. poz.**) labajā katla blokā (1. vai 2. posms).

- Ar atlikušajām divām seškanšskrūvēm M12 x 80 un uzgriežņiem ar uzpresētajiem paplākšņiem kārtīgi uzskrūvējiet atpakaļgaitas cauruli uz pieslēguma veidgabala. Seškanšskrūves ievieto no apakšas.
- Visus viegli pievienotos pieslēgumus cieši pieskrūvē pie pieslēguma veidgabaliem.

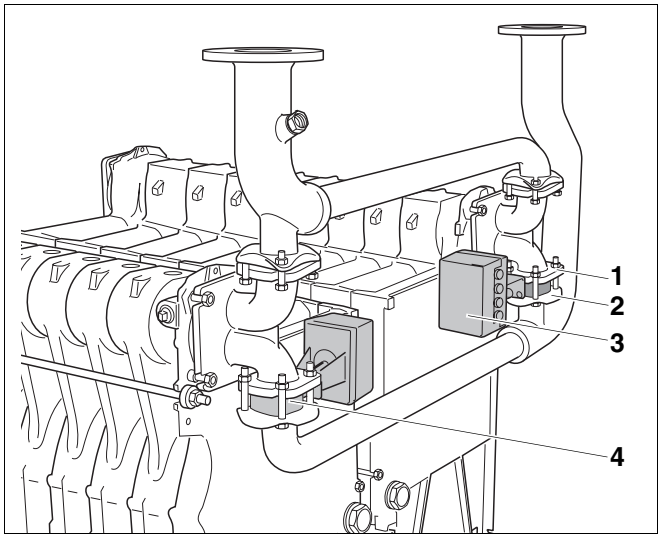

31. att. Gredzendroseļu vāku un ievietojamo motoru montāža

1. poz.: *Pieslēguma atloks Pieslēguma veidgabals*

2. poz.: *Pieslēguma atloks Atpakaļgaitas caurule*

3. poz.: *Ievietojamais motors*

4. poz.: *Gredzendroseles vāks*

6.5 Blīvējuma pārbaude

Katla bloku blīvējuma pārbaudi veiciet tikai katla blokiem brīvajā piegādē. Ierobežotajā piegādē blīvējuma pārbaudi veic rūpnieciski.

6.5.1 Sagatavot blīvējumu pārbaudi

- Ārmalās ievietojiet iegremdējamās čaulas (32. att., **1. poz.**) un aizbāžņus ¾" (32. att., **2. poz.**) pie kreisā un labā katla bloka.
- Turpgaitas caurulē ievietojiet trešo iegremdējamo čaulu (32. att., **3. poz.**, skatīt montāžas materiālu).
- Pārbaudiet, vai pie apakšējās priekšējās katla rumbas pielikti divi KFE krāni (skatiet 6.3.2 nodaļu "KFE krāna (piederums) montāža", 28. lpp.).
- Aizmugures atveri (pieslēgums spiediena izplešanās traukam) noslēdziet araizbāzni.
- Noslēdziet turpgaitas un atpakaļgaitas cauruli (atloku ar atgaisošanas iekārtu uzmontē uz turpgaitas un atpakaļgaitas pieslēguma).

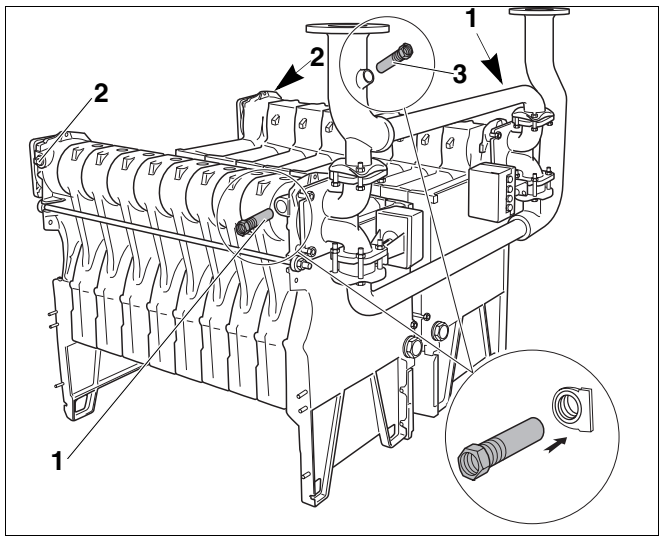

32. att. Ievietojiet iegremdējamo čaulu un aizbāzni

1. poz.: *Iegremdējamā čaula (kreisais un labais katla bloks)*

2. poz.: *Aizbāznis (kreisais un labais katla bloks)*

3. poz.: *Iegremdējamā čaula (turpgaitas caurule)*

6.5.2 Blīvējuma pārbaudes veikšana

Veiciet blīvējuma pārbaudi ar pārbaudes spiedienu 8,6 bar (atbilstoši Eiropas spiediena iekārtu direktīvu prasībām).

NORĀDĪJUMI LIETOTĀJAM

Ievērojiet norādes uz tipveida plāksnītes.

Spiediena mērījumiem izmantojiet 1,0 klases manometru.

IEKĀRTAS BOJĀJUMI

pārspiediena dēļ.

UZMANĪBU!

- Gādājiet, lai blīvējuma pārbaudes laikā netiktu veikti spiediena, regulēšanas vai drošības iekārtu montāžas darbi.

- Katla blokus lēni piepildiet ar ūdeni pa piepildīšanas un iztukšošanas krāniem (KFE krāniem). Piepildīšanas laikā turpgaitas un atpakaļgaitas augstākā ūdens līmeņa norādes vietā veiciet atgaisošanu, līdz sāk plūst ūdens.
- Ja kāds rumbas blīvējums nav hermētisks, vispirms izlaidiet ūdeni caur uzpildīšanas un iztukšošanas krāniem.
- Demontējiet turpgaitas un atpakaļgaitas cauruļvadus.
- Izņemiet pieplūdes caurules.
- Enkurstieņus atbrīvot un noņemt.
- Nenoblīvēto katla bloku atdala no nenoblīvētās vietas, ievietojot tajā plakanus ķīļus vai kaltu.

NORĀDĪJUMI LIETOTĀJAM

- Pirms atkārtotas salikšanas iztīriet katla rumbas.
- Atkārtotas salikšanas laikā izmantojiet tikai jaunas iemavas un jaunu blīvējuma auklu.
- Savelciet katla blokus no jauna kopā.
- Ievietojiet enkurstieņus un pieplūdes cauruli.
- Samontējiet turpgaitas un atpakaļgaitas cauruļvadus.
- Atkārtojiet blīvējuma pārbaudi.

NORĀDĪJUMI LIETOTĀJAM

Ieteicams turpgaitai pieslēgt Logano GE434 katla drošības armatūras grupu. To var saņemt kā piederumu.

6.6 Atgāzu savācēja montāža

APDRAUD DZĪVĪBU!

saindēšanās draudi.

BRĪDINĀJUMS!

- Atgāzu savācēja montāžas laikā darbojieties īpaši uzmanīgi, lai nepieļautu atgāzu izplūdi apkures katla ekspluatācijas laikā.

Atgāzu savācēja detaļas jūs atradīsiet atsevišķā kārbā. Atgāzu savācējs sastāv no:

– 2 sānu sienām (kreisās un labās)

– Tīrīšanas vāciņš

– Vidējās daļas

– Starpsiena

– Stiprināšanas un noblīvēšanas materiāla

6.6.1 Uzbīdiet satvērējuzgriežņus

Satvērējuzgriežņi vēlāk noderēs priekšējās sienas nostiprināšanai.

- Četrus satvērējuzgriežņus (33. att., **1. poz.**) uzlieciet uz noslēgposmiem (ūdenssistēmas pieslēgums, priekšā).

6.6.2 Noblīvējiet blīvējuma gropi

NORĀDĪJUMI LIETOTĀJAM

Smidzināmās ķites izmantošanas laikā ievērojiet:

- Arī satvērējuzgriežņus pārklājiet (33. att., **1. poz.**) ar smidzināmo ķiti.
- Smidzināmo uzgali saīsiniet par 4 cm un aptuveni 45°, lai izveidotu ķites slāni 1,5 cm biezumā.

- Blīvējuma gropi izsmidziniet ar pievienoto smidzināmo ķiti (33. att.).

Blīvējuma gropi noslēgposmiem pa kreisi (33. att., **2. poz.**) pagaidām neapsmidziniet.

Blīvējuma gropi noslēgposmiem pa kreisi tikai īsi pirms strāvas nodrošinājuma izsmidziniet ar smidzināmo ķiti.

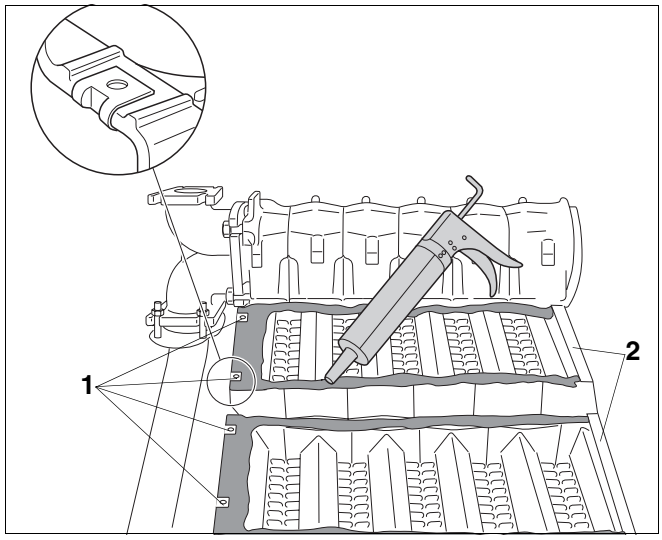

33. att. Uzbīdiet satvērējuzgriežņus un noklājiet ar smidzināmo ķiti

1. poz.: *Satvērējuzgriežņi uz noslēgposmiem (priekšā)*

2. poz.: *Noslēgposms (aizmugurē)*

6.6.3 Vidusdaļas un priekšējās sienas montāža

- Vidusdaļu (34. att., **1. poz.**) uzlieciet cieši pie apkures katla priekšējās malas.

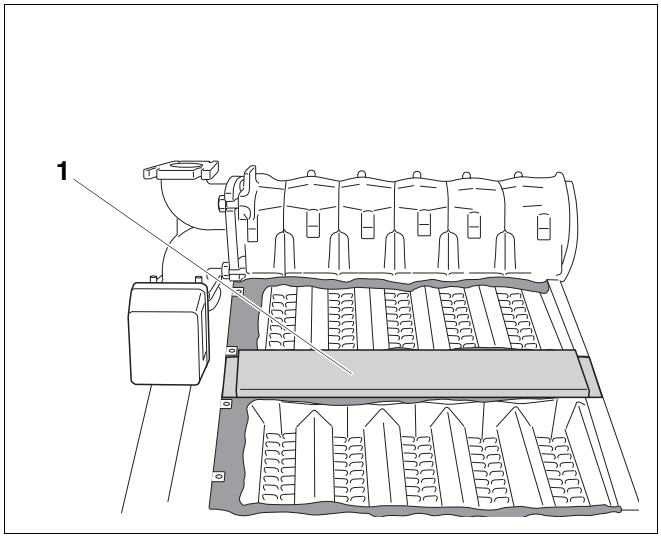

34. att. Uzlieciet vidusdaļu

1. poz.: *Vidējās daļas*

- Priekšējo sienu (35. att., **1. poz.**) uzvietojiet uz satvērējuzgriežņiem un ar četrām skrūvēm 4,8 x 22 (35. att., **2. poz.**) viegli pieskrūvējiet.
- Vidusdaļu (34. att., **1. poz.**) piekārtojiet un no priekšas pieskrūvējiet ar plakangalvas skrūvi 3,9 x 9,5.
- Noņemiet pārpalikušo smidzināmo ķiti.

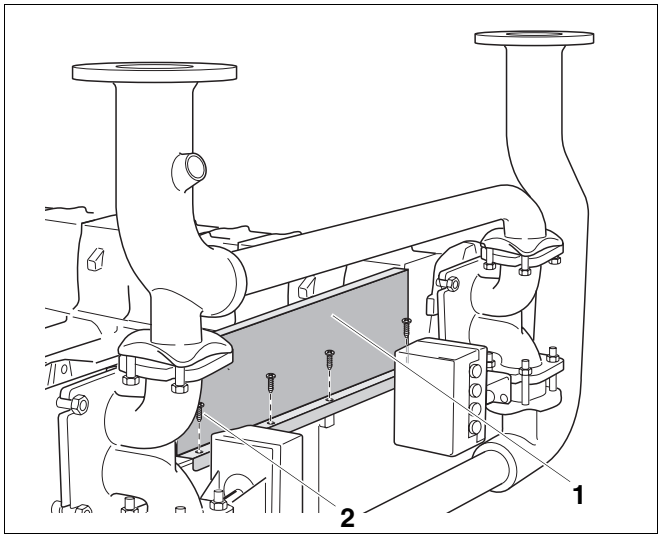

35. att. Priekšējās sienas un vidusdaļas montāža

1. poz.: *Priekšējā siena*

2. poz.: *Skrūves 4,8 x 22 (4x)*

6.6.4 Starpsienas montāža

NORĀDĪJUMI LIETOTĀJAM

katla lielumam 141 kW.

Starpsienā katla lielumam 141 kW (36. att., **4. poz.**) nav roktura vietas.

- Starpsienu (36. att., **2. poz.**) uzlieciet un viegli pieskrūvējiet pie priekšējās sienas ar divām plakangalvas skrūvēm 3,9 x 9,5 (36. att., **3. poz.**).
- Starpsienu (36. att., **2. poz.**) aizmugurē viegli pieskrūvējiet ar plakangalvas skrūvi (36. att., **1. poz.**) pie vidusdaļas.

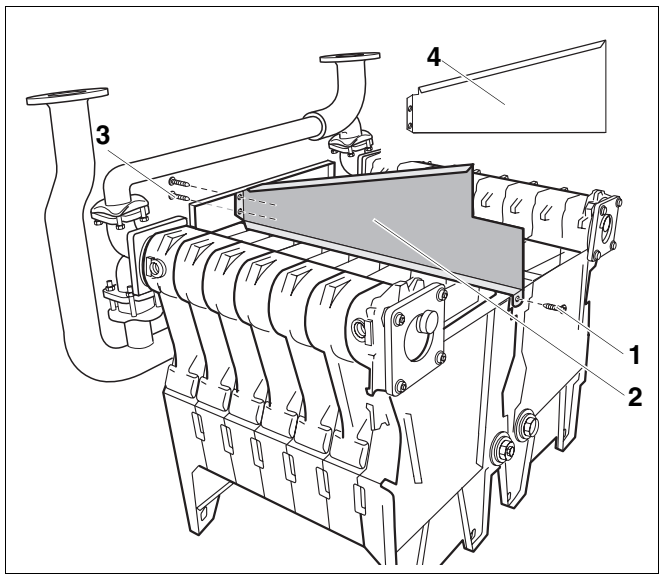

36. att. Starpsienas montāža

1. poz.: *Plakangalvas skrūve*

2. poz.: *Starpsiena*

3. poz.: *Skrūve 3,9 x 9,5 (2x)*

4. poz.: *Starpsiena katla lielumam 141 kW*

6.6.5 Labās un kreisās sānu sienas montāža

- Vispirms vienu, pēc tam otru sānu sienu (37. att., **1. poz.**) ievietojiet vadotnes gropē un ar plakangalvas skrūvēm 3,9 x 9,5 (37. att., **4. poz.**) pieskrūvējiet pie priekšējās sienas (37. att., **3. poz.**).
- Sprostuzgriežņus M6 (atbilstoši katla lielumam 5 vai 7 gab.) uzvietojiet uz attiecīgajiem izvirzījumiem sānu sienās (37. att., **1. poz.**) un vidus sienā (37. att., **2. poz.**).
- Četras atsperes (37. att., **5. poz.,** divas pa kreisi, divas pa labi) iebīdiet starp sānu sienām (37. att., **1. poz.**) un katla bloku (37. att., **6. poz.**).

Atsperes stabilizē atgāzu savācēju un blīvējumu starp katla bloku un atgāzu savācēju.

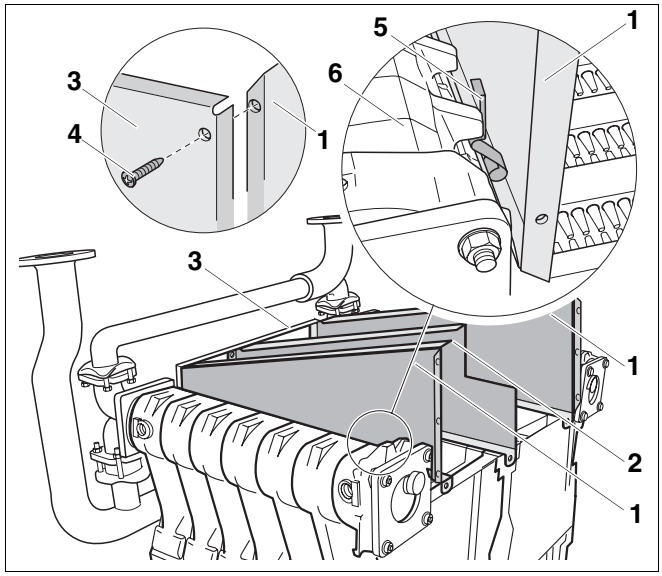

37. att. Sānu sienu montēšana

1. poz.: *Sānu siena*

2. poz.: *Vidus siena*

3. poz.: *Priekšējā siena*

4. poz.: *Plakangalvas skrūve 3,9x9,5 (2x)*

5. poz.: *Atspere*

6. poz.: *Katla bloks*

6.6.6 Tīrīšanas vāciņu uzmontēšana

- Tīrīšanas vāciņu (38. att., **1. poz.**) uzlieciet un ar misiņa skrūvēm M6 x 16 un paliktņu paplākšņiem viegli pieskrūvējiet pie starpsienas (38. att., **3. poz.**) un sānu sienām (38. att., **2. poz.**).
- Četras stiprinājuma skrūves 4,8 x 22 cieši pieskrūvējiet pie priekšējās sienas (35. att., **2. poz.**, 34. lpp.).
- Visas skrūves pie starpsienas (36. att., 35. lpp.) cieši pievelciet.

BRĪDINĀJUMS!

APDRAUD DZĪVĪBU!

saindēšanās draudi.

Ja jūs neesat pareizi uzmontējuši atsperes, atgāzes no atgāzu savācēja var izplūst uzstādīšanas telpā (salīdzin. 37. att., **5. poz.**, 35. lpp.).

- Pārliecinieties, ka atsperes piespiež sānu sienas pie iekšējās gropes robežas.
- Pārbaudiet, vai uzklātā smidzināmā ķite vienmērīgi pārklājusi sānu sienas.

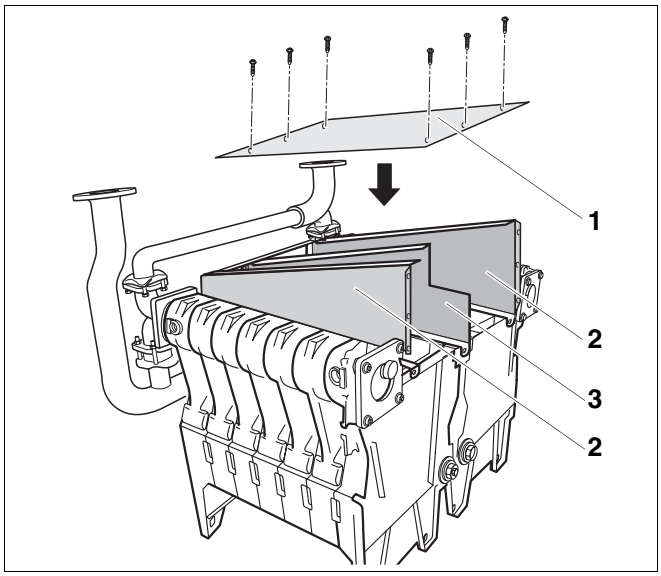

38. att. Tīrīšanas vāciņu uzmontēšana

1. poz.: *Tīrīšanas vāciņš*

2. poz.: *Sānu siena*

3. poz.: *Starpsiena*

6.7 Gāzes degļa un gāzes armatūras montāža

Logano GE434 ir divi gāzes degļi un gāzes armatūras. Montāžas gaita tiek attēlota ar viena gāzes degļa piemēru. Otru apkures katla gāzes degli jums jāmontē tādā pat montāžas kārtībā.

6.7.1 Metāla grīdas montāža

- Metāla grīdu (39. att., **1. poz.**) iebīdiet sadegšanas telpā, lai vaļējā puse būtu vērsta uz leju.

Buderus

NORĀDĪJUMI LIETOTĀJAM

Apmaloto pusi (sekundārā gaisa sprauga) atstāt uz ārpusi!
Metāla grīdu nedrīkst uzturēt tikai no vienas puses.

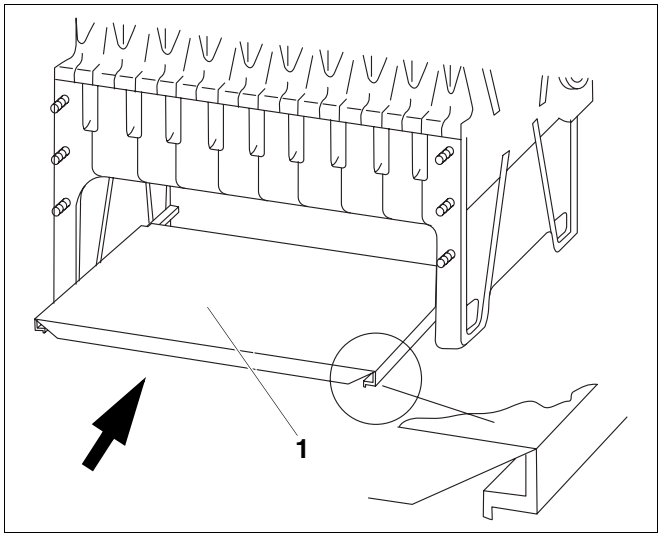

39. att. Metāla grīdas iebīdīšana

1. poz.: *Metāla grīda*

6.7.2 Garencokola montāža

NORĀDĪJUMI LIETOTĀJAM

Bulta 40. att. norāda uz katla bloka priekšējo pusi.

Garencokolu pie apkures katla jums jāuzmontē tā, lai apmalotā puse atrastos apkures katla priekšpusē. Garencokols atrodas apkures katla priekšpusei (ūdenssistēmas pieslēgums) pāri vairāk, nekā apkures katla aizmugurei (salīdzin. 40. att.).

- Sprostuzgriezni M8 (40. att., **2. poz.**)uzvieto uz katla posma balstiem noslēgposmos (40. att., **1. poz.** un 40. att., **5. poz.**).
- Garencokolu (40. att., **3. poz.**) viegli pieskrūvē pie noslēgposmiem (40. att., **1. poz.** un 40. att., **5. poz.**) ar seškanšskrūvēm M8 x 35 (40. att., **4. poz.**).

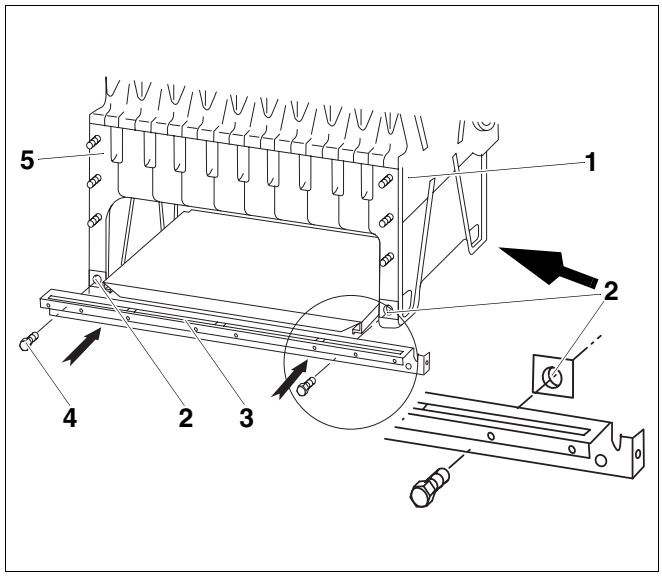

40. att. Garencokola montāža

1. poz.: *Noslēgposms priekšā*

2. poz.: *Sprostuzgrieznis M8*

3. poz.: *Garencokols*

4. poz.: *Seškanšskrūve M8 x 35 (2x)*

5. poz.: *Noslēgposms aizmugurē*

6.7.3 Gāzes degļa montāža

- Attāluma turētāju uzvietojiet (41. att., **1. poz.**) uz apkures katla tapskrūvēm (41. att., **6. poz.**).
- Tīrīšanas vāciņu (41. att., **3. poz.**) degļa vairoga augšpusē (41. att., **4. poz.**) iekariniet katla bloka plūsmas ceļā (41. att., **7. poz.**).
- Gāzes degli iebīdiet sadegšanas telpā (41. att.). Gāzes armatūrai (41. att., **5. poz.**) jāatrodas apkures katla aizmugurē.
- Gāzes degli (41. att.) nostiprina ar uzgriežņiem ar uzpresēto paplāksni (41. att., **2. poz.**) pie tapskrūvēm (41. att., **6. poz.**).

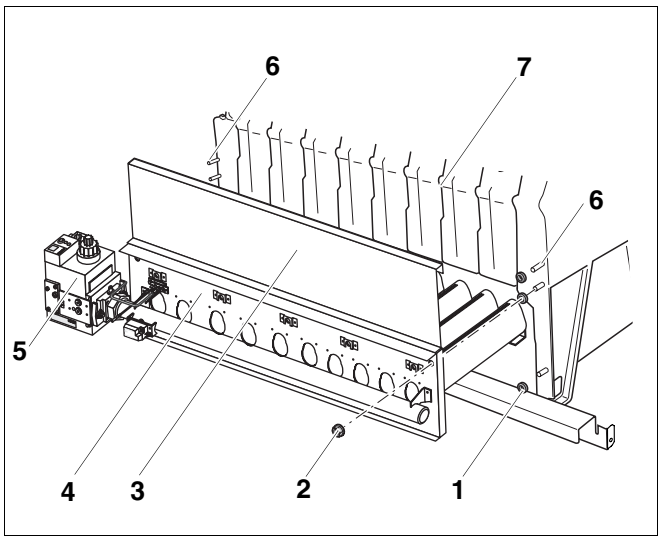

41. att. Gāzes degļa montāža

1. poz.: *Attāluma turētājs*

2. poz.: *Uzgrieznis ar uzpresētu paplāksni*

3. poz.: *Tīrīšanas vāciņš*

4. poz.: *Degļa vairogs*

5. poz.: *Gāzes armatūra*

6. poz.: *Tapskrūves*

7. poz.: *Plūsmas ceļš*

- Pieslēguma vadus pie apkures katla gāzes pieslēguma montējiet bez sprieguma (42. att.).

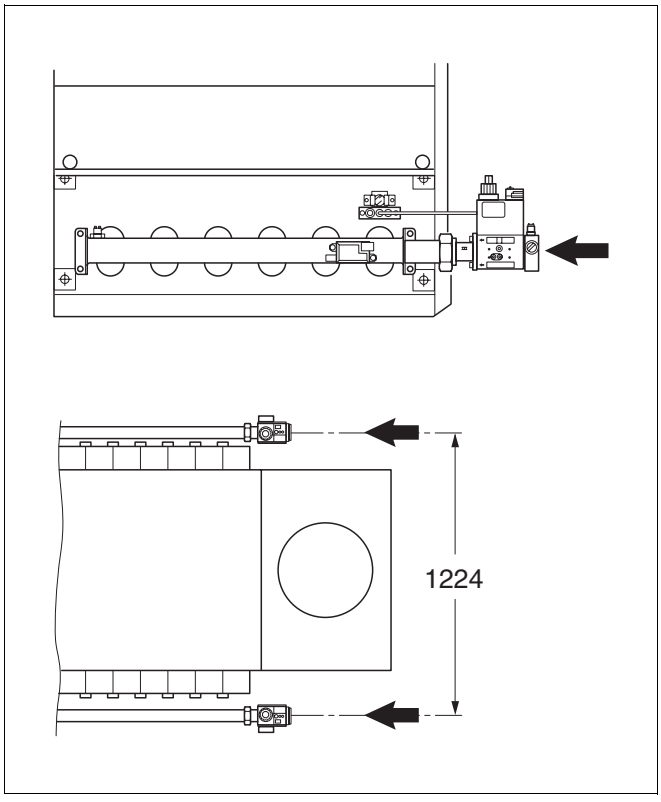

42. att. Gāzes pieslēguma veikšana

6.8 Strāvas drošinājuma montāža

NORĀDĪJUMI LIETOTĀJAM

Gādājiet, lai piegādes variantā ar atgāzu noslēgvāku (piederums pēc īpaša pasūtījuma), tas pirms strāvas drošinājuma (43. att., **1. poz.**) izvietojuma būtu iebūvēts strāvas drošinātājā, skatieties atsevišķi pievienotos montāžas norādījumus.

- Pirms strāvas drošinājuma montāžas izsmidziniet noslēgposma blīvējuma gropes (33. att., 2**. poz.**, 33. lpp.) ar smidzināmo ķiti.
- Strāvas drošinājumu (43. att., **1. poz.**) pieskrūvējiet ar sešām īsām plakangalvas skrūvēm 3,9 x 9,5 pie atgāzu savācēja (43. att., **2. poz.**) sānu sienām.

NORĀDĪJUMI LIETOTĀJAM

Strāvas drošinājuma montāžas laikā rūpējieties (43. att., **1. poz.**), lai augšējais metāla pārsegs (43. att., **5. poz.**) strāvas drošinājumam (43. att., **1. poz.**) atrastos starp starpsienu (43. att., **4. poz.**) un sānu sienām (43. att., **2. poz.**) vai tīrīšanas vāciņu (43. att., **3. poz.**).

- Visas viegli pieskrūvētās skrūves uz tīrīšanas vāciņa (43. att., **3. poz.**) pieskrūvējiet cieši.

IEKĀRTAS BOJĀJUMI

bojāta blīvējuma dēļ.

UZMANĪBU!

- Rūpējieties, lai tīrīšanas vāciņa blīvējums (43. att., **3. poz.**) netiktu sabojāts.

NORĀDĪJUMI LIETOTĀJAM

Ja strāvas drošinājuma montāžas laikā rodas grūtības (43. att., **1. poz.**), jūs varat mazliet atskrūvēt tīrīšanas vāciņa (43. att., **3. poz.**) vai sānu sienu skrūves (43. att., **2. poz.**). Pēc pareizas strāvas drošinājuma iebūvēšanas visas pārējās skrūves atkal cieši pieskrūvējiet.

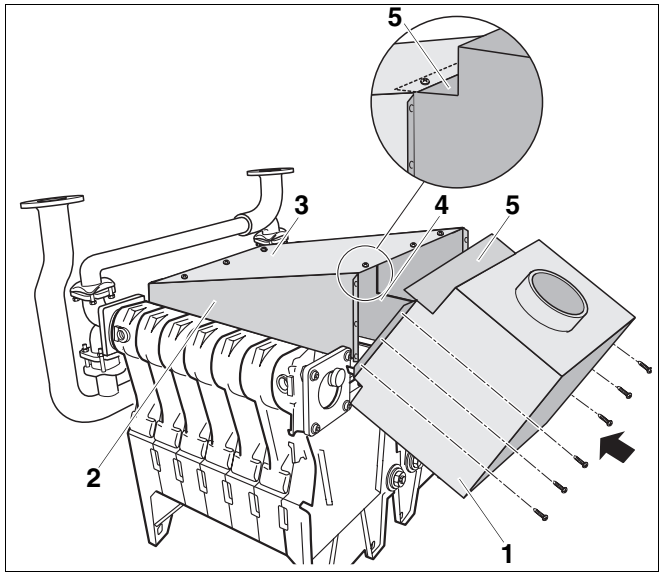

43. att. Strāvas drošinājuma montāža

1. poz.: *Strāvas drošinātāji*

2. poz.: *Sānu siena*

3. poz.: *Tīrīšanas vāciņš*

4. poz.: *Starpsiena*

5. poz.: *Augšējais metāla pārsegs*

6.9 Konsoļu montāža

NORĀDĪJUMI LIETOTĀJAM

Iepakojuma vienībā paka B Jūs atradīsiet četras konsoles.

- Četras konsoles uzskrūvējiet uz abu katla bloku noslēgposmiem, katru ar vienu skrūvi M8 x 35 un uzgriezni ar uzpresētu paplāksni. Konsoļu vaļējai pusei jābūt vērstai uz iekšpusi. Konsoles ārpusē stāv pāri (44. att.).

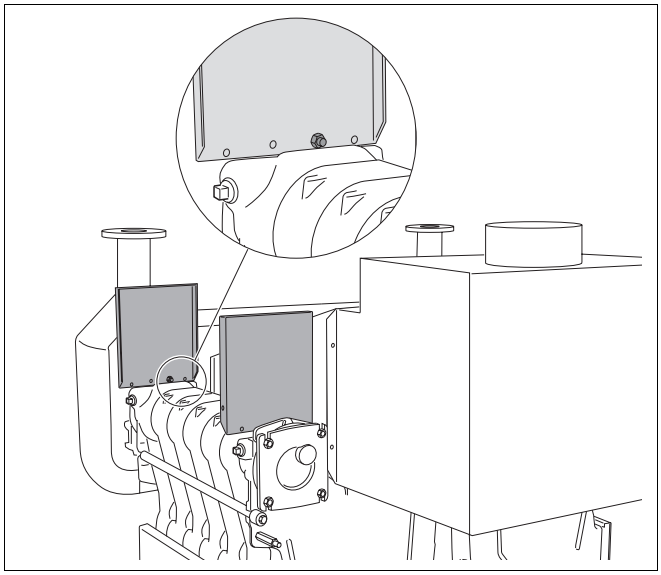

44. att. Konsoļu montāža

6.10 Aizmugures sienas un aizmugures sienas siltumaizsardzības montāža

- Četras distancbultas M8 x 75 (45. att.,**1. poz.**) pieskrūvējiet aizmugures sienu piestiprināšanai (uzgrieznis ar uzpresēto paplāksni aizmugurē, pamatnes paplāksnis priekšā).

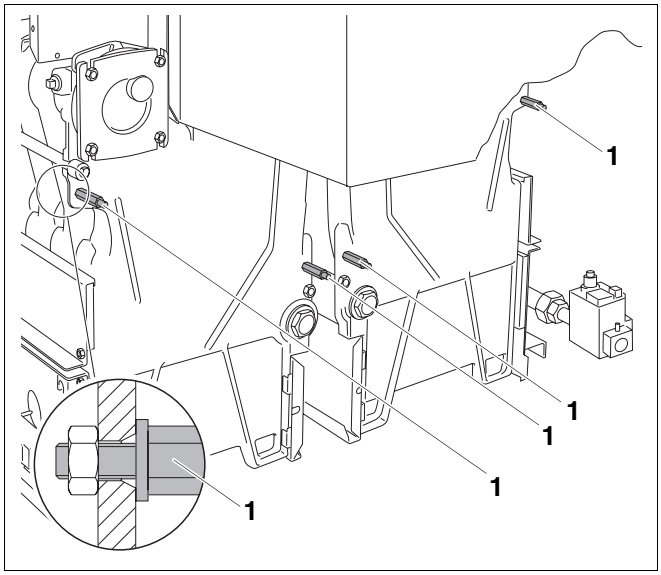

45. att. Distancbultas pieskrūvēšana

1. poz.: *Distancbulta M8 x 75*

NORĀDĪJUMI LIETOTĀJAM

Pareizai aizmugures sienas siltumaizsardzības izvietošanai ievērojiet (46. att., **1. poz.**) šādus punktus:

– Izgriezumam (46. att., **2. poz.**) aizmugures sienas siltumaizsardzībā jābūt vērstam atgāzu savācēja virzienā.

– Distancbultas (45. att., **1. poz.,** 40. lpp.) izvadiet cauri aizmugures sienas siltumaizsardzības iegriezumiem (46. att., **1. poz.**) tā, lai tās gulētu brīvi.

– Apakšējam iegriezumam (46. att., **3. poz.**) jāatstāj brīva pieeja apakšējai katla rumbai.

– Aizmugures sienas siltumaizsardzības gaišajai pusei (46. att., **1. poz.**) jābūt vērstai katla bloka virzienā.

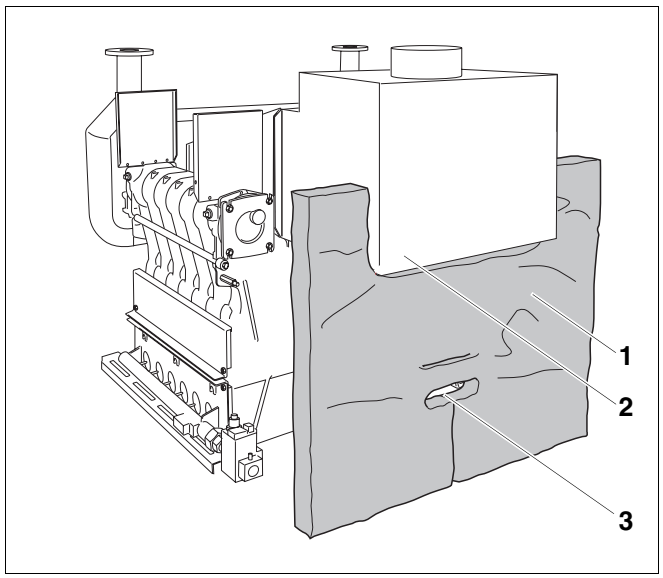

46. att. Aizmugures sienas siltumaizsardzības piespiešana

1. poz.: *Aizmugures sienas siltumaizsardzība*

2. poz.: *Izgriezums*

3. poz.: *Iegriezums apakšējai katla rumbai*

- Aizmugures sienas siltumaizsardzību (46. att., **1. poz.**) piespiediet katla bloka aizmugurei.

NORĀDĪJUMI LIETOTĀJAM

Divus aizmugures sienas leņķus jūs atradīsiet (47. att., **1. poz.**) iepakojuma vienībā pakā A.

- Abus aizmugures sienas leņķus (47. att., **1. poz.**) iebīdiet ar apmalojumu uz augšu virzienā uz distancbultām M8 x 75 (47. att., **2. poz.**).
- Uzgriežņus M8 ar uzpresētiem paplākšņiem uzskrūvējiet uz distancbultām M8 x 75 (47. att., **2. poz.**) un tā nostipriniet aizmugures sienas leņķus.

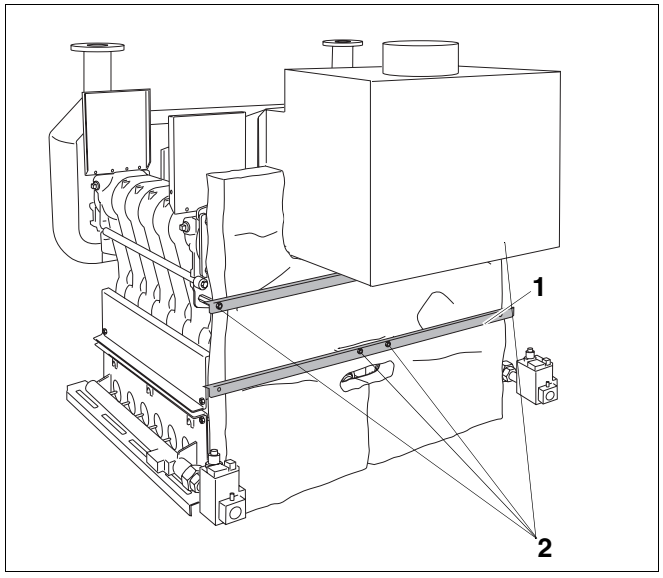

47. att. Aizmugures sienas leņķu nostiprināšana

1. poz.: *Aizmugures sienas leņķis*

2. poz.: *Distancbulta M8 x 75*

- Aizmugures sienas (48. att., **2. poz.**) uzbīdiet uz distancbultām M8 x 75 (47. att., **2. poz.**, 41. lpp.).
- Aizmugures sienas (48. att., **2. poz.**) pieskrūvējiet ar plakangalvas skrūvēm 3,9 x 9,5 (48. att., **1. poz.** – 4 katrai aizmugures sienai) pie aizmugures sienas leņķiem.

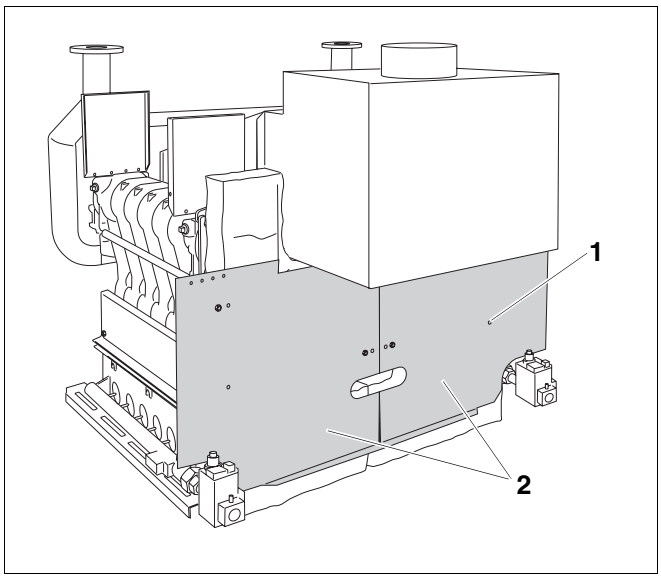

48. att. Aizmugures sienu montāža

1. poz.: *Plakangalvas skrūve 3,9 x 9,5 (4 katrai aizmugures sienai)*

2. poz.: *Aizmugures sienas*

6.11 Siltumaizsardzības montēšana

- Atgāzu savācēja siltumaizsardzību (49. att., **3. poz.**) uzlieciet augšā uz atgāzu savācēja augšējās virsmas.
- Katla bloka sānu daļas siltumaizsardzību (49. att., **2. poz.**, labās puses leņķa iegriezuma siltumaizsardzība) piespiediet pie katla bloka un aplieciet ap lielo rumbu.

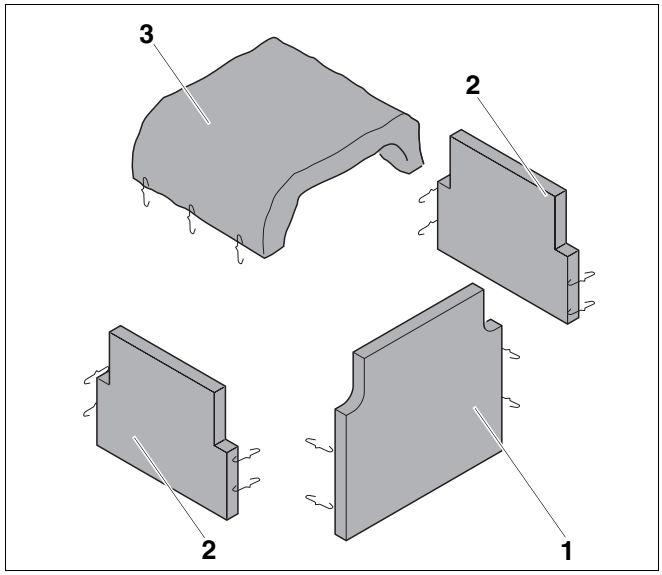

49. att. Siltumaizsardzība

1. poz.: *Siltumaizsardzība Priekšējā daļa*

2. poz.: *Siltumaizsardzība Sānu daļa Katla bloks (2x)*

3. poz.: *Siltumaizsardzība Atgāzu savācējs*

- Katla bloka sānu daļas siltumaizsardzību (49. att., **2. poz.**) ievietojiet zem tīrīšanas vāciņa virs gāzes degļa (50. att., **1. poz.**) un iekariniet ar stiprinājuma atsperēm (50. att., **2. poz.**) pie tīrīšanas vāciņā paredzētajām atverēm.
- Priekšējās daļas siltumaizsardzību (49. att., **1. poz.**) piespiediet pie katla bloka priekšpuses un ar stiprinājuma atsperēm ieāķējiet piegulošajā siltumaizsardzībā. Siltumaizsardzību piestipriniet apakšā.

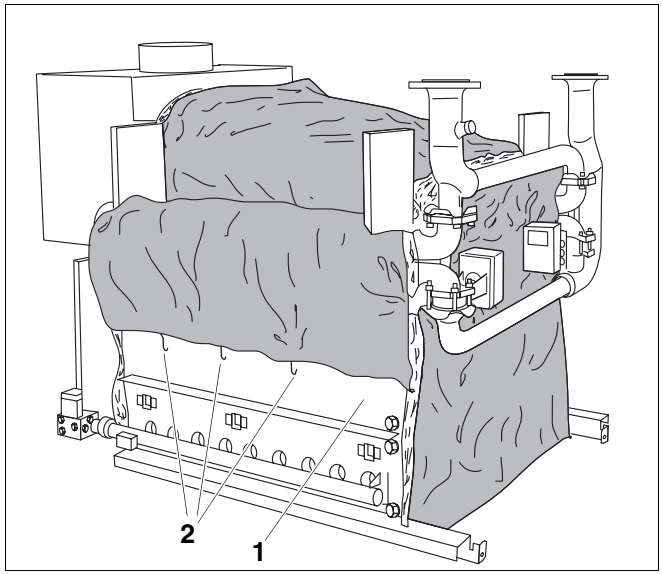

50. att. Samontētā siltumaizsardzība

1. poz.: *Tīrīšanas vāciņš virs gāzes degļa*

2. poz.: *Stiprināšanas atsperes*

Cauruļvadu siltumaizsardzības uzklāšana (51. att. u. 52. att.).

- Siltumaizsardzību (no labās un kreisās) aplieciet ap vertikālo cauruļvadu un sastipriniet ar stiprinājuma atsperēm. Cauri augšējam un apakšējam apaļajam izgriezumam tiek izvadīts attiecīgais šķērscauruļvads (51. att.).
- Ievietojamo motoru izvediet cauri vidējam apaļajam izgriezumam (51. att.).
- Siltumaizsardzību (augšā un apakšā) aplieciet ap šķērscauruļvadu un savelciet ar stiprinājuma atsperēm (51. att.).

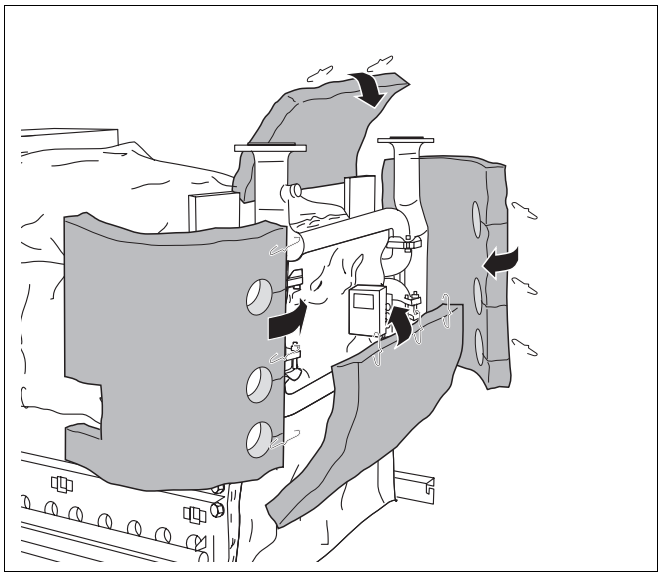

51. att. Cauruļvadu siltumaizsardzības uzklāšana

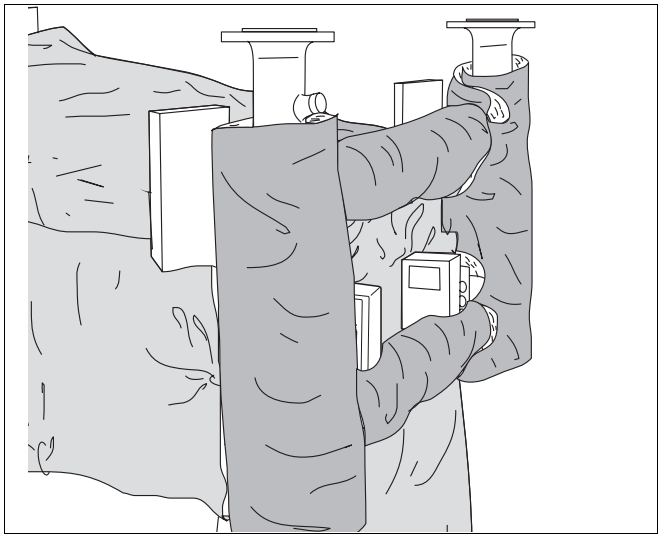

52. att. Cauruļvadu siltumaizsardzības samontētais variants.

6.12 Katla apšuvuma montāža

6.12.1 Šķērscokola montāža

NORĀDĪJUMI LIETOTĀJAM

Šķērscokols klāts ar zilu laku.

- Šķērscokolu (53. att., **2. poz.**) piestipriniet pie garencokola priekšpuses un aizmugures (53. att., **1. poz.**) ar plakangalvas skrūvēm 3,9 x 9,5. Mala ar spraugām uz augšu (54. att.).

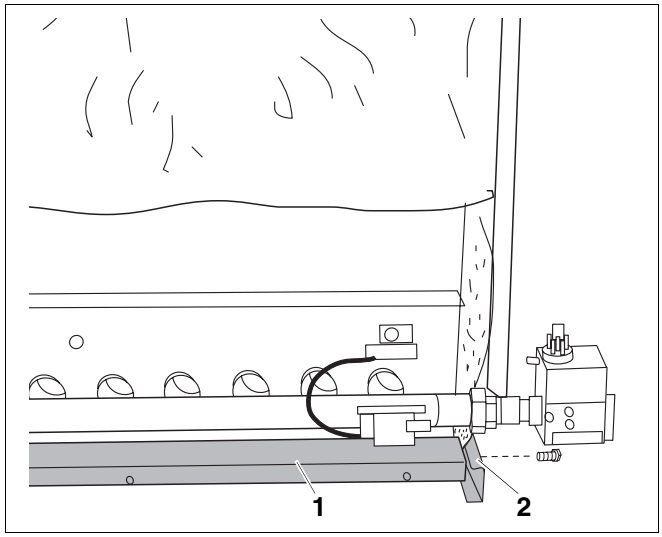

53. att. Šķērscokola montāža

1. poz.: *Garencokols*

2. poz.: *Šķērscokols*

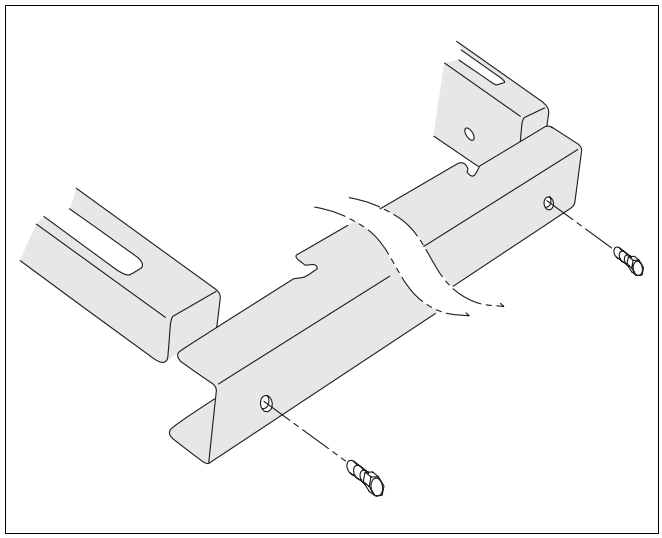

54. att. Šķērscokola augšskats

6.12.2 Uzmontējiet katla sānu vākus

- Abi katla sānu vāki (55. att., **4. poz.**) tiek uzlikti uz konsolēm (55. att., **1. poz.**) un tur nostiprināti ar plakangalvas skrūvēm 3,9 x 9,5 (55. att., **3. poz.**).

NORĀDĪJUMI LIETOTĀJAM

Uz augšējās konsoles izvietota tikai viena izurbta atvere.

6.12.3 Kabeļu kanālu montāža

- Abus kabeļu kanālus (55. att., **2. poz.**) no priekšas un aizmugures pie konsolēm (55. att., **1. poz.**) pieskrūvējiet ar plakangalvas skrūvēm 3,9 x 9,5 (55. att., **3. poz.**) (apakšējais konsoles caurums).

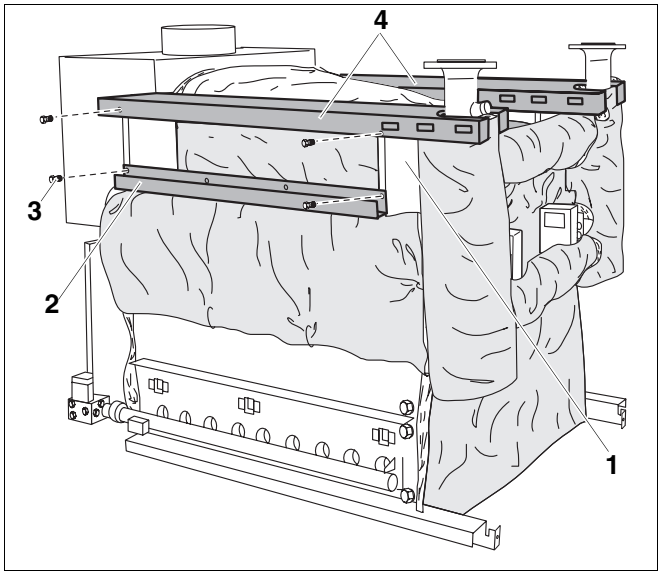

55. att. Katla sānu vāka kabeļu kanālu montāža

1. poz.: *Konsole*

2. poz.: *Kabeļa kanāls*

3. poz.: *Plakangalvas skrūve 3,9 x 9,5 (4x)*

4. poz.: *Katla sānu vāki*

6.12.4 Uzmontējiet priekšējo katla vāku

- Priekšējo katla vāku (56. att., **2. poz.**, apšuvums pakā A) uzlieciet un nostipriniet ar divām plakangalvas skrūvēm 3,9 x 9,5 (56. att., **1. poz.**) pie sānu katla vākiem (56. att., **3. poz.**).

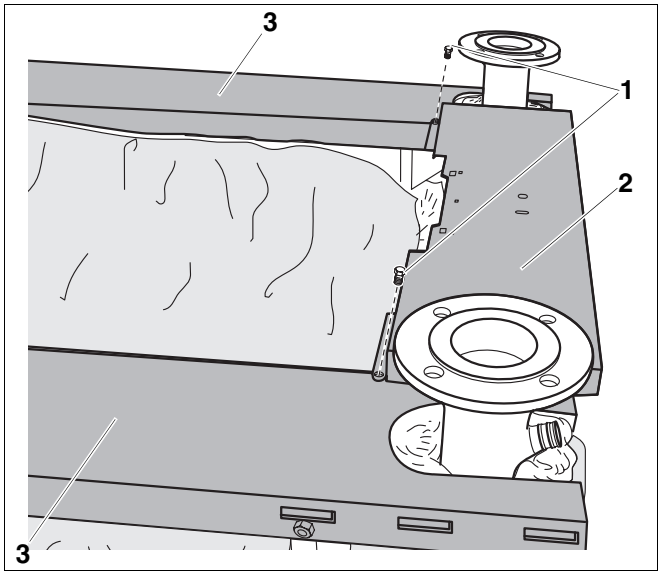

56. att. Priekšējā katla vāka uzmontēšana

1. poz.: *Plakangalvas skrūve 3,9 x 9,5 (2x)*

2. poz.: *Priekšējais katla vāks*

3. poz.: *Sānu katla vāks*

6.12.5 Uzmontējiet katla aizmugures vāku

- Aizmugures katla vāku (57. att., **2. poz.**) uzlieciet un pieskrūvējiet pie sānu katla vāka (57. att., **1. poz.**) ar plakangalvas skrūvēm 3,9 x 9,5. Sākot ar lielumu 2 x 12 ir arī vidējais katla vāks (57. att., **3. poz.**), kas jāievieto starp priekšējo katla vāku (57. att., **4. poz.**) un aizmugures katla vāku (57. att., **2. poz.**).

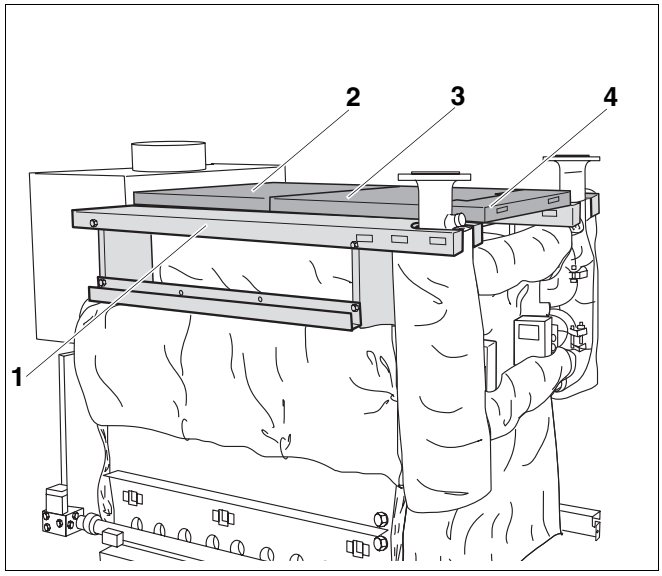

57. att. Katla vāka montāža

1. poz.: *Sānu katla vāks*

2. poz.: *Aizmugures katla vāks*

3. poz.: *Vidus katla vāks*

4. poz.: *Priekšējais katla vāks*

6.12.6 Metāla pārsega montāža

- Metāla pārsegu (58. att., **2. poz.**) iebīdiet aizmugurē no kreisās un labās aizmugures sienā (58. att., **3. poz.**) un augšā no sāniem saskrūvējiet ar sānu katla vāku (58. att., **4. poz.**). Iespējams nedaudz atbrīvot aizmugures sienu.

NORĀDĪJUMI LIETOTĀJAM

Pārējo apšuvuma detaļu montāža aprakstīta 9 "Atlikušo apšuvuma daļu montāža" nodaļu, 59. lpp..

- Pieskrūvējiet kabeļa turētāju (58. att., **1. poz.**).

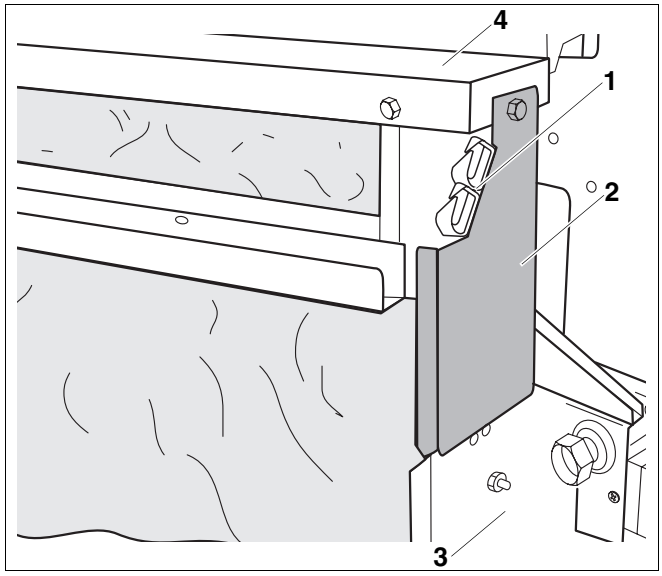

58. att. Metāla pārsega montāža

1. poz.: *Kabeļa turētājs*

2. poz.: *Metāla pārsegs*

3. poz.: *Aizmugures siena*

4. poz.: *Sānu katla vāks*

7 Regulēšanas iekārtas montāža

Šajā nodaļā tiek apskatīts, kā jūs varat montēt un pieslēgt šādas detaļas.

– Logamatic regulēšanas iekārta

– Papildu regulēšanas iekārta HT3101E (šajā nodaļā turpmāk saukta par "papildu regulēšanas iekārtu")

– Temperatūras mērītāja bloks

– Drošības temperatūras ierobežotāja (DTI) korpuss

– Drošības temperatūras ierobežotāja (DTI) iestatīšana un izmantošana

7.1 Regulēšanas iekārtas montāža

- Atbrīvojiet abas skrūves (59. att., **1. poz.**) uz spaiļu noslēgvāka (59. att., **2. poz.**).
- Spaiļu noslēgvāku (59. att., **2. poz.**) noņemiet uz augšu.
- Regulēšanas iekārtu pielieciet uz priekšu un uzlieciet tā, lai iebīdāmie āķi no priekšas ievietojas ovālajās izurbtajās atverēs. Regulēšanas iekārtu pabīdiet uz priekšu un atlieciet uz aizmuguri, līdz abi elastīgie āķi ievietojas labajā un kreisajā pusē (bultas - 59. att.).
- Kapilārcauruļu vadus izlaiž cauri kabeļu izvadam (59. att., **4. poz.**) un notin nepieciešamajā garumā.
- Regulēšanas iekārtu aizmugurē pieskrūvējiet kabeļu izlikumā (59. att., **4. poz.**) ar divām skrūvēm pie priekšējā katla vāka.

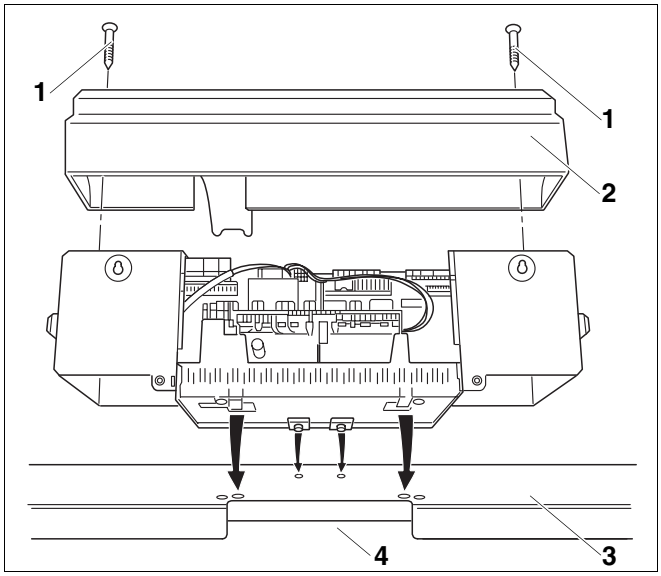

59. att. Regulēšanas iekārtas montāža

1. poz.: *Skrūve*

2. poz.: *Spaiļu pārsegvāks*

3. poz.: *Priekšējais katla vāks*

4. poz.: *Kabeļu izvads*

7.2 Papildu regulēšanas iekārtas HT 3101E montāža un pieslēgšana

Papildu regulēšanas iekārta aprīkota ar pārbīdāmu drošības temperatūras ierobežotāju (DTI).

Ja DTI jāiestata cita temperatūra, tas jāveic pirms papildu regulēšanas iekārtas montāžas.

7.2.1 Maksimālās darba temperatūras pārstatīšana uz DTI

Maksimālā darba temperatūra papildu regulēšanas iekārtā rūpnieciski iestatīta 110 °C. Atkarībā no varianta, maksimālā darba temperatūra jums jāpiemēro vietējiem priekšrakstiem.

NORĀDĪJUMI LIETOTĀJAM

- DTI iestatiet tikai saskaņā ar vietējiem priekšrakstiem uz maksimāli pieļaujamo apkures iekārtas darba temperatūru.

Korpusa demontāža

Lai iestatītu DTI, jums jāizņem DTI no korpusa.

- Izskrūvējiet skrūves (60. att., **4. poz.**) korpusa pārsegā (60. att., **5. poz.**).
- Noņemiet korpusa vāku (60. att., **5. poz.**).
- Noskrūvējiet aizsargvāku (60. att., **3. poz.**).
- Atbrīvojiet DTI saskrūvējumu (60. att., **2. poz.**).
- Izņemiet DTI no korpusa.

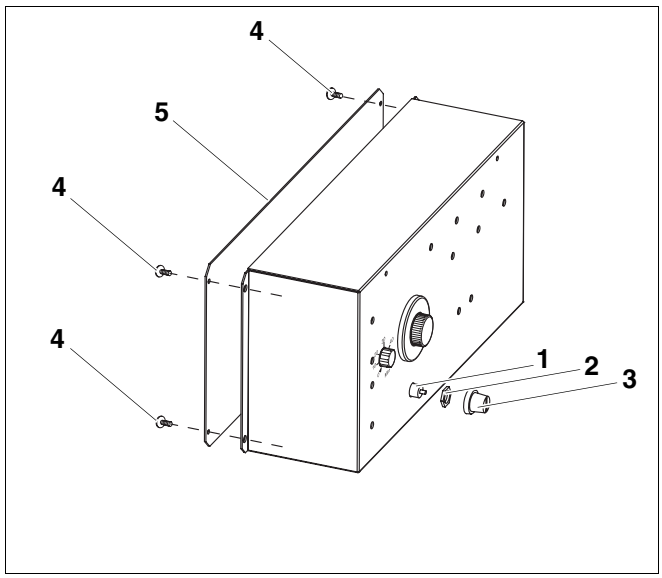

60. att. Papildu regulēšanas iekārta HT3101E

1. poz.: *Drošības temperatūras ierobežotājs (DTI)*

2. poz.: *Saskrūvējums*

3. poz.: *Aizsargvāks*

4. poz.: *Skrūve ar zobaino paplāksni (4x)*

5. poz.: *Korpusa vāks*

7.2.2 Drošības temperatūras ierobežotāja (DTI) iestatīšana

NORĀDĪJUMI LIETOTĀJAM

- Vispirms pārbaudiet, kāds drošības temperatūras ierobežotāja variants ir iebūvēts (salīdzin. 61. att. un 62. att.).

Variants A (61. att.)

- Atbrīvojiet skrūvi (61. att., **3. poz.**).
- Metāla detaļu ar temperatūras skalu (61. att., **2. poz.**) uzlieciet uz marķējuma (61. att., **1. poz.**).
- Atkal pieskrūvējiet skrūvi (61. att., **3. poz.**).
- Ievietošanu veiciet apgrieztā secībā.

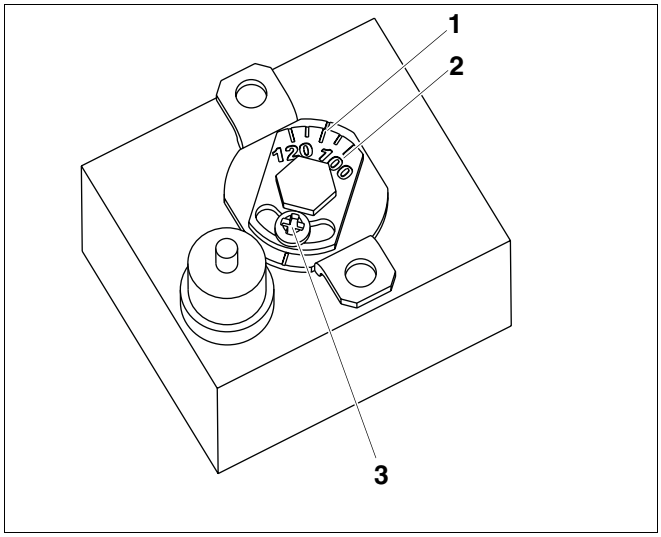

61. att. DTI variants A

1. poz.: *Marķējums*

2. poz.: *Temperatūras skala*

3. poz.: *Skrūve*

Variants B (62. att.)

- Sviru (62. att., **1. poz.**) iestatiet uz atbilstošo temperatūru.
- Ievietošanu veiciet apgrieztā secībā.

NORĀDĪJUMI LIETOTĀJAM

- Pēc ievietošanas pārbaudiet DTI darbības korektumu.

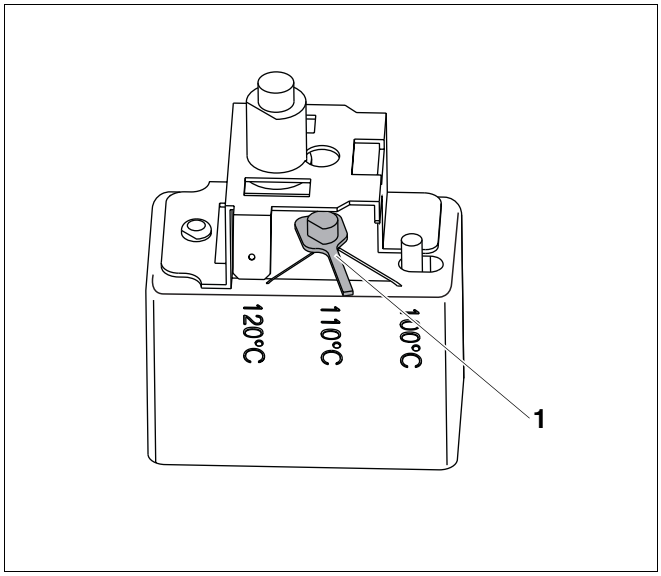

62. att. DTI variants B

1. poz.: *Svira*

7.2.3 Papildu regulēšanas iekārtas montāža

- Papildu regulēšanas iekārtu (63. att., **3. poz.**) nostipriniet pie priekšējā katla vāka priekšpuses un zemējuma (63. att., **1. poz.**) ar divām plakangalvas skrūvēm 3,9 × 9,5 (63. att., **2. poz.**) un ar zobainajiem paplākšņiem.
- Temperatūras regulētāju (63. att., **4. poz.**) iestatiet uz vēlamo temperatūru.
- Iestatiet laiku (63. att., **5. poz.**), pēc kura aizveras nākamā bloka gredzendroseles vārsts, kad nākamais bloks ir izslēdzies (iestatīšanas vērtība 30 minūtes).

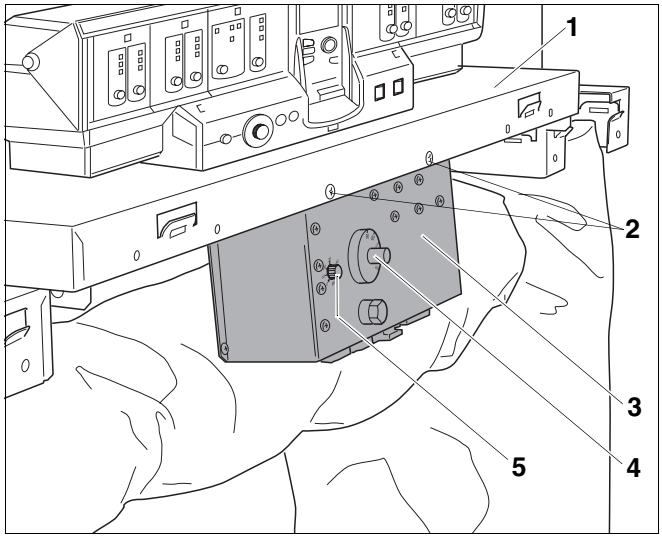

63. att. Papildu regulēšanas iekārta HT3101E

1. poz.: *Priekšējais katla vāks*

2. poz.: *Plakangalvas skrūves 3,9 × 9,5 ar zobaino paplāksni*

3. poz.: *Papildu regulēšanas iekārta HT3101E*

4. poz.: *Temperatūras regulētājs*

5. poz.: *Iestatījums, kad nākamā bloka droseļvārsts aizveras ar aizturi*

7.2.4 Sensoru paketes pieslēgšana

UZMANĪBU!

IEKĀRTAS BOJĀJUMI

katla ekspluatācijas noteikumu neievērošanas dēļ (salīdziniet ekspluatācijas uzsākšanas un apkopes instrukciju).

UZMANĪBU!

KATLA BOJĀJUMI

nepareizi pieslēdzot sensoru paketi

- Abus NTC temperatūras sensorus FR1 un FR2 pieslēdzot pie katla, nedrīkst sajaukt!
- Abu temperatūras spraudņu FR1 un FR2 pieslēguma spraudņi papildu regulēšanas iekārtā jāiesprauž cieši, un tos nedrīkst sajaukt (64. att., **11. poz.** un **12. poz.**).

NT regulēšana (Logamatic 4211/4311/4312)

- Sensora vadojumu FK (64. att., **3. poz.**) no Logamatic regulēšanas iekārtas kopā ar 3 aklajiem gabaliem ievadiet katla turpgaitas mērījumu vietas iegremdējamajā čaulā (64. att., **4. poz.**).
- Saņemiet rokā sensoru vadojumu TR un DTI (64. att., **2. poz.**) no regulēšanas iekārtas Logamatic un sensora vadojumu FR1 (64. att., **6. poz.**) no papildu regulēšanas iekārtas kopā ar aklo gabalu un izlīdzināšanas atsperi.
- Tad visu sensoru paketi ievadiet 1. bloka mērījumu vietas iegremdējamā čaulā līdz atdurei (64. att., **1. poz.**).
- 2. bloka mērījumu vietas sensoru paketi (no papildu regulēšanas iekārtas) ievadiet 2. bloka mērījumu vietas iegremdējamā čaulā (64. att., **5. poz.**).

Ievietošana iegremdējamajā čaulā (64. att., **A palielinājums**):

- Temperatūras sensors līdz galam jāiebīda iegremdējamajā čaulā (64. att., **7. poz.**, mērījumu vieta).
- Plastmasas spirāle (64. att., **9. poz.**) automātiski atvirzās atpakaļ. Izlīdzināšanas atsperi (64. att., **10. poz.**) vienlaikus jāiebīda iegremdējamā čaulā (64. att., **7. poz.**).
- Sensora drošinājumu (64. att., **8. poz.**, regulēšanas iekārtas piegādes komplekts) no sāniem vai arī no augšas uzspiediet uz iegremdējamās čaulas galvas.

- Pārbaudiet sensoru paketes pieslēgumu pēc augšējās pieslēguma shēmas 65. att..

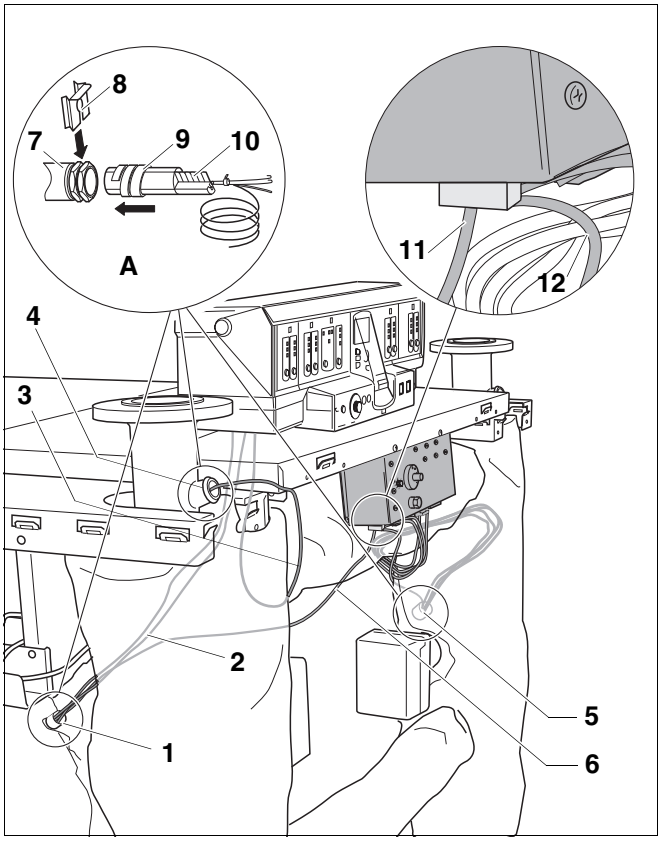

64. att. Papildu regulēšanas iekārtas HT3101E pieslēgšana

1. poz.: *Iegremdējamā čaula, 1. bloka mērījumu vieta*

2. poz.: *Sensoru vadojums TR = temperatūras regulators, DTI = drošības temperatūras ierobežotājs*

3. poz.: *Sensoru vadojums: FK = sensors + 3 aklie gabali*

4. poz.: *Katla turpgaitas mērījumu vietas iegremdējamā čaula*

5. poz.: *Iegremdējamā čaula, 2. bloka mērījumu vieta*

6. poz.: *Sensoru vadojums: FR1*

7. poz.: *Iegremdējamā čaula*

8. poz.: *Sensora nodrošinājums*

9. poz.: *Plastmasas spirāle*

10. poz.: *Izlīdzināšanas atspere*

11. poz.: *NTC temperatūras sensora FR1 pieslēgums*

12. poz.: *NTC temperatūras sensora FR2 pieslēgums*

Pastāvīgā katla ūdens temperatūras regulēšana (Logamatic 4212)

- Pastāvīgai katla ūdens temperatūras regulēšanai Logamatic 4212 sensoru paketes aklais gabals jānomaina pret sensoru FR1 (kas savienots ar papildu regulēšanas iekārtu). Šo sensoru paketi jāievieto 1. mērījumu bloka mērījumu vietas iegremdēšanas čaulā (64. att., **1. poz.** un 65. att.)
- 2. bloka mērījumu vietas sensoru paketi (no papildu regulēšanas iekārtas) ievadiet 2. bloka mērījumu vietas iegremdējamā čaulā (64. att., **5. poz.**).

Ievietošana iegremdējamajā čaulā (64. att., **A palielinājums**):

- Temperatūras sensors līdz galam jāiebīda iegremdējamajā čaulā (64. att., **7. poz.**, mērījumu vieta).
- Plastmasas spirāle (64. att., **9. poz.**) automātiski atvirzās atpakaļ. Izlīdzināšanas atsperi (64. att., **10. poz.**) vienlaikus jāiebīda iegremdējamā čaulā (64. att., **7. poz.**).
- Sensora drošinājumu (64. att., **8. poz.**, regulēšanas iekārtas piegādes komplekts) no sāniem vai arī no augšas uzspiest uz iegremdējamās čaulas galvas.

- Pārbaudiet sensoru paketes pieslēgumu pēc apakšējās pieslēguma shēmas 65. att..

NORĀDĪJUMI LIETOTĀJAM

- Vairāku katlu iekārtām pie papildu regulēšanas iekārtas, saslēdzot ieeju, "SR" noslēdz atslēgtā katla gredzendroseļu vākus, lai samazinātu siltuma zudumus.

- Celtnieciskos pieslēgumus veiciet saskaņā ar pieslēguma shēmām un regulēšanas iekārtas kontaktsavienojumiem. Vadus ievietojiet kabeļu kanālos.

APDRAUD DZĪVĪBU!

BRĪDINĀJUMS!

ar elektrisko strāvu.
Sakarsušās katla detaļas var sabojāt elektriskos vadus.

- Pievērsiet uzmanību tam, lai vadi nepieskartos pie karstām katla daļām vai strāvas drošinājumiem.
- Elektrības vadus izvietojiet tikai uz apkures katla siltumizolācijas.

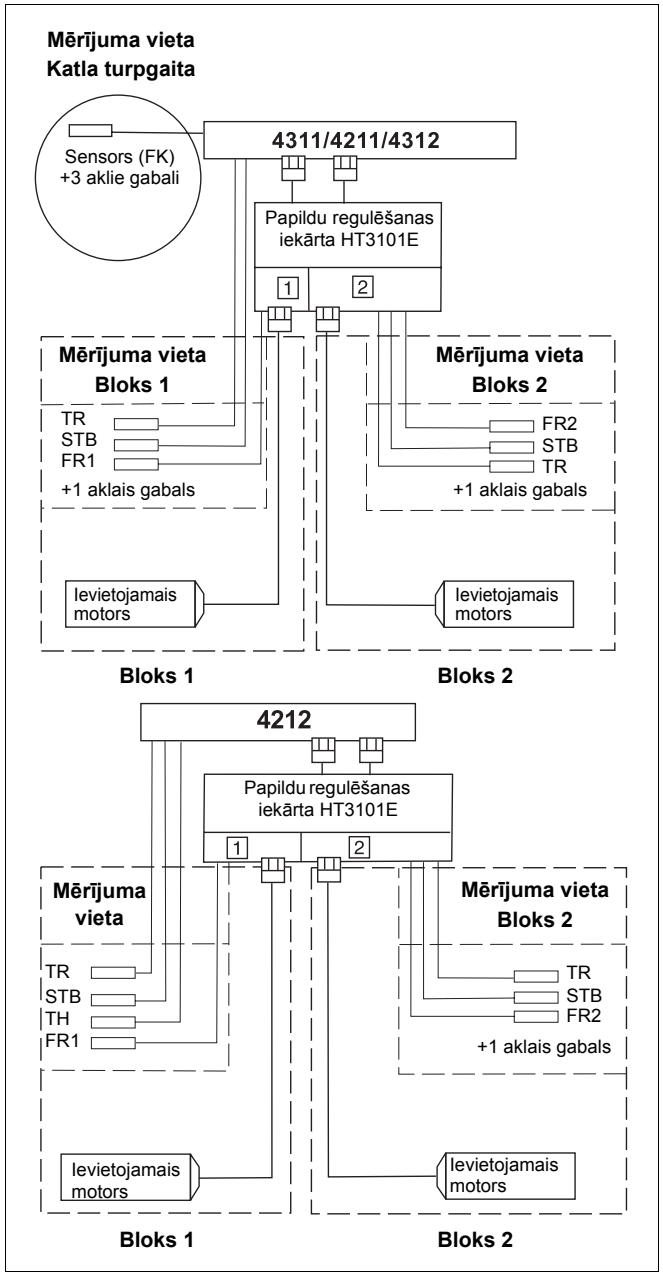

65. att. Papildu regulēšanas iekārtas pieslēguma shēma

TR = Temperatūras regulētājs

FK = Sensors

DTI = Drošības temperatūras ierobežotājs

TH = Termometrs

FR1, FR2= ¼ loka temperatūras sensori (no papildu regulēšanas iekārtas)

NORĀDĪJUMI LIETOTĀJAM

Spraudņus no kontaktu plāksnes jūs varat viegli pacelt ar skrūvgrieža palīdzību.

- Degļa vadības kontaktsavienojumus jāveic saskaņā ar pieslēgumu shēmu.
- Kapilārcauruļu un vadu pārpalikumus uzlieciet uz katla bloka izolācijas.
- Nelauziet kapilārcaurules!
- Visus vadus nodrošiniet ar kabeļu skavām (66. att.):

– Kabeļu skavu ar ievietotu vadu no augšas ievietojiet skavas rāmīša iegriezumā (66. att.); sviras virzienam jābūt vērstam uz augšu, (66. att., solis **1**).

– Kabeļa skavu nobīdiet uz leju (66. att., solis **2**).

– Pretspiediens (66. att., solis **3**).

– Paceliet sviru uz augšu (66. att., solis **4**).

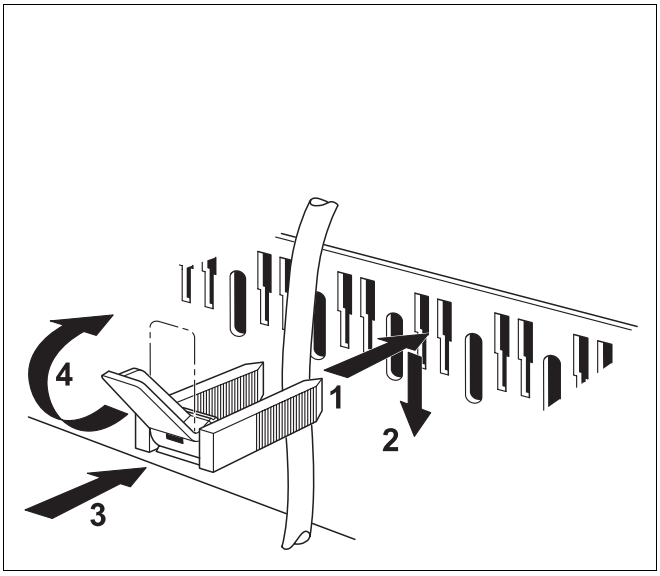

66. att. Nodrošiniet vadus ar kabeļu skavām

NORĀDĪJUMI LIETOTĀJAM

- Jāpievērš uzmanība rūpīgai kabeļu un kapilārcaurules izvadei!
- Izvēlieties stabilu tīkla pieslēgumu saskaņā ar EN 50165.
- Ievērojiet vietējos noteikumus.

- Pēc degļa vadības pieslēgšanas (skatiet tālākās lappuses) atkal pieskrūvējiet spaiļu nosegvāku uz regulēšanas iekārtas.

NORĀDĪJUMI LIETOTĀJAM

Pēc nepieciešamības varat izlauzuma daļu (67. att., **4. poz.**) aizmugures sienā (67. att., **5. poz.**) regulēšanas iekārtai izlauzt vai izgriezt.

– Abus apakšējos āķus (67. att., **3. poz.**) pa labi un pa kreisi aizmugures sienā (67. att., **5. poz.**) ievietojiet ar ierobi skavu rāmīša augšējā apmalojumā (67. att., **1. poz.**).

– Abus augšējos bīdāmos elastīgos āķus (67. att., **2. poz.**) viegli piespiediet uz iekšu (bulta) un aizmugures sienu (67. att., **5. poz.**) pielieciet tā, lai abi āķi ieslīd vietās.

Visas skrūvju neaizsargātās smailes jānosedz ar aizsargvākiem, lai nepieļautu savainojumus.

Nodrošiniet apkures katlu ar drošinātāju vismaz maks. 20 A.

Pieslēdziet apkures katlam elektriskās instalācijas gaitā daudzpolu izslēdzamu slēdzi ar vismaz 3 mm kontaktatveru platumu.

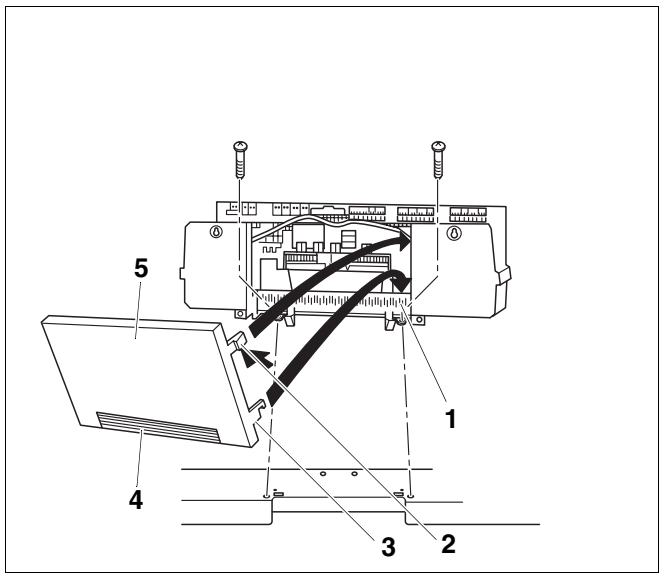

67. att. Nostipriniet regulēšanas iekārtas aizmugures sienu

1. poz.: *Apskavas rāmis*

2. poz.: *Iebīdāmais āķis*

3. poz.: *Āķis*

4. poz.: *Izlaužamā daļa*

5. poz.: *Aizmugures siena*

8 Degļa vadības montāža un pieslēgšana

8.1 Analogā degļa vadība

Piegādes komplekts:

– Analogā degļa vadību montē uz saturošas metāla plāksnes (2 gab.) ar kabeli

– 2 pieslēguma kabeļi gāzes magnētiskajam ventilim

– 2 vadi aizdedzes gāzes ventilim

– 2 smaguma atslogotāji

- Degļa vadības saturošo plāksni (68. att., **7. poz.**) ar divām plakanskrūvēm 3,9 x 9,5 pieskrūvējiet pie katla sānu vākiem. (68. att., **5. poz.**).
- Savienojumus starp degļa vadību (68. att., **6. poz.**) un gāzes armatūru (68. att., **2. poz.**) vai plūsmas aizdedzi (68. att., **3. poz.**) un pārraudzībaselektrodu saslēdziet atbilstoši saslēguma shēmai.
- Savienojumus starp degļa vadību (68. att., **6. poz.**), regulēšanas iekārtu un papildu regulēšanas iekārtu saslēdziet atbilstoši pievienotajam saslēguma plānam.
- Vadus no degļa vadības (68. att., **6. poz.**) līdz regulēšanas iekārtai izvelciet cauri kabeļu kanālam (68. att., **4. poz.**) un atverei priekšējā katla vākā.

NORĀDĪJUMI LIETOTĀJAM

Vadus starp degļavadību un plūsmas aizdedzi vai jonizācijas uzraudzību nedrīkst ievietot kabeļu kanālā.

- Vadus starp gāzes armatūru (68. att., **2. poz.**) un degļu vadību (68. att., **6. poz.**) fiksējiet ar smaguma atslogošanas apskavām (68. att., **1. poz.**) pie aizmugures sienas un pa kabeļu kanālu izvelciet (68. att., **4. poz.**) līdz degļu vadībai.

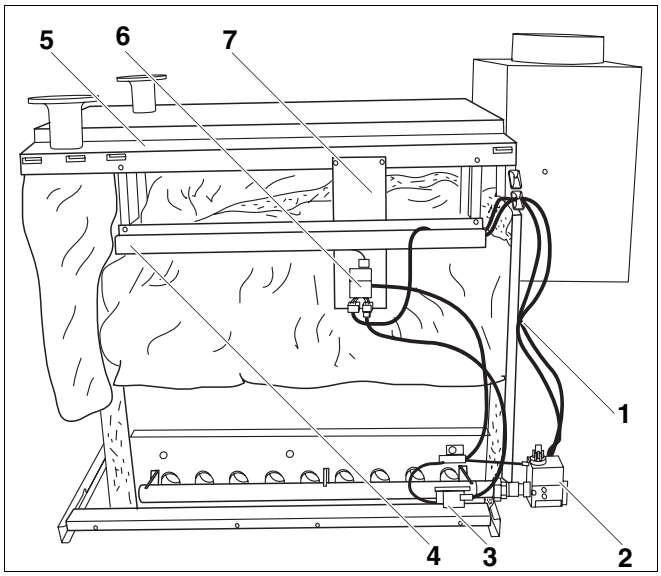

68. att. Analogā degļa vadība

1. poz.: *Smaguma atslogotāja apskava*

2. poz.: *Gāzes armatūra*

3. poz.: *Plūsmas aizdedze*

4. poz.: *Kabeļu kanāls*

5. poz.: *Sānu katla vāks*

6. poz.: *Analogā degļa vadība*

7. poz.: *Degļa vadības saturošā plāksne*

8.2 Digitālā degļa vadība

Piegādes komplekts:

– Digitālā degļa vadība (2 gab.)

– Saturošā plāksne (2 gab.)

– Gāzes spiediena uzraudzība (2 gab.)

– Saspiestās gāzes kontroles vienība (2 gab.)

– Atgāzu sensors ar saturētāju (2 gab.)

- Degļa vadības saturošo plāksni (69. att., **7. poz.**) ar 2 skrūvēm pieskrūvē pie katla sānu vākiem (69. att., **5. poz.**).
- Savienojumus starp degļa vadību (69. att., **6. poz.**) un gāzes armatūru (69. att., **2. poz.**) vai plūsmas aizdedzi (69. att., **3. poz.**) un pārraudzības elektrodu saslēdziet atbilstoši saslēguma shēmai.
- Savienojumus starp degļa vadību (69. att., **6. poz.**), regulēšanas iekārtu un papildu regulēšanas iekārtu saslēdziet atbilstoši pievienotajam saslēguma plānam.
- Vadus no degļa vadības (69. att., **6. poz.**) līdz regulēšanas iekārtai izvelciet cauri kabeļu kanālam (69. att., **4. poz.**) un atverei priekšējā katla vākā.

NORĀDĪJUMI LIETOTĀJAM

Vadus starp degļavadību un plūsmas aizdedzi vai jonizācijas uzraudzību nedrīkst ievietot kabeļu kanālā.

- Vadus starp gāzes armatūru (69. att., **2. poz.**) un degļu vadību (69. att., **6. poz.**) fiksējiet ar smaguma atslogošanas apskavām (69. att., **1. poz.**) pie aizmugures sienas un pa kabeļu kanālu izvelciet (69. att., **4. poz.**) līdz degļu vadībai.

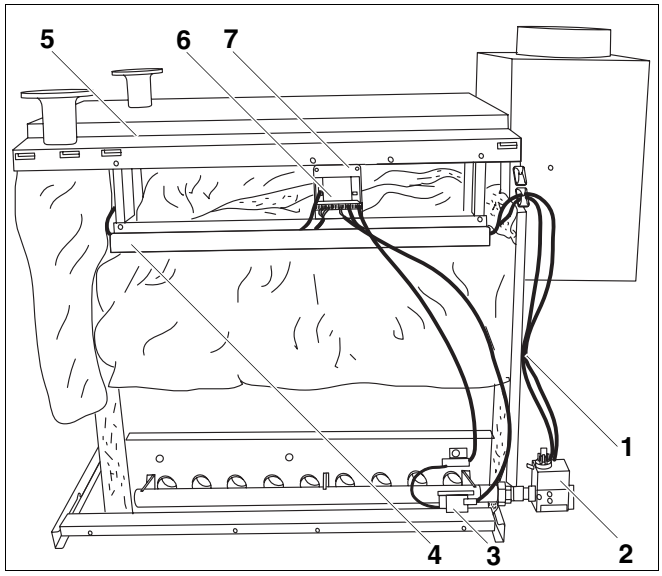

69. att. Digitālā degļa vadība

1. poz.: *Smaguma atslogotāja apskava*

2. poz.: *Gāzes armatūra*

3. poz.: *Plūsmas aizdedze*

4. poz.: *Kabeļu kanāls*

5. poz.: *Sānu katla vāks*

6. poz.: *Digitālā degļa vadība*

7. poz.: *Degļa vadības saturošā plāksne*

8.3 Uzmontējiet atgāzu uzraudzību

- Abus turētājus atgāzu sensoram (70. att., **1. poz.**) no kreisās un labās puses piestipriniet pie strāvas drošinātāja iekšpuses (70. att., **2. poz.**) paredzētajās izurbtajās atverēs ar pievienotajām skrūvēm (70. att., **3. poz.**) no ārpuses.
- Atgāzu sensora vadus (70. att., **5. poz.**) izvelciet caur kabeļu kanālu līdz turētājam.

NORĀDĪJUMI LIETOTĀJAM

Celtniecības veida "B11" gadījumā papildiniet tipveida plāksnīti "BS" ar neizdzēšamu uzrakstu, piemēram, ar permanento vai diapozitīvu zīmuli.

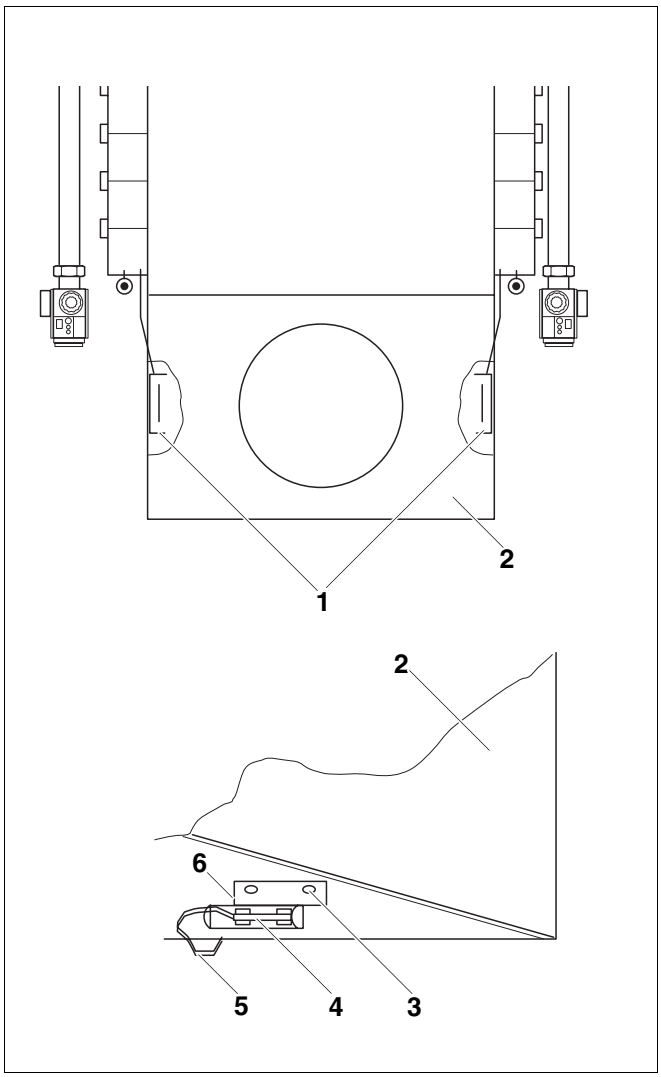

70. att. Uzmontējiet atgāzu uzraudzību

1. poz.: *Atgāzu sensora turētāji*

2. poz.: *Strāvas drošinātāji*

3. poz.: *Skrūves*

4. poz.: *Atgāzu sensors*

5. poz.: *Atgāzu sensora vadi*

6. poz.: *Turētājs*

9 Atlikušo apšuvuma daļu montāža

- Abas šaurās sānu priekšējās sienas (71. att., **5. poz.**) tiek ievietotas apakšā starp garencokolu (71. att.,**1**) un šķērscokolu (71. att., **6. poz.**) un augšā iekarinātas pie sānu katla vākiem (71. att., **2. poz.**).
- Priekšējā siena (71. att., **4. poz.**) tiek ievietota apakšā starp šaurajām sānu priekšējām sienām (71. att., **5. poz.**) un šķērscokolu (71. att., **6. poz.**), kā arī augšā priekšējā katla vākā (71. att., **3. poz.**).
- Priekšējo sienu apakšā cieši pieskrūvējiet ar vienu plakangalvas skrūvi 3,9 x 9,5 pie šķērscokola (71. att., **6. poz.**).
- Abas šaurās sānu priekšējās sienas (71. att., **5. poz.**) cieši pieskrūvējiet pie garencokola (71. att., **1. poz.**) ar plakangalvas skrūvēm 3,9 x 9,5.

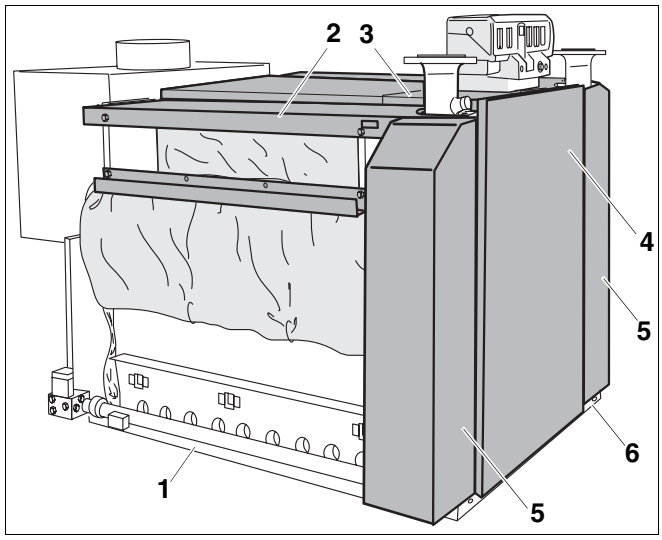

71. att. Uzmontēt apvalka daļas

1. poz.: *Garencokols*

2. poz.: *Sānu katla vāks*

3. poz.: *Priekšējais katla vāks*

4. poz.: *Priekšējā siena*

5. poz.: *Šaurās sānu priekšējās sienas*

6. poz.: *Šķērscokols*

- Aizmugures sānu sienas (72. att., **3. poz.**) un, ja pieejamas, vidējās sānu sienas (72. att., **2. poz.**) iekariniet augšā pie sānu katla vākiem (72. att., **4. poz.**) un apakšā pieskrūvējiet pie garencokola ar plakangalvas skrūvēm 3,9 x 9,5.
- Tagad pievelciet skrūves pie garencokola vai visas vēl nepievilktās skrūves, lai piekārtotu apšuvumu (neatstājot lielas starpas u.tml.).
- Iekārtas vairogu (Logano GE434) (72. att., **5. poz.**) izņemiet no pakas "Tehniskie apraksti" un pielieciet pie priekšējās sienas.

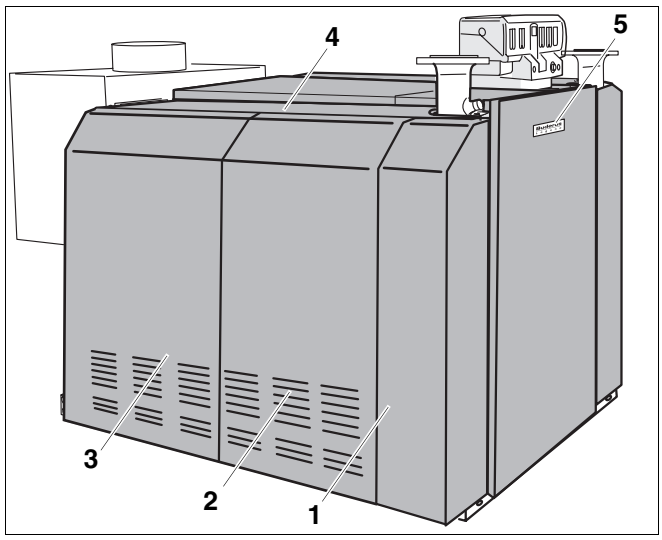

72. att. Logano GE434 pilnībā samontēts

1. poz.: *Priekšējā sānsiena*

2. poz.: *Vdējā sānu siena*

3. poz.: *Aizmugures sānu siena*

4. poz.: *Sānu katla vāks*

5. poz.: *Iekārtas vairogs*

NORĀDĪJUMI LIETOTĀJAM

Sākot ar katla lielumu 2 x 11, tiek pievienota viena sānu siena katrā pusē, katla lielumam 2 x 16 – divas papildu sānu sienas.

10 Atgāzu savienojums Logano GE434 dubultkatlam

Piegādes komplekts:

– Caurule (2 gab.)

– Sazarotais gabals (1 gab.)

Abi atsevišķie katli Logano GE434 tiek uzstādīti 900 mm attālumā cits no cita (73. att.). Ieteicams pēc 1. katla bloka uzstādīšanas un katla apšuvuma uzlikšanas, otro katla bloku vispirms uzstādīt 1245 mm attālumā (attālums starp noslēgposmu pamatnēm 74. att.).

Atgāzu saslēguma salikšana notiek, savietojot atsevišķas daļas (73. att.).

Sazaroto gabalu (73. att., **2. poz.**) iespējams pagriezt par 90° uz priekšu vai atpakaļ.

Uz sazarotā gabala (73. att., **2. poz.**) jābalsta atgāzu vadi.

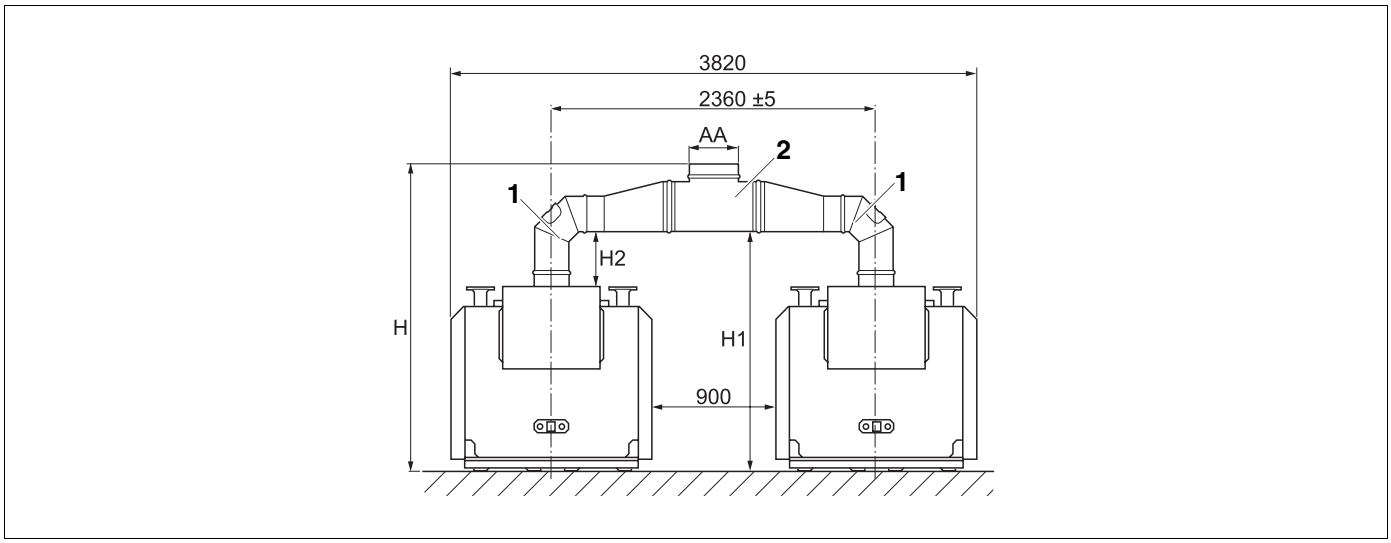

73. att. Logano GE434 dubultkatls (izmēri mm)

1. poz.: *Caurule*

2. poz.: *Sazarotais gabals*

Katla gabarīti kW	H mm	H1 mm	H2 mm	AA mm
300	2236	1746	405	¨360
350-450	2326	1796	405	¨400
500-600	2277	1697	405	¨450
650-750	2452	1822	530	¨500

7. tab. Izmēri

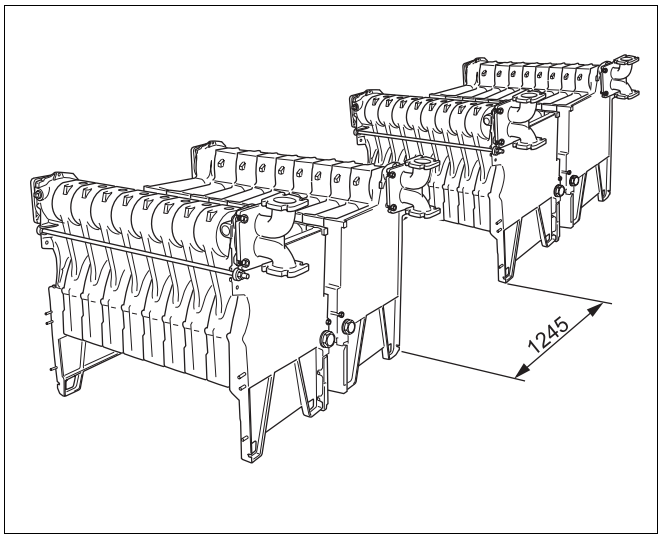

74. att. Noslēgposmu pamatņu attālums (izmēri mm)

11 Speciālo terminu rādītājs

A

Aizbāznis . . . 31
Aizmugures sienas leņķis . . . 41
Aklais atloks . . . 24
Apakšējā katla rumba . . . 20
Atgāzu noslēgvāks . . . 39
Atgāzu sensors . . . 58
Atpakaļgaita . . . 27
Atspere Atgāzu savācējs . . . 35
Atsperuzgrieznis . . . 20
Attālums starp katla blokiem . . . 28
Augšējais metāla pārsegs Strāvas drošinājums . . 39
Augšējā katla rumba . . . 19

B

Blīvējuma atspere . . . 16
Blīvējuma auklas . . . 15
Blīvējuma grope . . . 14
Blīvējuma pārbaude . . . 31
Blīvējuma virsmas . . . 14
Brīvgaitas gredzens . . . 20

C

Caurules pretatloks . . . 10
Ciešais aizbāznis . . . 23

D

Degļa vadība, analogā . . . 56
Degļa vadība, digitālā . . . 57
Distancbulta Aizmugures siena . . . 40
Drošības norādījumi . . . 5
Drošības temperatūras ierobežotājs . . . 49

E

Enkurstienis . . . 21

G

Grīdas vadotne . . . 17

I

Iegremdējamā čaula . . . 25, 31
Iemava . . . 15
Iepakojums . . . 7

K

Kabeļa skava . . . 54
Kabeļu kanāls . . . 46
Katla bloka noblīvēšana . . . 22
Katla bloks . . . 13
Katla bloks nav noblīvēts . . . 32
Katla bloku piekārtošana . . . 28
Katla drošības armatūras grupa . . . 32
Katla presēšanas instruments . . . 10, 18
Katla rumba . . . 14
Kīlis . . . 10

L

Līmeņrādis . . . 28

M

Mīnijs . . . 15
Montāža uz vietas . . . 13
Montāžas palīglīdzekļi . . . 18

N

Noslēgposma iesišana vietā . . . 17
Noslēgposms . . . 14

P

Pagarinājuma daļa . . . 25
Pagarinātājs . . . 10
Pamatu izmēri . . . 12
Papildatloks . . . 10
Papildu regulēšanas iekārtas pieslēguma shēma . 53
Pieplūdes caurule . . . 25
Pieplūdes caurules beigu daļa . . . 26
Pieplūdes caurules blīvējuma gredzens . . . 27
Pieslēguma veidgabali . . . 27
Plakanatsperes . . . 21
Plakanblīve . . . 23, 24
Posma balsta pēda . . . 17
Presēšanas vienība . . . 10

S

Sastiprinošais gruntējums . . . 15
Sastiprinošais līdzeklis . . . 15
Sazarotais gabals dubultkatlam . . . 60
Sekundārā gaisa sprauga . . . 36
Smidzināmā ķite . . . 33
Spaiļu pārsegvāks . . . 48
Starpsiena . . . 35
Stienis ar vītni . . . 10

Stiprinājuma atsperes Siltumaizsardzība 43
Strāvas drošinātāji 39
Svars 6
Sānu siena 35

T

Tapskrūve 23
Temperatūras regulētājs 51
Tīrīšanas līdzekļi 14
Tīrīšanas vāciņš 36
Transports 8
Turpgaita 27

V

Veselībai kaitīgie tvaiki 15
Vidējais posms 16

Sildiekārtu specializētais izgatavotājs:

Buderus

Vācija
BBT Thermotechnik GmbH
Buderus Vācija D-35573 Wetzlar
www.heiztechnik.buderus.de
info@heiztechnik.buderus.de

Austrija
Buderus Austria Heiztechnik GmbH
Karl-Schönherr-Str. 2, A-4600 Wels
www.buderus.at
office@buderus.at

Šveice
Buderus Heiztechnik AG
Netzibodenstr. 36, CH-4133 Pratteln
www.buderus.ch
info@buderus.ch